JETBOIL®

MIGHTYMO COOKING STOVE

(EN) Instructions for use
(FR) Directives d'utilisation
(DE) Gebrauchsanleitung
(ES) Instrucciones de uso
(IT) Istruzioni per l'uso
(NL) Gebruiksaanwijzingen
(DA) Instruktioner for brug
(FI) Käyttöohjeet

Model: MightyMo (MTYM)

1 2 3 4 5 6

(EN) ENGLISH

Important: *Read these instruction for use carefully so as to familiarize yourself with the appliance before connecting it to its gas container. Keep these instructions for future reference.* USE OUTDOORS ONLY

FOR YOUR SAFETY

FOR YOUR SAFETY
If you small gas:
1. Do not attempt to light appliance.
2. Extinguish any open flame.
3. Disconnect from fuel supply.

FOR YOUR SAFETY
Do not store or use gasoline or any other liquids with flammable vapors in the vicinity of this or any other appliance.

CARBON MONOXIDE HAZARD

DANGER CARBON MONOXIDE HAZARD
This appliance can produce carbon monoxide which has no odor.
Using it in a enclosed space can kill you.
Never use this appliance in an enclosed space such as a camper, tent, car, or home.

DANGER POSÉ PAR LE MONOXYDE DE CARBONE

DANGER DANGER POSÉ PAR LE MONOXYDE DE CARBONE
Cet appareil peut produire du monoxyde de carbone un gaz inodore.
Son utilisation dans un espace clos fermé peut vous tuer.
N'utilisez jamais cet appareil dans un espace fermé comme un camping-car, une tente, une voiture ou une résidence.

KOHLENMONOXIDGEFAHR

GEFAHR KOHLENMONOXIDGEFAHR
Dieses Gerät kann Kohlenmonoxid erzeugen, welches geruchlos ist.
Verwendung in geschlossenen Räumen kann zum Tod führen.
Verwenden Sie dieses Gerät nicht in einem geschlossenen Raum wie etwa einem Campmobil, einem Zelt, einem Auto oder einer Wohnung.

If there is a leak on your appliance (small of gas), remove it and wait overnight, flame-free location where the leak has been stopped. Check for leaks on your appliance annually. Do not use a flame to detect leaks; use soapy water. ONLY USE IN WELL VENTILATED AREA. Accessible parts may become very hot. Keep children away. Mightymo must be operated on a horizontal and shall be used away from flammable materials and at least 75 inch from adjacent surfaces (walls, ceilings, etc.). Do not move, lift, or tilt MIGHTYMO while burner is lit. Flaming liquids

SPECIFICATIONS

Gas category: Butane under vapor pressure. Use only with 100g/230g/450g Jetboil Jetpower 80% Butane/20% Propane Gas Cartridges. Fuel Consumption: 0.39 min Gas/Hr. Jetboil Jetpower 80% Butane/20% Propane Gas Cartridges. Fuel Consumption: 11MJ/hr (A)/1 215 g/hr 13kW(.0)/1 000 BTU/hr (CA)

ASSEMBLY

Refer to the following diagram shown on Page 1 when assembling and operating MIGHTYMO

1. MIGHTYMO ready for use.
2. Remove cartridge cover.
3. Control valve
4. Canister attachment
5. MIGHTYMO folded for storage
6. Canister stabilizer

Remove packed contents from pack bag (not shown). Deploy pot support legs (3x) to fully open position (2-1). Initial valve control half (2-2) and check that valve is closed (turn clockwise). Hold the ball from the valve body. Check that control is closed (turn clockwise). Remove O-ring (3-4) is in place and in good condition before connecting to gas cartridge. Do not use the appliance if it has damaged or worn seals. Do not use gas cartridge with a leaking, damaged or rusted canister. Do not use if not properly. Hold cartridge upright and screw it securely to MIGHTYMO (4-1). Hand tighten only; do not over-tighten. Stabilizer legs and attach stabilizer to fuel canister (4-2). Stabilizer legs can be stored in storage position (3-4) is securely attached to, and centered on, stabilizer. Set burner base, attached fuel cartridge, and stabilizer on flat, level surface. Place pot on top.

OPERATION WARNINGS

Do not leave stove unattended while in use. Keep area clear and free from combustible materials, gasoline, and other flammable vapors and liquids. Do not obstruct the flow of combustion and ventilation air to the stove. Check that seals between the appliance and gas container are in place and in good condition before beginning operation. Do not operate stove if seals are damaged or worn. Ignition, preferably outside, away from any sources of ignition, such as naked flames, pilots, electric fans, and away from other people. If there is a leak on your appliance (small of gas), remove it and wait immediately into a well ventilated, flame free location where the leak may be detected and stopped. If you wish to check for leaks, do outside. Do not use flame to detect leaks; use soapy water. Do not use stove under pressure. Not suitable for indoor use. Do not use with wind screen, windscreens can overheat the fuel cylinder. If you overheat the cylinder, it can explode.

Ignite burner before placing cooking vessel on burner. Keep burner at arm's length, away from face, when lighting. Do not lean over stove and face during ignition. Never expose stove to flammable vapors or liquids while lighting the burner. If burner does not light within 5 seconds, turn the stove off and wait 1 minute. NO fire or cooking vessel on stove. Place cooking vessel centered on MIGHTYMO burner base (1-2). Do not use with cookware over eight inches wide.

STORAGE AFTER USE

Turn off control valves (3-1) tighten clockwise hand tighten. Remove cooking vessel from MIGHTYMO (1-2). Allow stove to cool. EXPOSED METAL PARTS MAY BE HOT ALWAYS CHECK THE STOVE FOR LEAKS BEFORE STORAGE DISCONNECTING THE FUEL CANISTER. Unscrew MIGHTYMO from gas canister. Flip valve control ball (3-1) into closed position. Fold pot support legs into closed position (5). Fold stabilizer legs into closed position. Stow MIGHTYMO and fuel canister stabilizer in pack bag (not shown).

Always disconnect fuel canister after use. Fuel canisters can explode. Store fuel canisters outdoors in a dry, well-ventilated area, away from heat, and out of the reach of children.

CARE AND MAINTENANCE

Do not modify this appliance. Modification of the product and/or using the product not in accordance with its instructions and recommended use may be hazardous and void your warranty. This appliance must only be serviced by an authorized person. If an issue cannot be corrected using these instructions, contact Jetboil's customer service. Contact your local dealer, distributor, or Jetboil for parts and/or service. If stove is operating poorly, check risk tube to ensure that air holes are not blocked, and that it is free of any foreign contaminants. Stove is not designed to be disassembled by the user at home. If the stove flash back to the burner tube or lift, turn off stove, call supplier.

Only. If the O-ring (3-4) is damaged or worn, contact your local dealer, distributor, or Jetboil for service. Flame does not extinguish: Valve is damaged. Tighten valve as much as possible, blow out flame, and immediately shut off fuel canister. Return to dealer.

Ignite fuel to spark: If ignitor will not spark, check positioning of electrode in relation to burner (2.5) Approximately 1/8" (3mm) length of ignitor wire should protrude from the burner center (2.3) Wire should point toward center of burner with a 1/8" (3mm) gap between the end of the wire and the burner. If ignitor wire is not positioned as described, adjust wire to correct position. If ignitor will fail to spark, use matches or a lighter. See your dealer or contact Jetboil for service. If ignitor will spark but not ignite fuel:

The gas canister can be checked by shaking: liquid can be heard inside a canister that still contains fuel.

WARRANTY INFORMATION

USA/CANADA: Jetboil MIGHTYMO has a 1 year limited warranty. Should this product not function properly under normal use within 1 year of purchase, contact the dealer or Jetboil for return process information. Jetboil will determine if the problem is covered by warranty. Jetboil will, at Jetboil's sole repair or replace the unit at its discretion and return it to you free of charge. This warranty does not cover any damage or malfunction arising from improper use, misuse, modification, improper maintenance, negligence, normal wear and tear, accident, or use other than as described in these instructions. This warranty does not cover any damage to the original purchaser or subsequent owner of the product provided herein, there are no other warranties, express or implied, including but not limited to the implied warranties of merchantability and fitness for a particular purpose. Jetboil shall not be liable for any consequential or incidental damages whatsoever. This warranty gives you specific legal rights. You may also have other rights which vary from state to state or province to province. Some states or provinces do not allow limitation of incidental or consequential damages, or limitation or exclusion of implied warranties, so the above exclusions or limitations may not apply to you.

INTERNATIONAL: Contact your local retailer or distributor for information regarding any warranties or service. Jetboil MIGHTYMO has 1 year of distributors, sales terms and conditions provided elsewhere on this sheet or visit jetboil.com. Do not modify the appliance. Modification of the product and/or using the product not in accordance with the instructions and recommended use may be hazardous and void your warranty. Jetboil MIGHTYMO must only be serviced by an authorized person. Return to your local retailer or distributor if a product needs repair or replacement. Contact Jetboil for assistance.

FOR AUSTRALIAN CUSTOMERS ONLY

Our goods come with guarantees that cannot be excluded under the Australian Consumer Law. You are entitled to a replacement or refund for a major failure and compensation for any other reasonably foreseeable loss or damage. You are also entitled to have the goods repaired or replaced, if goes not fail to be of acceptable quality and the failure does not amount to a major failure. Faulty items are to be returned to the place of purchase. For further information on your rights under the Australian Consumer Law, go to http://www.jetboil.com/wheretobuy and selecting Australia.

ANSI Z21.72/Z2-2011 / CSA 11.2 - 2011
AGA 2011

Jetboil
Johnson Outdoors Gear, Inc.
540 N. Commercial St.
Manchester, NH 03101
T: 1-603-518-1600 / 1-888-611-9905
F: 1-603-518-1619

www.jetboil.com
info@jetboil.com

Visit www.jetboil.com/wheretobuy to locate a dealer near you.

JOHNSON OUTDOORS

V2

(FR) FRANÇAIS

Important: *Lisez ce mode d'emploi afin de vous familiariser avec l'appareil avant de le connecter à son réservoir de gaz. Conservez ces instructions pour référence ultérieure.* UTILISER À L'EXTÉRIEUR UNIQUEMENT

POUR VOTRE SÉCURITÉ

POUR VOTRE SÉCURITÉ
Si vous sentez une odeur le gaz:
1. N'essayez pas d'allumer l'appareil.
2. Éteindre toute flamme.
3. Déconnecter de l'alimentation en gaz.

POUR VOTRE SÉCURITÉ
N'entreposez pas ou n'utilisez pas d'essence ou d'autres liquides à vapeurs inflammables près de cet appareil ou de tout autre appareil.

DANGER POSÉ PAR LE MONOXYDE DE CARBONE

Ces gaz de faite sur votre appareil (odeur de gaz), déplacez-le dans un endroit bien aéré, loin de toute flamme, où il est possible de détecter et d'arrêter cette fuite. Pour vérifier des fuites sur l'appareil, placez-le à l'extérieur. N'utilisez pas de flamme pour détecter les fuites, mais de l'eau savonneuse. UTILISEZ SEULEMENT DANS UN ESPACE BIEN VENTILÉ. Les éléments accessibles peut être très élevés. Gardez hors de portée des enfants.

Mightymo doit être utilisé à l'horizontale et doit être utilisé à une distance minimale de 3m (10 pieds) des surfaces adjacentes (murs, plafonds, etc...). Ne déplacez, ne soulevez pas ou n'inclinez pas MIGHTYMO lorsque le brûleur est allumé. L'essence flamme peut prendre feu.

SPÉCIFICATIONS

Catégorie de gaz: Butane sous pression de vapeur. N'utilisez qu'avec des cartouches de gaz Jetboiteur/propane Jetpower de Jetboil de 100 g/230 g/450 g (vendues séparément). Les cartouches de gaz Jetboiteur/propane Jetpower EN417 (1) ou AS2278. Assurez-vous que le joint torique (3-4) est à place et en bon état avant de connecter la cartouche de gaz. Consommation de gaz: 11 MJ/h (A)/1 215 g/h 13kW(.0)/1 000 BTU/h (CA)

ASSEMBLAGE

Veuillez vous reporter aux schémas suivants figurant sur la page 1 lors de l'assemblage et de l'utilisation de MIGHTYMO

1. MIGHTYMO prêt à l'emploi.
2. Retirez le couvercle de la cartouche.
3. Soupape de réglage
4. Fixation de la cartouche
5. MIGHTYMO plié pour rangement
6. Stabilisateur de la cartouche

Retirez le contenu emballé du sac d'emballage (non représenté). Déployez les pieds de support du pot (3x) en position ouverte maximale (1-1). Initialisez la soupape de réglage (1-2) et vérifiez que celle-ci est fermée (tourner dans le sens des aiguilles d'une montre). Déployez l'étrier qui se trouve sur le corps de la soupape et vérifiez que le joint torique (3-4) est à place et en bon état avant de connecter la cartouche de gaz à cet appareil pour être dangereux.

Tuyau de gaz: 11 MJ/h (A)/1 215 g/h 13 kW(.0)/1 000 BTU/h (CA)

ASSEMBLAGE

Veuillez vous reporter aux schémas suivants figurant sur la page 1 lors de l'assemblage et de l'utilisation de MIGHTYMO

1. MIGHTYMO prêt à l'emploi.
2. Soupape de réglage
4. Fixation de la cartouche
5. MIGHTYMO plié pour rangement
6. Stabilisateur de la cartouche

AVERTISSEMENTS CONCERNANT LE FONCTIONNEMENT

Ne laissez pas le réchaud sans surveillance lorsque vous l'utilisez. Gardez l'emplacement du réchaud bien net et exempt de matériaux combustibles, d'essence et d'autres vapeurs et liquides inflammables. Ne bloquez pas l'arrivée de l'air de combustion et de ventilation au réchaud. Vérifiez que les joints entre l'appareil et le réservoir de gaz soient bien en place et en bon état avant de connecter le réservoir de gaz. Ne pas utiliser l'appareil si les joints sont endommagés ou usés. N'utilisez pas l'appareil si vous constatez une fuite, s'il est endommagé ou s'il ne fonctionne pas correctement. Tenir la cartouche en position droite et la vissez fermement à MIGHTYMO (4-1). Serrez à la main uniquement et ne serrez pas trop fort. Dépliez les pieds du support et les pieds du stabilisateur. Vérifiez que le stabilisateur est bien placé et centré. Placez le réchaud sur une surface plane et de niveau. Placez le pot sur le réchaud.

AVERTISSEMENTS CONCERNANT LE FONCTIONNEMENT

Ne laissez pas le réchaud sans surveillance lorsque vous l'utilisez. Gardez l'emplacement du réchaud bien net exempt de matériaux combustibles, d'essence et d'autres vapeurs et liquides inflammables. Ne bloquez pas l'arrivée de l'air de combustion et de ventilation au réchaud. Vérifiez que les joints entre l'appareil et le réservoir de gaz soient bien en place et en bon état avant de connecter le réservoir de gaz. Ne pas utiliser l'appareil si les joints sont endommagés ou usés. Ne pas utiliser une cartouche de gaz en présence d'inflammation, telles que des flammes nues, des veilleuses, des feux d'artifice, des ventilateurs électriques et d'autres personnes. Ne pas de fuite sur votre appareil (odeur de gaz), déplacez-le à l'extérieur, dans un endroit bien aéré, loin de toute flamme, où il est possible de détecter et arrêter la fuite. Si vous souhaitez vérifier des fuites, faites-le à l'extérieur. N'essayez pas de détecter les fuites à l'aide d'une flamme ; utilisez de l'eau savonneuse. Ne pas utiliser le réchaud sous pression. Ne pas utiliser le réchaud en plein air. Ne pas laisser le réchaud sans surveillance. Tenir à l'écart des enfants. Le réchaud ne doit pas être utilisé à l'intérieur. Ne pas utiliser le réchaud sous le vent, le vent peut faire chauffer le réservoir de gaz et le faire exploser.

Allumez le brûleur avant de placer le récipient de cuisson sur le brûleur. Le brûleur à longueur de bras et à distance de votre visage lors de l'allumage. Le flammes peut être intenses et soudaine pendant l'allumage. N'approchez pas votre visage du brûleur pendant l'allumage. Ne pas allumer le brûleur. Ceci pourrait provoquer une explosion ou un incendie. Le réchaud ne doit pas être exposé à des vapeurs ou liquides inflammables pendant l'allumage. Le brûleur ne s'allume pas dans les 5 secondes, éteignez le réchaud et attendez 1 minute. Le brûleur doit rester centré sur le brûleur (1-2). Ne pas utiliser avec des ustensiles de cuisine d'un diamètre supérieur à 20 cm (8 pouces).

RANGEMENT APRÈS UTILISATION

Fermez les soupapes de réglage (3-1) en tournant dans le sens des aiguilles d'une montre afin d'éteindre la flamme de chaque brûleur. Retirez le récipient de cuisson du MIGHTYMO (1-2). Laissez refroidir le réchaud. Si vous rangez le MIGHTYMO, DÉBRANCHEZ LE RÉCHAUD DES CARTOUCHES DE GAZ. TOUTES LES PARTIES MÉTALLIQUES PEUVENT ÊTRE CHAUDES. ÉLEVÉ. ALWAYS VOUS TOUJOURS QUE LES BRÛLEURS SONT ÉTEINTS AVANT DE DÉCONNECTER LA BOUTEILLE DE GAZ. Dévissez MIGHTYMO de votre cartouche de gaz. Basculez la soupape de réglage (3-1) en position fermée. Repliez les supports du pot en position fermée (5). Pliez les pieds du stabilisateur en position fermée. Rangez MIGHTYMO et le stabilisateur de cartouche de combustible dans le sac d'emballage (non représenté).

Déconnectez toujours la cartouche de combustible après utilisation. Les cartouches de combustible peuvent exploser. Rangez les cartouches de gaz dans un endroit sec, bien aéré, loin de sources de chaleur et hors de portée des enfants.

DÉPANNAGE ET ENTRETIEN

Ne modifiez pas cet appareil. Toute modification du produit et/ou utilisation du produit non conforme aux instructions et à l'utilisation recommandée peut être dangereuse et entraîner l'annulation de la garantie. Cet appareil ne doit être réparé par un technicien agréé. Si vous ne parvenez pas à corriger ce problème à l'aide de cette notice d'utilisation, consultez la garantie limitée ci-dessous. Contactez votre revendeur, votre distributeur ou Jetboil pour obtenir des pièces et/ou une réparation. Si votre réchaud fonctionne mal, vérifiez le tube de mélange pour vous assurer que les orifices d'aération ne sont pas bouchés et qu'ils ne contiennent pas de contaminants étrangers. Le réchaud ne soupape reste propre et exempte de débris en permanence. Si un retour de flamme se produit, fermez le gaz à la source et contactez votre fournisseur.

Joint torique : Si le joint torique (3-4) est abîmé ou fissuré, contactez votre revendeur ou Jetboil pour obtenir de l'aide.

La flamme ne s'éteint pas : La soupape est endommagée. Resserrez la soupape autant que possible, éteignez la flamme et fermez immédiatement la cartouche de combustible. Retournez au revendeur.

Remoyez votre appareil à votre revendeur.

Allumez le combustible à l'aide d'une étincelle : Si l'allumeur ne produit pas d'étincelle, vérifiez la position de l'électrode par rapport au brûleur (2.5). Le fil d'allumage doit dépasser de la céramique de l'allumeur (2.3) et une longueur d'environ 3 mm (1/8 pouce) doit rester visible. Le fil doit être orienté vers le centre du brûleur. Le positionnement du fil et la surface supérieure du brûleur. Si sa position ne correspond pas aux indications ci-dessus, ajustez le fil pour le mettre en place. Si l'allumeur ne fonctionne pas, contactez votre revendeur ou Jetboil pour réparer l'appareil. Si le brûleur s'allume mais ne parvient pas à allumer le combustible :

INFORMATIONS CONCERNANT LA GARANTIE

ÉTATS-UNIS/CANADA : Jetboil MIGHTYMO bénéficie d'une garantie limitée d'un an. Si ce produit ne fonctionne pas correctement lors d'un usage normal pendant une période d'un an après son achat, contactez le revendeur ou Jetboil pour obtenir des informations sur le processus de retour. Jetboil déterminera, à sa seule discrétion, si le problème est couvert par la garantie. Le cas échéant, Jetboil réparera ou remplacera l'unité à sa discrétion et vous la renvoiera gratuitement. Cette garantie ne couvre pas les dommages ou dysfonctionnements occasionnés par un usage abusif, une modification, un manque d'entretien, une négligence, l'usure normale, des accidents ou une utilisation différente de celle qui figure dans cette notice d'utilisation. Cette garantie ne s'applique qu'à l'acheteur initial. Aucune garantie, expresse ou implicite, notamment de valeur marchande et d'adéquation à un usage particulier, n'est couverte par la présente garantie. Jetboil décline toute responsabilité pour tout dommage indirect ou consécutif. Cette garantie vous confère des droits précis. Vous pouvez également jouir d'autres droits, lesquels peuvent varier d'un État à l'autre. Certains États ne permettent pas l'exclusion ou la limitation de dommages indirects ou consécutifs, ou la limitation ou l'exclusion de garanties implicites. Par conséquent, les exclusions ou limitations ci-dessus peuvent ne pas vous concerner.

INTERNATIONAL : Contactez votre revendeur ou distributeur local pour obtenir des informations concernant toute garantie couvrant votre MIGHTYMO. Pour une liste des distributeurs, reportez-vous à la liste fournie ailleurs dans cette notice, ou visitez jetboil.com. Ne modifiez pas l'appareil. Toute modification et/ou utilisation du produit non conforme aux instructions et à l'utilisation recommandée peut être dangereuse et annuler la garantie. MIGHTYMO ne doit être réparé que par un technicien autorisé. Rapportez votre appareil à votre revendeur ou distributeur local si un problème se produit. Contactez Jetboil à l'aide de votre notice d'utilisation.

Visitez www.jetboil.com/wheretobuy pour trouver un dépositaire

(DE) DEUTSCH

Wichtig: *Bitte lesen Sie diese Anleitung sorgfältig durch, um sich mit dem Gerät vertraut zu machen, bevor Sie es an eine Gaskartusche anschließen. Bitte diese Anleitung aufbewahren.* NUR IM FREIEN VERWENDEN

SICHERHEITSHINWEISE

SICHERHEITSHINWEISE
Falls Sie Gas riechen:
1. Versuchen Sie nicht, das Gerät zu bedienen.
2. Löschen Sie jegliche offene Flamme.
3. Stellen Sie den Brennstoffnutzfluss ab.

SICHERHEITSHINWEISE
Lagern und verwenden Sie kein Benzin oder sonstige Flüssigkeiten mit leicht entzündlichen Dämpfen in der Nähe dieses oder eines anderen Haushaltsgeräts.

KOHLENMONOXIDGEFAHR

GEFAHR KOHLENMONOXIDGEFAHR
Dieses Gerät kann Kohlenmonoxid erzeugen, welches geruchlos ist.
Verwendung in geschlossenen Räumen kann zum Tod führen.
Verwenden Sie dieses Gerät nicht in einem geschlossenen Raum wie etwa einem Campmobil, einem Zelt, einem Auto oder einer Wohnung.

Falls das Gerät undichte Stellen aufweist (Gasgeruch), bringen Sie es an einen gut belüfteten, flammenfreien Ort, wo das Leck abgedichtet werden kann. Überprüfen Sie Ihr Gerät jährlich auf Lecks. Verwenden Sie keine Flamme, um Lecks zu ermitteln; verwenden Sie nicht. Lecks mit einer Flamme zu finden, sondern verwenden Sie Seifenwasser. VERWENDEN SIE DIESES GERÄT NUR IN GUT BELÜFTETEN ORTEN. Zugängliche Teile können sehr heiß werden. Halten Sie kleine Kinder von ihnen fern. Der Mightymo muss mit einem Fläche betrieben werden, er darf nicht in der Nähe entzündlicher Materialien benutzt werden und muss mindestens 1 m (3.3 ft) von angrenzenden Oberflächen (Wände, Decken, Decken) entfernt sein. Wenn der Brenner angezündet ist, darf der MIGHTYMO nicht transportiert, gehoben oder gekippt werden. Deckundt könnte die Flamme auffrischen.

SPECIFICATIONS

Gasgutsorgung: Butan unter Dampfdruck. Nur mit 100 g/230 g/450 g Jetboil Jetpower Butan/Propangaskartuschen (nicht enthalten) verwenden. Die Gaskartuschen muss die Anforderungen EN417 oder AS2278 erfüllen. Die Gaskartuschen sollen mit Gasdetektoren ausgestattet sein. Gasverbrauch: 11 MJ/h (A)/1 215 g/h 13 kW(.0)/1 000 BTU/h (CA)

MONTAGE

Consulte los siguientes dibujos que aparecen en la página 1 para instalar y utilizar el MIGHTYMO:

1. MIGHTYMO Listo para usar.
2. Retire la tapa del cartucho.
3. Válvula de control
4. Dispositivo de sujeción de la bombona
5. MIGHTYMO Cerrado para su almacenamiento
6. Estabilizador de la bombona

Saque los elementos embalados de la bolsa (no se muestran). Despliegue las patas estabilizadoras (3x) para que queden en la posición de apertura máxima (1-1). Inicialice la válvula de control (2-2) y verifique que está cerrada (gire en el sentido de las agujas del reloj). Quite el mango del cuerpo de la válvula. Verifique que la válvula de control está cerrada (gire en el sentido de las agujas del reloj). Asegúrese de que el O-ring (3-4) está colocado y en buenas condiciones antes de conectar el aparato al cartucho de gas. No se use el aparato si tiene sellos dañados o desgastados. No se use el cartucho de gas con un bote oxidado, dañado o no apropiado. Sujete el cartucho de gas en posición vertical y atornillelo firmemente a MIGHTYMO (4-1). Apriete con la mano. No apriete demasiado. Desplegue las patas estabilizadoras y conecte el estabilizador al cartucho de combustible (4-2). Asegúrese de que el estabilizador está correctamente colocado y centrado. Coloque la base del quemador, el cartucho de combustible conectado y el estabilizador en una superficie lisa, nivelada y nivelada. Coloque la olla encima.

ADVERTENCIAS DE USO

No deje el hornillo desatendido durante el uso. Mantenga la zona alejada de líquidos inflamables, gasolina, gasolina o otros líquidos o vapores inflamables. No obstruya el flujo de combustión y ventilación al hornillo. Antes de empezar, compruebe que los sellos de la válvula de regulación y el contenedor de gas están colocados correctamente antes de conectar un nuevo contenedor de gas. Cambie la boquilla de gas si los sellos están dañados o desgastados. Encienda preferiblemente al aire libre, lejos de fuentes de ignición como llamas, pilotos, fuegos eléctricos, y lejos de otras personas. Si el aparato tiene una fuga (olor a gas), retírelo inmediatamente a un lugar bien ventilado, preferiblemente al aire libre, donde se pueda localizar y detener la fuga. Si desea comprobar si el aparato tiene fugas, hágalo al aire libre. No use llamas para detectar fugas; use agua jabonosa. Aplique agua jabonosa en los bajos bien los puntos de conexión de gas entre la bombona de gas y el aparato. Si sales burbujas, hay una fuga de gas. Cierre el suministro de gas y no utilice el aparato hasta que haya reparado la fuga. No utilice el aparato en una fuga de gas usando una llama, ma tiene que ir acaga aspanola. Apágalos del agua aspanola sui cortó di gaz. Si tiene una fuga de gas, no intente encender el aparato. Si el aparato tiene una fuga, apáguelo de la fuente de gas. No utilice el aparato en interior. Coloque la base del quemador, el cartucho de combustible conectado y el estabilizador en una superficie lisa, nivelada y nivelada. Coloque la olla encima.

INSTRUCCIONES DE USO

Encienda el quemador antes de colocar el recipiente sobre él. Mantenga la cara alejada del quemador cuando lo encienda. No se incline sobre el quemador durante el encendido. Nunca acerque líquidos o vapores inflamables al hornillo cuando está encendiendo el quemador. Puede producirse una explosión o un incendio. El hornillo no se debe exponer a vapores o líquidos inflamables cuando se está encendiendo el quemador. Coro encontrar el quemador en 5 segundos, apague el hornillo y espere 1 minuto. Nunca se encuentra el quemador mientras está encendido. Se puede escapar el combustible y producirse una llamarada. Coroar. Que la válvula de control (3-1) no se quede floja. Ponga la olla en el centro del quemador. Cuando utilice las cenizas Jetboil FlashWare (1.1), utiliza líquido o comida líquida a la cantada antes de encender el quemador. Si no lo hace, puede dañar el fondo de la olla. Si utiliza ollas de más de 20 cm de diámetro, no coloque ollas en el quemador.

CÓMO GUARDAR EL APARATO DESPUÉS DE USARLO

Cierre las válvulas de control (3-1) apretando en el sentido de las agujas del reloj para apagar la llama. Retire la olla del quemador MIGHTYMO (1-2). Deje que el hornillo se enfríe. LAS PIEZAS METÁLICAS EXPUESTAS PUEDEN ESTAR CALIENTES. SIEMPRE SE DEBE COMPROBAR QUE EL QUEMADOR ESTÁ APAGADO ANTES DE DESCONECTAR LA BOMBONA DE COMBUSTIBLE. Desconecte MIGHTYMO de la bombona de gas. Desplegue la válvula de control (3-1) hacia la posición de cierre. Pliegue los soportes de la cazuela hacia la posición de cierre (5). Pliegue las patas estabilizadoras en la posición de cierre. Guarde MIGHTYMO y el estabilizador de la bombona de combustible en la bolsa (no se muestra).

Siempre desconecte el cartucho de combustible después de usarlo. Las bombonas de combustible pueden explotar. Almacene las bombonas de combustible en un lugar seco, bien aireado, lejos del calor y fuera del alcance de los niños.

CUIDADO Y MANTENIMIENTO

No modifique este aparato. Modificar este aparato o utilizarlo sin seguir las instrucciones o las recomendaciones de uso puede ser peligroso y anular su garantía. Este aparato solo debe ser reparado por personal no autorizado mangulo o repare este aparato. Si no puede solucionar un problema mediante estas instrucciones, contacte con su distribuidor o Jetboil. Contacte con su distribuidor o con el vendedor o distribuidor local, o con Jetboil directamente, para obtener repuestos o servicio de mantenimiento. Si el quemador no funciona correctamente, compruebe el tubo de mezcla para asegurarse de que los orificios de aire no están bloqueados y el chorro no está sucio o contaminado. Asegúrese de que la válvula está en buen estado y limpia. Si se produce un retroceso de la llama, cierre el suministro de gas y llámelo a su proveedor.

O-ring: Si el O-ring (3-4) está dañado o desgastado, contacte con su distribuidor o con Jetboil para que le ofrezcan el mantenimiento.

La llama no se apaga: La válvula está dañada. Apriete la válvula lo máximo posible, sopla para apagar la llama y después cierre inmediatamente el suministro de combustible. Devuelva el aparato al distribuidor.

Si el dispositivo de encendido no produce chispas: Si el dispositivo de encendido no produce chispas, compruebe la posición del electrodo en relación con el quemador (2.5). Aproximadamente 1 cm (1/8 pulgadas) de longitud del cable del dispositivo debe sobresalir de la cerámica del dispositivo de encendido (2.3). El cable debe estar orientado hacia el centro del quemador. Si el cable no está en una separación de 3 mm (1/8 pulgadas) entre el extremo del cable y la superficie superior del quemador. Si no está posicionado de la manera descrita, ajuste el cable para que esté en la posición correcta. Si el dispositivo de encendido no produce chispas, use cerillas o un mechero. Consulte con el vendedor o Jetboil para que lo revisen. Si el hornillo está encendido, pero el dispositivo de encendido no produce chispas:

INFORMACIÓN SOBRE LA GARANTÍA

EE.UU./CANADA: El Jetboil MIGHTYMO tiene un año de garantía limitada. Si este producto no funciona correctamente en condiciones normales de uso dentro del primer año de compra, póngase en contacto con el vendedor o con Jetboil directamente para obtener información sobre el proceso de devolución. Jetboil determinará si el problema está cubierto por la garantía. Jetboil reparará o sustituirá la unidad a su discreción y la devolverá gratuitamente a su destino. Esta garantía no cubre los daños o el mal funcionamiento causado por el mal uso, modificación, mantenimiento inadecuado, negligencia, desgaste normal, accidentes o uso distinto al descrito en estas descrito en estas instrucciones. Esta garantía solo la puede utilizar el comprador original. Se exige propia de cada uno. Jetboil no ofrece ninguna otra garantía, expresa o implícita, incluidas, entre otras, las garantías implícitas de comestibilidad y adecuación a un fin específico. Jetboil no será responsable de ningún daño accidental o consecuente. Esta garantía concede derechos legales específicos. También puedes existir otros derechos que varían según el estado. Algunos estados o provincias la exclusión o limitación de daños accidentales o consecuentes, o la limitación o exclusión de las garantías implícitas, por lo que las exclusiones o limitaciones anteriores pueden no ser aplicables al usuario.

INTERNACIONAL: Ponga en contacto con su vendedor minorista o distribuidor local para solicitar información sobre las garantías que cubren su MIGHTYMO. Si desea una lista de distribuidores, consulte la lista que se incluye en esta hoja o visite jetboil.com. No modifique el aparato. Modificar este producto o utilizarlo de forma distinta a la recomendada puede ser peligroso y anular su garantía. Jetboil MIGHTYMO solo debe ser reparado por personal autorizado. Devuelva su producto a su distribuidor o a Jetboil. Consulte a Jetboil para obtener ayuda.

(ES) ESPAÑOL

Importante: *Lea estas instrucciones para familiarizarse con el aparato antes de conectarlo a la bombona de gas. Conserve estas instrucciones para referencia futura.* PARA USO AL AIRE LIBRE SOLAMENTE

PARA SU SEGURIDAD

PARA SU SEGURIDAD
Si hay un gas:
1. *No intentar encender el aparato*
2. *Extinguir cualquier llama*
3. *Cuitar el aparato de la fuente de alimentación de gas*

PARA SU SEGURIDAD
No guarde o use gasolina o cualquier otro líquido que genere vapores inflamables cerca de éste o cualquier otro aparato.

PELIGRO DE INTOXICACIÓN CON MONÓXIDO DE CARBONO

PELIGRO PELIGRO DE INTOXICACIÓN CON MONÓXIDO DE CARBONO
Este aparato producir monóxido de carbono inodoro.
Usarlo en espacios cerrados puede causar la muerte.
Nunca se debe usar este aparato en espacios cerrados como casas rodantes, carpas, autos o casas.

Si el aparato tiene una pérdida (olor a gas), muévalo a un lugar ventilado y alejado de las llamas donde se pueda localizar y detener la fuga. Compruebe si hay fugas en su aparato (olor a gas) cada año. No use llamas para detectar pérdidas; use agua jabonosa. UTILICE EL APARATO EN ZONAS BIEN VENTILADAS. Las partes a alcance de la mano pueden calentarse mucho. Mantenga a los niños alejados del aparato. Mightymo debe estar en posición horizontal para funcionar y utilizarse lejos de materiales inflamables y a una distancia mínima de 1 m (3.3 pies) de cualquier superficie adyacente (paredes, techos, etc.). No mueva, levante o incline el MIGHTYMO mientras el quemador esté encendido. Los líquidos inflamados pueden producirse una llamarada.

ESPECIFICACIONES

Categoría de gas: Butano con presión de vapor. Sólo debe usarse con cartuchos de gas de isobutano/propano Jetboil Jetpower de 100 g/230 g/450 g (no venden por separado). La bombona debe cumplir las normas EN417 o AS2278. Puede ser peligroso intentar usar otros tipos de garrafa de gas. Tamaño de la entrada: 0,39 mm Consumo de gas: 11 MJ/h (A)/1 215 g/h 13 kW(.0)/1 000 BTU/h (CA)

MONTAJE

Consulte los siguientes dibujos que aparecen en la página 1 para instalar y utilizar el MIGHTYMO:

1. MIGHTYMO Listo para usar.
2. Retire la tapa del cartucho.
3. Válvula de control
4. Dispositivo de sujeción de la bombona
5. MIGHTYMO Cerrado para su almacenamiento
6. Estabilizador de la bombona

Saque los elementos embalados de la bolsa (no se muestran). Despliegue las patas estabilizadoras (3x) para que queden en la posición de apertura máxima (1-1). Inicialice la válvula de control (2-2) y verifique que está cerrada (gire en el sentido de las agujas del reloj). Quite el mango del cuerpo de la válvula. Verifique que la válvula de control está cerrada (gire en el sentido de las agujas del reloj). Asegúrese de que el O-ring (3-4) está colocado y en buenas condiciones antes de conectar el aparato al cartucho de gas. No se use el aparato si tiene sellos dañados o desgastados. No se use el cartucho de gas con un bote oxidado, dañado o no apropiado. Sujete el cartucho de gas en posición vertical y atornillelo firmemente a MIGHTYMO (4-1). Apriete con la mano. No apriete demasiado. Desplegue las patas estabilizadoras y conecte el estabilizador al cartucho de combustible (4-2). Asegúrese de que el estabilizador está correctamente colocado y centrado. Coloque la base del quemador, el cartucho de combustible conectado y el estabilizador en una superficie lisa, nivelada y nivelada. Coloque la olla encima.

ADVERTENCIAS DE USO

No deje el hornillo desatendido durante el uso. Mantenga la zona alejada de líquidos inflamables, gasolina, gasolina o otros líquidos o vapores inflamables. No obstruya el flujo de combustión y ventilación al hornillo. Antes de empezar, compruebe que los sellos de la válvula de regulación y el contenedor de gas están colocados correctamente antes de conectar un nuevo contenedor de gas. Cambie la boquilla de gas si los sellos están dañados o desgastados. Encienda preferiblemente al aire libre, lejos de fuentes de ignición como llamas, pilotos, fuegos eléctricos, y lejos de otras personas. Si el aparato tiene una fuga (olor a gas), retírelo inmediatamente a un lugar bien ventilado, preferiblemente al aire libre donde se pueda localizar y detener la fuga. Si desea comprobar si el aparato tiene fugas, hágalo al aire libre. No use llamas para detectar fugas; use agua jabonosa. Aplique agua jabonosa en los bajos bien los puntos de conexión de gas entre la bombona de gas y el aparato. Si salen burbujas, hay una fuga de gas. Cierre el suministro de gas y no utilice el aparato hasta que haya reparado la fuga. No utilice el aparato en una fuga de gas usando una llama, ma tiene que ir acaga aspanola. Apáglenos del agua aspanola sui cortó di gaz. Si tiene una fuga de gas, no intente encender el aparato. Si el aparato tiene una fuga, apáguelo de la fuente de gas. No ut

JETBOIL

MIGHTYMO
COOKING STOVE

(EN) Instructions for use
(FR) Directives d'utilisation
(DE) Gebrauchsanleitung
(ES) Instrucciones de uso
(IT) Istruzioni per l'uso
(NL) Gebruiksaanwijzingen
(DA) Instruktioner for brug
(FI) Käyttöohjeet

Model: MightyMo (MTYM)

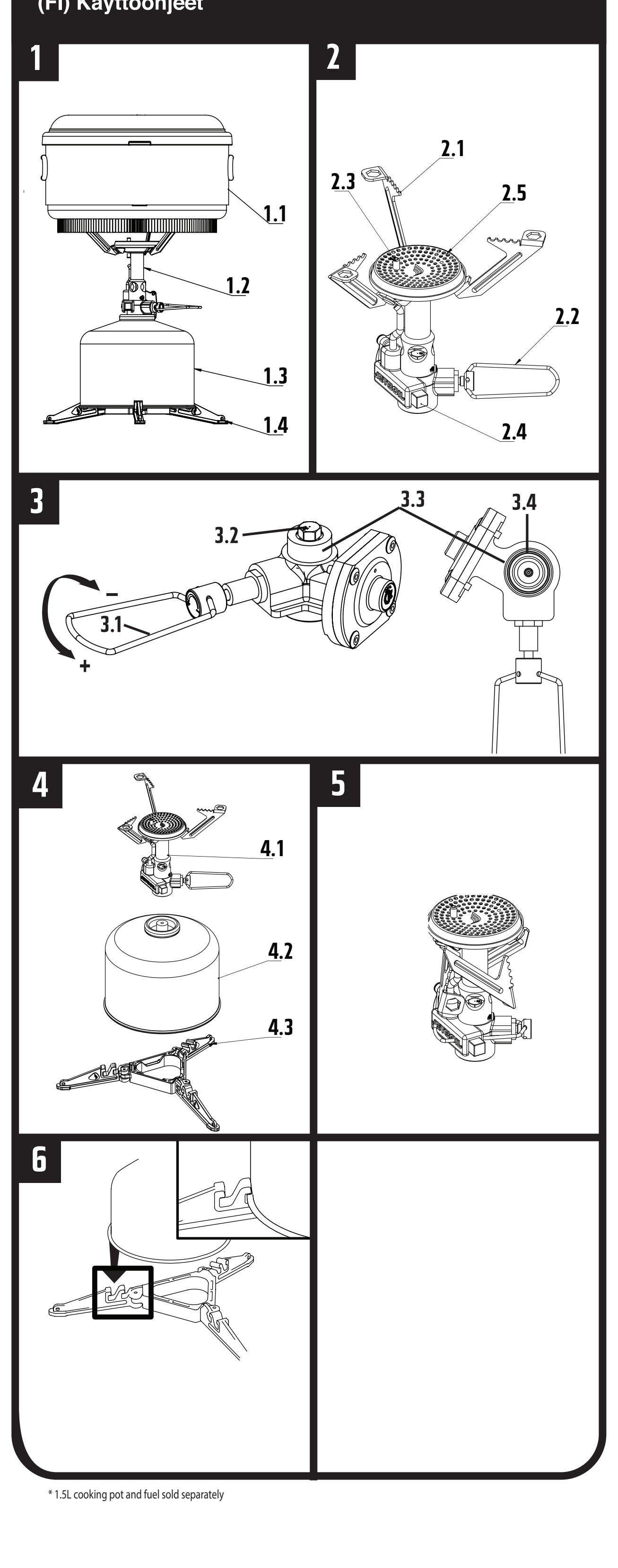

* 1.5L cooking pot and fuel sold separately

V2

(NO) NORSK

Viktig: *Les denne bruksanvisningen nøye for å gjøre deg kjent med apparatet før du kobler det til gassbeholderen. Oppbevar bruksanvisningen for fremtidig bruk.* **KUN FOR UTENDØRS BRUK**

FOR DIN SIKKERHET

Om du lukter gass:
1. Ikke forsøk å tenne på innretningen.
2. Slukk åpne flammer.
3. Frakople fra brenseltilførselen.

Ikke oppbevar eller bruk bensin eller andre væsker med brannfarlig damp i nærheten av denne eller andre innretninger.

KARBONMONOKSIDFARE

FARE
Denne innretningen kan produsere karbonmonoksid som ikke avgir noen lukt.
Bruk av det på et innesluttet sted kan ta livet av deg.
Aldri bruk denne innretningen i et innesluttet sted slik som campingbil, telt, bil eller hjemme.

Om det er en lekkasje i ditt apparat (gasslukt), flytt den til et godt ventilert, flammefri sted hvor lekkasjen kan påvises og stoppes. Sjekk for lekkasjer på apparatet utendørs. Ikke bruk en flamme for å påvise lekkasjer, bruk såpevann. BENYTTES KUN I GODT VENTILERTE OMRÅDER. **Tilgjengelige deler kan bli meget varme. Hold små barn på avstand.** MightyMo må betjenes på en horisontal overflate og skal brukes på avstand fra antennelige materialer og minst 1 m fra tilgrensende overflater (vegger, tak osv.). Ikke flytt, løft eller vipp MIGHTYMO mens brenneren er slått på. Oppblussing kan oppstå.

SPESIFIKASJONER
Gasskategori: Butan under damptrykk. Bruk kun med 100/230/450 g Jetboil Jetpower isobutan-/propangasspatroner (solgt separat). Beholder må være i samsvar med standarden EN417 eller AS2278. Det kan være farlig å forsøke å tilpasse andre typer gassbeholdere.
Dysestørrelse: 0,39 mm **Gassforbruk:** 11 MJ/t (AU) || 215 g/t [3 kW] (EU) || 10 000 BTU/t (CA)

MONTERING
Se de følgende diagrammene vist på side 1 ved montering og bruk av MIGHTYMO
1. MIGHTYMO er klar til bruk.
2. MIGHTYMO utlagt til bruk
3. Kontrollventil
4. Beholderfeste
5. MIGHTYMO sammenlagt til lagring
6. Beholderstabilisator

Fjern pakket innhold fra pakkeposen (ikke vist). Sett på støttebein (3 x) til helt åpen posisjon (2.1). Legg ut kontrollventiloppheng (2.2) og kontroller at ventilen er lukket (drei med klokken). Vipp ut bøylen fra ventilkroppen. Kontroller at kontrollventilen er lukket (drei med klokken). Sikre at O-ringen (3.4) er på plass og i god tilstand før du tilkobler gasspatronen. Apparatet må ikke brukes hvis den er skadet eller har slitte tetninger. Ikke bruk et apparat som lekker, er skadet eller som ikke fungerer riktig. Hold patronen stående og skru den godt til MIGHTYMO (4.1). Stram kun med hånden, ikke stram for mye. Brett ut stabilisatorbeinene og fest på stabilisatoren til drivstoffpatronen (4.2). Sørg for at drivstoffpatronen er godt festet til og sentrert på stabilisatoren. Sett brennerbasen, festet gasspatron og stabilisatoren på en fast, jevn og kald overflate.

DRIFTSADVARSLER
Ikke la komfyren stå uten tilsyn under bruk. Hold komfyrområdet rent og fritt for brennbare materialer, brensel og andre antennelige damper og væsker. Ikke blokker brennflyten og ventilasjonsluften til komfyren. Kontroller at tetningene mellom apparatet og gassbeholderen er på plass og i god tilstand før tilkobling til gassbeholderen. Bytt alltid gassbeholderen i et godt ventilert område, helst utendørs, på avstand fra antennelseskilder, slik som åpne flammer, pilotflammer, elektriske flammer og på avstand fra andre personer. Om det er en lekkasje i apparatet (gasslukt), flytt det til et godt ventilert, flammefri sted hvor lekkasjen kan påvises og stoppes. Hvis du ønsker å kontrollere for lekkasjer på apparatet, gjør dette utendørs. Ikke bruk en flamme for å påvise lekkasjer, bruk såpevann. Drypp litt såpevann på gasskoblingspunktene mellom gassbeholderen og apparatet, hvis det bobler, er det en gasslekkasje. IKKE stek eller kok mat med lavt fuktighetsinnhold ved bruk av Jetboil 1,5L Flux Pot (1.1). **Om du varmer opp væsker nær maksimal kapasitet, bruk kun lav flammeinnstilling** og **sørg for å unngå at det koker over.** Skal ikke brukes med vindskjerm, vindskjermer kan overopphete drivstoffsylinderen. Hvis du overoppheter beholderen, kan den eksplodere.

BRUKSANVISNINGER
Tenn brenneren før du plasserer kokekaret på brenneren. Hold brenneren på en armslengde avstand, bort fra ansiktet, under antennelse. Flamme kan slå ut og blusse opp under antennelse. Utsett ovnen aldri for brannfarlig damp eller væsker mens du antenner brenneren. Det kan forårsake en eksplosjon eller brann. Komfyren skal ikke utsettes for antennelige damper eller væsker under tenning.
Tenne på brenneren: Test tenneren ved å trykke tennerknappen (2.4) før åpning av ventilen. Hvis det ikke ses noen gnist mellom elektroden (2.3) og brennere (2.5), se vedlikeholdsavsnittet. For å tenne på, åpne kontrollventilen (2.2) med klokken inntil den er helt åpen og gassflyten kan høres. Trykk deretter på tennerknappen (2.4) inntil flammen kan ses. Ikke flytt, løft eller vipp brenneren mens den er slått på. Brensel kan sprute og forårsake oppblussing.
Matlaging: Roter kontrollventilen (3.1) med klokken for å redusere flammeinnstillingen. Ved bruk av Jetboil FluxWare-kar (1.1), tilsett væske eller væskemat til kasserollen/pannen før den plasseres på brenneren - **IKKE VARM OPP EN TOM KASSEROLLE/PANNE.** Plasser kokekaret sentrert på MIGHTYMOs brennerbasen (1.2). Ikke bruk kokekar med over 20 cm diameter.

OPPBEVARING ETTER BRUK
Slå av kontrollventilene (3.1) (trekk til med klokken) for å slukke flammen. Fjern kokekaret fra MIGHTYMO (1.2). La komfyr kjøle seg ned. **EKSPONERTE METALLDELER KAN VÆRE VARME. KONTROLLER ALLTID AT BRENNEREN ER SLUKKET FØR FRAKOBLING AV BRENSELBEHOLDEREN.** Skru MIGHTYMO av fra gassbeholderen. Vend kontrollventilspaken (3.1) til lukket posisjon. Legg kokekarstøtter til lukket posisjon (5). Legg stabilisatorbeina til lukket posisjon. Legg MIGHTYMO og brenselbeholderstabilisatoren i pakkeposen (ikke vist).

Koble alltid fra brenselbeholderen etter bruk. Brenselbeholderen kan eksplodere. Oppbevar brenselbeholderen utendørs på en tørr, godt ventilert plass, bort fra varme og utilgjengelig for barn.

FEILSØKING OG VEDLIKEHOLD
Ikke modifiser denne innretningen. Modifikasjon av produktet og/eller bruk av produktet på en måte som ikke er i overensstemmelse med instruksjonene og anbefalt bruk, vil gjøre garantien ugyldig og kan være farlig. Denne innretningen må kun repareres av en autorisert person. Om et problem ikke kan korrigeres ved bruk av disse instruksjonene, se begrenset garanti nedenfor. Kontakt din lokale forhandler, distributør eller Jetboil for deler og/eller service. Hvis ovnen fungerer dårlig sjekk blandingsrøret for å sikre at lufthullene ikke er blokkert, og at jet-en ikke er skitten eller forurenset. Se til at ventilen holdes ren og avfallsfri til enhver tid. Hvis ovnen blusser tilbake i brennerslangen eller løftes, slå av komfyren, ring leverandøren.
O-ring: Om O-ringen (3.4) er skadet eller sprukket, kontakt din forhandler eller Jetboil for service.
Flammen slukkes ikke: Ventilen er skadet. Stram ventilen så mye som mulig, blås ut flammen, og løsne drivstoffpatronen med en gang. Henvend deg til forhandleren.
Tenningsanordningen gnister ikke: Hvis tenneren ikke skaper gnister, kontroller posisjonen til elektroden i forhold til brenneren (2.5). Omtrent 3 mm av tennervaieren skal stikke frem fra tennerkeramikken (2.3). Vaieren skal peke mot midten av brenneren med en 3 mm (1/8") åpning mellom enden av vaieren og toppoverflaten på brenneren. Hvis den ikke plasseres som beskrevet, reposisjoner elektroden tilsvarende. Om tenningsanordningen ikke gnister, bruk fyrstikker eller en lighter. Oppsøk din forhandler eller kontakt Jetboil for service. Hvis komfyren er våt, kan det hende at tenneren ikke skaper gnister.

GARANTIINFORMASJON
USA/CANADA: Jetboil MIGHTYMO har en 1-års begrenset garanti. Skulle dette produktet ikke fungere som det skal under normalt bruk innen 1 år etter anskaffelse, kontakt forhandleren eller Jetboil for returinformasjon. Jetboil vil bestemme om problemet er dekket av denne garantien. Om det er det vil Jetboil reparere eller skifte ut enheten etter eget forgodtbefinnende, og returnere den til deg gratis. Denne garantien dekker ikke skade eller feilfunksjon som oppstår fra misbruk, modifisering, feilaktig vedlikehold, uaktsomhet, normal slitasje, ulykke, eller bruk annet enn som beskrevet i disse instruksjonene. Denne garantien gjelder kun den originale kjøperen. Kjøpsbevis er krevd. Unntatt som oppgitt heri, finnes det ingen andre garantier, uttrykte eller påståtte, inkludert men ikke begrenset til, påståtte garantier for salgbarhet og skikkethet for et bestemt formål. Jetboil skal ikke være ansvarlig for følge- eller tilfeldige skader under noen omstendigheter. Denne garantien gir deg spesifikke juridiske rettigheter. Du kan også ha andre rettigheter som varierer fra delstat til delstat. Noen delstater tillater ikke eksklusjon eller begrensning av tilfeldige eller følgelige skader, eller begrensning eller eksklusjon av påståtte garantier, slik at de ovenstående eksklusjonene eller begrensningene muligens ikke gjelder deg.
INTERNASJONALT: Ta kontakt med din lokale forhandler eller distributør for informasjon om eventuelle garantier som dekker din MIGHTYMO. For en liste over distributører, se listen som finnes på et annet sted på dette arket, eller besøk jetboil.com. Ikke modifiser denne innretningen. Modifikasjon av produktet og/eller bruk av produktet på en måte som ikke er i overensstemmelse med instruksjonene og anbefalt bruk, vil gjøre garantien ugyldig og kan være farlig. MIGHTYMO må kun vedlikeholdes av en autorisert person. Returner til din lokale forhandler eller distributør om en feil ikke kan korrigeres ved bruk av disse instruksjonene.

For ytterligere diagrammer og ofte stilte spørsmål, besøk: **www.jetboil.com**

JOHNSON OUTDOORS

(SV) SVENSKA

Viktigt: *Läs denna bruksanvisning noggrant för att bekanta dig med apparaten innan du ansluter den till gasbehållaren. Spara denna bruksanvisning för framtida referens.* **FÅR ENDAST ANVÄNDAS UTOMHUS**

SÄKERHETSFÖRESKRIFTER

Om du känner lukten av gas:
1. Tänd inte gasolköket.
2. Släck lågor i närheten.
3. Stäng av gastillförseln.

Använd och förvara inte bensin eller någon annan vätska med lättantändliga ångor i närheten av det här gasolköket.

KOLMONOXIDFÖRGIFTNING

VARNING!
Det här gasolköket kan producera luktfri kolmonoxid.
Det kan vara dödligt att använda gasolköket i ett inneslutet rum.
Använd aldrig gasolköket i ett inneslutet rum som t.ex. en husbil, ett tält, en bil eller i hemmet.

Om gasolköket läcker (gaslukt) ska det flyttas till ett välventilerat utrymme utan öppen eld, där läckan kan lokaliseras och tätas. Kontrollera gasolkökets utsida för att upptäcka eventuella läckor. Använd inte öppen låga för att hitta läckor, använd i stället tvålvatten. ANVÄND ENDAST I VÄL VENTILERADE UTRYMMEN. **Gasolkökets delar kan bli mycket heta. Håll barn borta från gasolköket.** MightyMo får enbart användas i horisontellt läge och måste hållas borta från antändliga material och minst 1 m ifrån angränsande ytor (väggar, tak, etc.) När MIGHTYMO är tänd får den inte flyttas, lyftas eller tippas. Den kan då flamma upp.

SPECIFIKATIONER
Gaskategori: Butan under ångtryck. Använd endast 100 g/230 g/450 g Jetboil Jetpower isobutan-/propangasbehållare (säljs separat). Bränslebehållaren måste uppfylla EN417- eller AS2278-standarden. Användning av andra typer av gasbehållare kan innebära fara.
Jet-storlek: 0,39 mm **Gasförbrukning:** 11 MJ/h (AU) || 215 g/h [3 kW] (EU) || 10 000 BTU/h (CA)

MONTERING
Se följande diagram som visas på sida 1 när du monterar och använder MIGHTYMO
1. MIGHTYMO redo att användas.
2. MIGHTYMO utvikt för användning
3. Reglerventil
4. Fäste för bränslebehållare
5. MIGHTYMO hopvikt för förvaring
6. Stabilisator för bränslebehållare

Avlägsna förpackat innehåll från påsen (visas ej). Distribuera stödbenen för kokkärlet (3 st.) till fullständigt öppen position (2.1). Vik ut ventilens reglagehandtag (2.2) och kontrollera att ventilen är stängd (vrid medurs). Vik ut reglaget från ventilen. Kontrollera att reglaget är stängt (vrid medurs). Försäkra dig om att O-ringen (3.4) är rätt monterad och i gott skick innan du ansluter gasbehållaren. Använd inte apparaten om den har skadade eller slitna förslutningar. Använd inte en apparat som läcker, är skadad eller som inte fungerar korrekt. Håll behållaren upprätt och skruva fast den ordentligt på MIGHTYMO (4.1). Skruva fast behållaren för hand, dra inte åt för hårt. Vik ut stabilisatorns ben och anslut stabilisatorn till bränslebehållaren (4.2). Försäkra dig om att bränslebehållaren är säkert ansluten till och riktad mot mitten av stabilisatorn. Placera brännarbasen, med bränslebehållaren ansluten, och stabilisatorn på en stadig, plan, sval yta.

VARNING
Lämna inte spisen obevakad medan den används. Håll spisutrymmet fritt från föremål och fritt från brännbara material, bensin och andra antändliga ångor och vätskor. Hindra inte flödet av förbrännings- och ventilationsluft till spisen. Kontrollera att förslutningarna mellan apparaten och gasbehållaren är rätt monterade och i gott skick innan du ansluter apparaten till gasbehållaren. Byt ut gasbehållaren på en välventilerad plats, helst utomhus, och på avstånd från tändkällor såsom öppna lågor, pilotflammor, elektriska eldar samt från andra människor. Om det finns en läcka på din apparat (gaslukt), förflytta den omedelbart utomhus till en välventilerad, eldfri plats där läckan kan lokaliseras och stoppas. Om du vill leta efter läckor på din apparat, gör det utomhus. Försök inte lokalisera läckor med hjälp av en låga, använd tvålvatten. Placera lite tvålvatten på gasanslutningspunkterna mellan gasbehållaren och apparaten. Om det bubblar finns det en läcka. Du FÅR INTE steka eller koka livsmedel med låg fukthalt när du använder kokkärlet Jetboil 1,5 l Flux (1.1). **Om du värmer vätskor till temperaturer nära kokkärlets maxkapacitet bör du endast använda liten en låga och iaktta försiktighet så att det inte kokar över.** Använd inte tillsammans med skyddsglas då dessa kan orsaka överhettning i bränslecylindern. Om du överhettar cylindern kan den explodera.

BRUKSANVISNING
Tänd brännaren innan du placerar kokkärlet på den. Håll brännaren på armlängds avstånd från ansiktet när den tänds. Lågan kan flamma upp under tändning. Håll gasolköket på avstånd från lättantändliga ångor och vätskor när du tänder det. Risk för explosion och brand föreligger. Spisen får inte utsättas för antändliga ångor eller vätskor under tändningen.
Tända brännaren: Testa tändanordningen genom att trycka på tändarknappen (2.4) innan du öppnar ventilen. Om ingen gnista uppstår mellan elektroden (2.3) och brännaren (2.5), se avsnittet om underhåll. För att tända, öppna styrventilen (2.2) moturs tills den öppnats helt och gasflödet är hörbart, tryck sedan på tändarknappen (2.4) tills en låga syns. Flytta, lyft eller tippa inte brännaren när lågan är tänd. Bränsle kan spillas och orsaka brand.
Tillagning: Rotera reglerventilen (3.1) medurs för att minska lågan. Om du använder Jetboil FluxWare-kärl (1.1), tillsätt vätska eller flytande livsmedel innan du placerar kokkärlet/pannan på brännaren. **HETTA INTE UPP TOMMA KOKKÄRL/PANNOR.** Placera kokkärlet i mitten av MIGHTYMO-brännarbasen (1.2). Använd inte med köksredskap som är över 20 cm i diameter.

FÖRVARING EFTER ANVÄNDNING
Stryp styrventilerna (3.1) (dra åt medurs) för att släcka lågan. Avlägsna kokkärlet från MIGHTYMO (1.2). Låt spisen kylas av. **METALLDELARNA KAN VARA HETA. KONTROLLERA ALLTID ATT BRÄNNAREN ÄR SLÄCKT INNAN DU KOPPLAR BORT BRÄNSLECYLINDERN.** Skruva loss MIGHTYMO från gasbehållaren. Skifta ventilens flödesreglage (3.1) till stängt läge. Vik kokkärlsstöden till stängt läge (5). Vik stabilisatorns ben till stängt läge. Förpacka MIGHTYMO och bränslebehållaren i påsen (visas ej).

Koppla alltid från bränslebehållaren efter användning. Bränslebehållare kan explodera. Förvara bränslebehållare utomhus på en torr, kall och väl ventilerad plats, utom räckhåll för barn.

FELSÖKNING OCH UNDERHÅLL
Ändra inte detta gasolkök på något sätt. Ändring av produkten och/eller användning av produkten på ett sätt som inte är i enlighet med instruktionerna eller rekommenderad användning, kan innebära fara, och gör garantin ogiltig. Gasolköket får endast repareras av en auktoriserad person. Om ett problem inte kan åtgärdas med hjälp av dessa instruktioner, se avsnittet Begränsad garanti nedan. Kontakta din lokala återförsäljare, distributör eller Jetboil för reservdelar och/eller service. Om köket fungerar dåligt ska du kontrollera blandarslangen för att säkerställa att lufthålen inte är blockerade, och att munstycket inte är smutsigt eller förorenat. Försäkra dig om att ventilen alltid är ren och fri från fragment. Om spisen flammar tillbaka till brännartuben eller -lyft, stäng av spisen och ring leverantören.
O-ring: Om O-ringen (3.4) är skadad eller sprucken ska du kontakta din lokala återförsäljare eller Jetboil för service.
Lågan slocknar inte: Ventilen är skadad. Skruva åt ventilen så mycket som möjligt, blås ut lågan och skruva omedelbart av bränslebehållaren. Återlämna till försäljaren.
Tändaren avger ingen gnista: Om tändanordningen inte avger någon gnista, kontrollera elektrodens läge i förhållande till brännaren (2.5). En tändtrådslängd på 3 mm ska sticka fram från tändarkeramiken (2.3). Tråden ska peka mot mitten av brännaren med 3 mm avstånd mellan trådänden och brännarens övre yta. Omplacera elektroden om den inte är placerad enligt beskrivningen. Om det inte uppstår någon gnista ska du använda tändstickor eller en tändare. Kontakta din lokala återförsäljare eller Jetboil för service. Om spisen är våt är det möjligt att tändanordningen inte avger en gnista.

GARANTIINFORMATION
USA/KANADA: Jetboil MIGHTYMO har en begränsad garanti på 1 år. Om produkten inte fungerar som den ska inom 1 år från inköpsdatum trots normal användning, ska du kontakta din återförsäljare eller Jetboil för information om returnering. Endast Jetboil avgör huruvida problemet täcks av denna garanti. Om så är fallet reparerar eller ersätter Jetboil produkten efter eget godtycke och levererar den till dig kostnadsfritt. Denna garanti täcker inte skador eller fel som uppstått till följd av felaktig användning, ändringar, olämpligt underhåll, oaktsamhet, normalt slitage, olycka, eller annan användning än vad som beskrivs i denna bruksanvisning. Garantin gäller endast för den person som gjorde det ursprungliga köpet. Inköpsbevis krävs. Med undantag av ovanstående begränsade garanti finns inga andra garantier, uttryckliga eller underförstådda, inklusive men inte begränsade till underförstådda utfästelser om säljbarhet och lämplighet för ett visst ändamål. Jetboil kan inte hållas ansvarigt för några som helst följdskador eller oförutsedda skador. Denna garanti ger dig vissa specifika lagliga rättigheter. Du kan också ha andra rättigheter som kan variera mellan olika delstater (USA). Vissa stater tillåter inte undantag från eller begränsning av ansvar för oförutsedda skador eller följdskador, eller undantag från eller underförstådda garantier, vilket kan innebära att ovanstående begränsningar eller undantag inte gäller för dig.
ÖVRIGA VÄRLDEN: Kontakta din lokala återförsäljare för information om de garantier som gäller för din MIGHTYMO. För en lista över återförsäljare, se listan i detta dokument eller besök jetboil.com. Ändra inte detta gasolkök på något sätt. Ändring av produkten och/eller användning av produkten på ett sätt som inte är i enlighet med instruktionerna eller rekommenderad användning, kan innebära fara, och gör garantin ogiltig. MIGHTYMO får endast underhållas av en auktoriserad person. Lämna tillbaka varan till din lokala återförsäljare eller distributör om du inte kan lösa ett problem med hjälp av dessa instruktioner.

För ytterligare diagram och vanliga frågor besök: **www.jetboil.com**

(CN) [示意图]

重要提示：在将本炊具与气体容器连接前，请仔细阅读本使用说明，熟悉本炊具。请妥善保管本说明，以供今后参考。本炊具只能在室外使用

为了您的安全

如果您闻到气体的气味：
1. 不要试图点燃器具。
2. 扑灭任何明火。
3. 切断燃料供应。

不要在本器具或任何其他器具的附近存放或使用汽油或任何其他带易燃蒸汽的液体。

一氧化碳危害

危险
本器具可能产生无味的一氧化碳。在密闭空间内使用本器具可能会有生命危险。不要在野营车、帐篷、汽车或住宅等密闭空间内使用本器具。

如果您的炊具发生泄漏（闻到气体的气味），请将它搬到通风良好且不存在明火的地方，以便查明及修复泄漏点。在室外检查炊具上的泄漏点。不要用火焰去检测泄漏点；请使用肥皂水。请只在通风良好的地方使用。易触到的部件可能变得非常烫。不要让孩子靠近本炊具。MightyMo 必须在远离易燃材料的水平面上操作使用，并应离邻接面（墙壁、天花板等）至少 1 米（3.3 英尺）远。在燃烧器燃烧时，不要移动、提起或倾倒 MIGHTYMO。燃烧的火焰可能会摇曳不定。

规格
气体类型：加注压力的丁烷气。只能与 100 克 / 230 克 / 450 克 Jetboil Jetpower 异丁烷 / 丙烷气罐（另售）搭配使用。燃料罐必须符合 EN417 或 AS2278 标准。与其他类型的气体容器搭配使用可能会产生危险。
喷口尺寸：0.39 毫米气体消耗量：11 兆焦耳（MJ）/小时（AU）II 215 克/小时 [3 千瓦]（EU）II 10,000 英国热量单位（BTU）/小时（CA）

组装
在组装和操作 MIGHTYMO 时，请参考第 1 页上的示意图：
1. MIGHTYMO 准备就绪。
2. 打开 MIGHTYMO 以备使用
3. 控制阀
4. 燃料罐附件
5. 收起 MIGHTYMO 以便于存放
6. 燃料罐稳定器

从包装袋中取出包装好的物品（无图示）。将锅架支撑脚（3x）展开至完全打开位置（2.1）。打开阀门控制卡紧环（2.2）并检查阀门是否关闭（按顺时针方向拧动）。打开阀体卡紧环。检查控制阀是否关闭（按顺时针方向拧动）。在与气罐连接前，确认 O 型环（3.4）处在适当位置并且处于良好状态。如果本炊具的密封件已经损坏或磨损，请不要使用本炊具。如果本炊具泄漏、损坏或工作不正常，请不要使用本炊具。使气罐保持垂直，然后将其拧紧固定在 MIGHTYMO（4.1）上。只能用手旋紧气罐，但不要旋得过紧。打开稳定器支脚，然后将稳定器安装在燃料罐（4.2）上。确保将燃料罐牢固安装在稳定器上并处于中心位置。把燃烧器基座、附连的燃料罐和稳定器放在坚实、水平、阴凉的平面上。

操作注意事项
切勿在无人看管的情况下使用炉子。确保炉子区域内干净且没有易燃材料、气体管道和其他易燃气化物和液体。切勿阻挡助燃气体和通风气体流向炉子。在将本炊具与气体容器相连之前，请检查本炊具与气体容器之间的密封件是否处在适当位置并且处于良好状态。请在通风良好的地点（最好是室外）更换气罐，请远离任何火源，比如明火、起火火苗、电热器，同时远离其他人。如果您的炊具发生泄漏（闻到气体的气味），请立即将它搬到室外通风良好且不存在明火的地方，以便查明及修复泄漏点。如果您想要检查您炊具上的泄漏点，请在室外进行操作。不要试图用火焰去检测泄漏点；请使用肥皂水。在气罐与炊具之间的气体连接点上涂抹一些肥皂水，如出现气泡，则说明漏气。在使用 Jetboil 1.5L Flux Pot（1.1）时，不要煎炒或烹煮水分含量较低的食物。如果所加热的液体近乎满装，只能使用小火并且应小心避免沸溢。不要使用挡风板，因为挡风板可能会导致燃料汽缸过热。如果汽缸过热，可能会发生爆炸。

操作说明
将烹调容器放上燃烧器之前请先点燃燃烧器。点火的过程中应与燃烧器保持一臂之距，脸部也要远离燃烧器。点火过程中火焰可能会喷发并摇曳不定。在点燃燃烧器时不要使炉子接触到易燃蒸汽或液体，否则可能会引发爆炸或火灾。在点火时，炉子不得接触到易燃气化物或液体。
点燃燃烧器：在打开阀门之前，按下点火器按钮（2.4）以测试点火器。如果电极（2.3）与燃烧器（2.5）之间没有火花产生，请参考维修保养一节。点火时，逆时针打开控制阀（2.2）直至完全打开，并听到气体流动的声音，然后按下点火器按钮（2.4）直至看到火焰。点火时不要移动、提起或倾倒燃烧器，否则燃料可能会溅出并猛烈燃烧。
烹调：按顺时针方向拧动控制阀（3.1），降低火力。如使用的是 Jetboil FluxWare 烹调容器（1.1），请先在锅 / 平底锅内加入液体或流质食物，然后再将其置于燃烧器上 – 切勿加热空的烹饪锅 / 平底锅。将烹饪容器置于 MIGHTYMO 燃烧器基座（1.2）的中心位置。请勿使用直径超过八英寸的炊具。

使用后的存放
关闭控制阀（3.1）（按顺时针方向拧紧）以熄灭火焰。从 MIGHTYMO（1.2）上取下烹饪容器。使炉子自然冷却。裸露的金属部件可能会很烫。在与燃料汽缸断开连接前，总是确认燃烧器上的火焰已熄灭。从燃气罐上拧开 MIGHTYMO。轻弹阀门控制卡紧环（3.1）至关闭位置。收起锅的支架至关闭位置（5）。收起稳定器支脚至关闭位置。将 MIGHTYMO 和燃料罐稳定器装入包装袋中（无图示）。

使用后务必断开燃料罐的连接。燃料罐可能会发生爆炸。把燃料罐存放在室外，存放地点应干燥、通风良好，远离热源，且孩子接触不到。

故障排除和维修保养
请勿改装本炊具，改装本产品和 / 或未遵照本说明和建议使用本产品，可能致使保修失效并产生危害。本炊具只能由获授权的人士修理。如果根据本说明无法纠正问题，请参考下文有限保修一节的内容。请联系您当地的经销商、分销商或 Jetboil 公司，索取零件和 / 或要求维修。如果炉子工作不良，请检查混气管，确保气孔未堵、喷嘴未脏或未被污染。确保阀门一直处于干净且无碎屑状态。如果炉子逆燃至燃烧器管或升起，请关闭炉子，并致电供应商。
O 型环：如果 O 型环（3.4）损坏或破裂，请联系您当地的经销商或 Jetboil 公司要求维修。
火焰熄灭不了：阀门损坏。尽量拧紧阀门，吹灭火焰，并立即断开与燃料罐的连接。退货至经销商。
点火器打不出火花：如果点火器打不出火花，请检查电极相对于燃烧器的定位（2.5）。大约 1/8 英寸（3 毫米）长的点火器线缆应从点火器陶瓷材料中伸出（2.3）。线缆应指向燃烧器中心，且应在线缆末端与燃烧器顶面之间留出 1/8 英寸（3 毫米）宽的空隙。如果未能按照所述要求进行定位，则应相应地重新调整电极的位置。如果点火器打不出火花，请用火柴或打火机点火。拜访您当地的经销商或联系 Jetboil 公司要求修理。如果炉子被打湿，点火器可能打不出火花。

保修信息
美国 / 加拿大地区：Jetboil MIGHTYMO 享有一年有限保修。如果在购买本产品后的一年内，在正常使用情况下出现功能不良的情况，请联系经销商或 Jetboil 公司要求提供退货程序方面的信息。Jetboil 公司将自主裁定该问题是否属于保修范围。如果属于保修范围，Jetboil 公司将根据其自主决定免费修理或更换炊具后将炊具交还您。本保修不涵盖因误用、改装、不当维护、疏忽、正常磨损、意外事件或用于本说明规定以外的用途而产生的任何损坏或故障。本保修仅适用于原始买主。要求保修时需要提供购买证明。除非本使用说明另有规定，Jetboil 公司未提供明示或暗示的任何其他保证，包括但不限于对某一特定用途之适销性或适合性的默示保证。Jetboil 公司对任何间接或附带损害不承担任何责任。本保修赋予您特定的合法权利。因为所处州的不同，您可能还拥有其他权利。某些州不允许排除或限制附带或间接损害，或限制或排除默示保证，因此上述排除或限制可能不适用您。
国际：请联系您当地的零售商或分销商，了解您所购的 MIGHTYMO 可以享受哪些保修。如需分销商名单，请参考本表单上在别处提供的名单或访问 jetboil.com。不要改装本炊具。改装本产品和 / 或未遵照本说明和建议使用本产品，可能致使保修失效并产生危害。MIGHTYMO 只能由经核准的人士维修。如果根据本说明无法纠正故障，请联系您当地的经销商或分销商。

如需查看更多图解和常见问题，请访问 www.jetboil.com

(JA) 日本

重要：この製品をガスコンテナーに接続する前に、この使用説明書を熟読して使い方を習得してください。今後の参照のためにこの説明書を保存しておいてください。この製品は屋外でのみご使用ください

安全のために

如果您闻到气体的气味：
1. 機器を点火しないでください。
2. 直火を消してください。
3. 燃料源からの接続を外してください。

本機器、またはその他の電気器具の周辺に、ガソリンまたはその他の液体を、可燃性蒸気と保管、または使用しないでください。

一酸化炭素の危険性

危険
本機器は、臭気を持たない一酸化炭素を生成します。密閉空間で使用すると、死亡する可能性があります。本機器を、キャンピングカー、テント、車、または自宅などの密閉された場所でしようしないでください。

この製品にガス漏れ（ガスの臭い）がある場合は、通気がよく、可燃物のない場所に移して、漏れを検出して封じてください。漏れの検査は屋外で行ってください。漏れの検出には火炎ではなく石鹸水を使用します。通気のよい場所でのみご使用ください。手の触れる部分は、非常に熱くなる場合があります。子供を近づけないでください。MIGHTYMOは、水平で火の気がなく、近接した表面（壁や天井など）から最低でも1m（3.3ft）離れた場所で使用してください。火が付いている間は、MIGHTYMOを動かしたり、持ち上げたり、傾けたりしないでください。炎が燃え上がる恐れがあります。

仕様
使用できるガスの種類：蒸気圧以下のブタン。燃料には、Jetboil製品「ジェットパワー」専用のイソブタン／プロパンガスカートリッジ（100g、230g、450g）（別売）のみをご使用ください。ガスカートリッジは、EN417またはAS2278規格に適合している必要があります。他のタイプのガスカートリッジを装着しようとすることは危険な場合があります。
バーナーノズルサイズ：0.39mm ガス消費量：11MJ/時（AU）|| 215g/時 [3kW]（EU）|| 10,000 BTU/時（CA）

組立
MIGHTYMOの組立およびご使用の際は、1ページの図を参考にしてください。
1. 使用準備が整った状態のMIGHTYMO
2. 使用のために広げた状態のMIGHTYMO
3. 制御バルブ
4. カートリッジ装着部
5. 保管のために畳んだ状態のMIGHTYMO
6. カートリッジスタビライザー

収納バック（非表示）から内容物を取り外します。ポットサポーター（3脚）を完全に開いた位置まで広げます（2.1）。制御バルブベイル（2.2）を開き、バルブが閉じていることを確認します（時計回りに回す）。バルブ本体からベイルを引き出します。制御バルブが閉じていることを確認します（時計回りに回す）。ガスカートリッジに接続する前に、Oリング（3.4）が良好な状態でしっかりと装着されていることを確認します。密閉部が破損したり、摩耗したりしている製品は使用しないでください。ガス漏れや破損がある製品、あるいは適切に作動しない製品は使用しないでください。ガスカートリッジを立てて持ち、MIGHTYMO（4.1）にしっかり装着します。手で締め付け、あまりきつく締め付けないでください。スタビライザーの脚を開いて、ガスカートリッジ（4.2）を装着します。ガスカートリッジがスタビライザーの中心に安全に装着されていることを確認します。硬くて冷たい水平面に、バーナーのベース部（ガスカートリッジを装着したスタビライザー）をセットします。

使用上の注意
使用中はストーブの側を離れないでください。ストーブ周辺のものを片付け、可燃物、ガソリンその他燃えやすい蒸気や液体を置かないでください。燃焼フローやストーブへの換気を遮らないでください。ガスカートリッジに接続する前に、製品とガスカートリッジの密閉部が良好な状態でしっかりと装着されていることを確認します。ガスカートリッジの交換は必ず通気が良く、できれば屋外で、そして直火、種火、電気ヒーターなどの点火源から離れた人気のない場所で行います。製品にガス漏れ（ガスの臭い）がある場合は、通気がよく、可燃物のない屋外にただちに移して、漏れを検出して封じます。製品のガス漏れを確認したい場合には、屋外で行ってください。漏れの検出には火炎ではなく石鹸水を使用します。ガスカートリッジと製品の接続ポイントに石鹸水をつけます。ガス漏れが生じている場合は、泡が出ます。Jetboil 1.5L Flux Pot（1.1）を使用する場合、揚げ物あるいは水分の少ない食材の調理は行わないでください。調理ポットの最大容量に近い液体を加熱する場合は、弱火設定のみで加熱し、さらに吹きこぼれないように注意してください。ガスカートリッジが加熱し過ぎる場合があるため、ウィンドスクリーンは使用しないでください。ガスカートリッジを加熱し過ぎると、爆発する場合があります。

操作手順
調理容器をバーナーに載せる前に、バーナーに点火します。点火中は、バーナーから腕の長さほど離れ、顔を近づけないようにしてください。点火中に火が吹き出たり、燃え上がることがあります。バーナーに点火中は、ストーブを可燃性の蒸気や液体にさらさないでください。爆発や火災を引き起こすことがあります。点火中は、ストーブを可燃性の蒸気や液体にさらしてはなりません。
バーナーの点火：バルブを開く前に、点火装置（2.4）を押して点火装置を試します。電極（2.3）とバーナー（2.5）の間で火花が生じない場合には、メンテナンスのセクションを参照してください。点火の際は、制御バルブ（2.2）を反時計回りに回して、ガスの流れる音が聞こえるまで完全に開きます。そして、火が付くまで点火装置ボタン（2.4）を押します。火が付いている間は、バーナーを動かしたり、持ち上げたり、傾けたりしないでください。燃料が噴出して火が燃え広がる可能性があります。
調理：制御バルブ（3.1）を時計回りに回して、火力を弱めてください。Jetboil FluxWareの調理ポット（1.1）を使用する場合、バーナーの上に置く前に、調理ポット/鍋に液体や液体の食材を加えてください - 空状態の調理ポット/鍋を加熱しないでください。MIGHTYMOバーナーベースの中央に調理ポット（1.2）を置きます。直径8インチ（20.32cm）を超える調理器具は使用しないでください。

使用後の保管
制御バルブ（3.1）を閉じ（時計回りに締める）、火を消します。MIGHTYMO（1.2）から調理ポットを取り外します。ストーブを冷やします。露出した金属部分は熱い場合があります。ガスカートリッジを外す前に、バーナーの火が消えていることを必ず確認してください。ガスカートリッジからMIGHTYMOを取り外します。バルブ制御ベイル（3.1）を閉じた位置に戻します。ポットサポーターを閉じた位置（5）に戻します。スタビライザーを閉じた位置に戻します。MIGHTYMOとガスカートリッジスタビライザーを収納バック（非表示）に収納します。

使用後は、必ずガスカートリッジを外してください。ガスカートリッジは爆発することがあります。ガスカートリッジは、高温多湿を避けた屋外の通気性の良い場所で、子供の手の届かない位置に保管してください。

トラブルシューティングとメンテナンス
この製品は改造しないでください。この製品の改造、および取扱説明書に記載の使用方法や推奨用途以外のご使用は危険であり、保証の対象外となります。この製品の修理は、認定された者のみが行ってください。この取扱説明に従っても問題が解消されない場合は、以下の「限定保証」をご参照ください。パーツやサービスに関するご質問は、お近くの販売店、代理店、またはJetboilまでお問い合わせください。ストーブの作動不良の場合は、混合管の空気穴が詰まっておらず、ジェットが汚れたり汚染していないことを確認してください。バルブが清潔でごみなどがないことを常に確認してください。ストーブがバーナーチューブ/リフトに逆引火する場合には、ストーブを消して販売店に連絡してください。
Oリング：Oリング（3.4）が破損していたりひび割れがあったりする場合は、販売店またはJetboilにサービスを依頼してください。
火が消えない場合：バルブが破損しています。バルブをできるだけきつく締め、火を吹き消してすぐガスカートリッジを取り外します。販売店に返却します。
点火装置がスパークしない場合：点火装置がスパークしない場合には、バーナー（2.5）と電極との位置を確認します。点火導線が点火セラミック（2.3）から付き出るようにするには、約1/8インチ（3mm）必要です。導線の先端は、バーナーの表面から1/8インチ（3mm）離れ、バーナーの中心に向いている必要があります。記載の通りに配置されていない場合、電極を正しく配置しなおしてください。それでも点火装置がスパークしない場合は、マッチまたはライターを使用してください。販売店またはJetboilにサービスを依頼してください。ストーブが濡れている場合、点火装置がスパークしない場合があります。

保証内容
米国/カナダ：Jetboil MIGHTYMOには、1年間の限定保証が付いています。購入から1年以内にこの製品が適切に機能しなくなった場合は、販売店またはJetboilに連絡して返品手続に関する情報を入手してください。Jetboilが独自の裁量で、その問題が保証の対象であるかを判断します。保証の対象であると判断した場合、Jetboilは独自の裁量で修理または交換を無料で提供します。誤使用、改造、不適切なメンテナンス、過失、通常の損耗、事故があった場合やこの取扱説明書に従わずに使用された場合は、この保証の対象外となります。この保証は、最初の購買者にのみ適用されます。購入証明が必要となります。本保証で規定されている以外には、商品性、特定の使用目的への適合性に関する黙示的保証を含むがそれに限定されない、明示的または黙示的な保証は一切ありません。Jetboilは、必然的または間接的な損害に対しては一切責任を負いません。本保証では、特定の法的権利を提供しています。さらに、州によって異なる権利が提供される場合があります。州によっては、間接的または必然的な損害の除外や制限、あるいは黙示的保証の除外や制限を許可しない場合があるため、上述の除外または制限が適用されない場合があります。
国際保証：MIGHTYMOをカバーする保証に関する情報については、地元の販売店あるいは代理店に連絡してください。販売店の一覧については、このシートに提供されているリストを参照するか、jetboil.comをご訪問ください。この製品は改造しないでください。この製品の改造、および取扱説明書に記載の使用方法や推奨用途以外のご使用は危険であり、保証の対象外となります。MIGHTYMOの修理は、認定された者のみが行ってください。この取扱説明に従っても故障が直らない場合は、お近くの販売店または代理店にお尋ねください。

追加の図およびFAQについては、www.jetboil.comをご覧ください。

(KO) 한국어

중요: 이 기기를 가스 용기에 연결하기 전에 이 사용 안내서를 꼼꼼히 읽어 기기 조작에 익숙해 지시기 바랍니다. 향후 사용을 위해 이 안내서를 보관하십시오. 실외 사용 전용

안전지침

가스냄새가 나는 경우:
1. 기기에 점화하지 마십시오.
2. 타오르는 모든 불을 끄십시오.
3. 연료 출처로부터 차단하십시오.

가솔린이나 기타 인화성 증기가 있는 액체를 본 기기나 다른 기기 근처에 저장 또는 사용하지 마십시오.

일산화탄소 관련 위험

위험
이 기기는 무취의 일산화탄소를 생성할 수 있습니다. 따라서 기기를 폐쇄된 공간에서 사용할 시 사망으로 이어질 수 있습니다. 본 기기는 절대 캠퍼나 텐트, 자동차, 집등 밀폐된 공간에서 사용해서는 안됩니다.

기기에서 가스가 새는 경우(가스 냄새), 누출을 감지하고 중단시킬 수 있는 환기가 잘 되고 화염이 없는 곳으로 기기를 옮기십시오. 기기에서 가스가 새는지를 실외에서 확인하십시오. 누출을 감지하기 위해 불꽃을 사용하지 마시고, 비눗물을 사용하십시오. 환기가 잘 되는 장소에서만 사용하십시오. 만질 수 있는 부분이 매우 뜨거워질 수 있습니다. 어린이가 가까이하지 않도록 하십시오. MightyMo는 평평한 곳에서 사용해야 하며, 가연성 물질과는 거리를 두고 다른 물체의 표면(벽, 천장 등)에서 적어도 1미터(3.3피트) 이상 떨어져 사용해야 합니다. 버너(점화구)에 불이 붙어 있는 동안 MIGHTYMO를 옮기거나 들어 올리거나 기울이지 마십시오. 화염이 발생할 수 있습니다.

사양
가스 분류: 증기압 부탄. 100g/230g/450g Jetboil Jetpower 이소부탄/프로판 가스 카트리지(별도 판매)와만 사용하십시오. 캐니스터(금속용기)는 반드시 EN417 또는 AS2278 표준과 일치해야 합니다. 다른 유형의 가스 용기를 끼우려 하면 위험할 수 있습니다.
가스 분출구(제트)의 크기: 0.39mm, 가스 소모: 11MJ/hr (AU) II 215g/hr [3kW] (EU) II 10,000 BTU/hr (CA)

조립
MIGHTYMO를 조립하고 작동할 때는 1페이지에 나와 있는 다음 도해를 참고하십시오
1. MIGHTYMO 사용 준비
2. 사용을 위해 MIGHTYMO 펼침
3. 제어 밸브
4. 캐니스터(금속용기) 부착
5. 보관을 위해 MIGHTYMO 접음
6. 캐니스터(금속용기) 안정장치

보관 가방(그림에 없음) 속에 있는 기구들을 꺼냅니다. 솥 지지대(3x)를 완전히 편 상태로 놓습니다(2.1). 밸브 제어 손잡이를 펼치고(2.2) 밸브가 잠겼는지 확인합니다(시계 방향으로 돌림). 밸브 몸체에서 손잡이를 펼칩니다. 제어 장치가 잠겼는지 확인합니다(시계 방향으로 돌림). 오링(3.4)이 제자리에 있고 상태가 양호한지 확인한 다음에 가스 카트리지에 연결합니다. 밀봉 장치가 손상됐거나 닳았다면 제품을 사용하지 마십시오. 새거나 손상됐거나 제대로 작동하지 않는 제품은 사용하지 마십시오. 카트리지를 바르게 잡고 돌려서 MIGHTYMO에 확실히 끼웁니다(4.1). 손으로만 조이되, 지나치게 조이지 않도록 합니다. 안정장치의 발을 펼치고 안정장치를 연료 카트리지에 부착합니다(4.2). 연료 카트리지가 안정장치의 중앙에 확실히 부착되도록 합니다. 버너 받침, 부착된 연료 카트리지, 그리고 안정장치를 딱딱하고 평평하고 서늘한 표면에 놓습니다.

작동 시 주의사항
사용 중에는 스토브에서 주의를 멀리하지 마십시오. 스토브 주위는 깨끗하게 하고 주위에서 가연성 물질과 휘발유와 여타 인화성 기체나 액체를 없애십시오. 연소용 공기와 통풍이 스토브로 공급되는 것을 막지 마십시오. 제품과 가스 용기 사이의 밀봉 장치가 제자리에 있고 상태가 양호한지 확인한 후에 제품을 가스 용기에 연결하십시오. 가스 캐니스터(금속용기)는 될 수 있으면 실외에서, 화염이나 점화용 불씨나 전기 히터와 같은 점화원이나 다른 사람으로부터 멀리 떨어진 환기가 잘 되는 장소에서 교체해야 합니다. 기기에서 가스가 새는 경우(가스 냄새), 누출을 감지하여 중단시킬 수 있는 환기가 잘 되고 화염이 없는 외부로 기기를 즉시 옮기십시오. 제품에서 가스가 새는지를 확인하기 원하시면, 실외에서 확인하십시오. 누출을 감지하기 위해 불꽃을 사용하지 마시고, 비눗물을 사용하십시오. 가스 캐니스터(금속용기)와 제품 사이에 있는 가스 연결 부위에 비눗물을 칠하십시오. 이때 거품이 발생하면 가스가 새는 것입니다. Jetboil 1.5L Flux Pot(1.1)을 이용하실 때는 수분이 적은 음식을 튀기거나 조리하지 마십시오. 가열하는 액체의 양이 냄비 최대 용량에 근접하는 경우에는 불을 줄인 상태에서만 가열하고, 또한 끓어 넘치지 않도록 주의를 기울입니다. 바람막이 막과 함께 사용하지 마십시오. 바람막이 막으로 인해 연료 실린더가 과열될 수 있습니다. 실린더가 과열되면, 폭발할 수 있습니다.

작동 지침
버너에 불을 붙인 다음에 버너 위에 조리용 용기를 올립니다. 점화 시에는 얼굴을 가까이 대지 말고 팔을 뻗어 닿을 만한 거리에 버너를 둡니다. 점화 시 불꽃이 뿜어져 오르거나 확 타오를 수 있습니다. 버너에 불을 붙일 때는 절대 스토브를 인화성 기체나 액체와 접하게 하지 마십시오. 폭발이나 화재의 원인이 될 수 있습니다. 불을 붙일 때, 스토브는 절대 인화성 기체나 액체와 접해서는 안 됩니다.
버너에 불 붙이기: 밸브를 열기 전에 점화 버튼(2.4)을 눌러서 점화기를 테스트하십시오. 전극(2.3)과 버너(2.5) 사이에 스파크가 일어나지 않으면 보수 관리 섹션을 참고하십시오. 불을 붙이려면, 제어 밸브(2.2)를 시계 반대 방향으로 가스가 나오는 소리가 날 때까지 완전히 연 다음, 불꽃이 보일 때까지 점화 버튼(2.4)을 누릅니다. 불이 붙어 있는 동안 버너를 옮기거나 들어 올리거나 기울이지 마십시오. 연료가 분사되어 확 타오를 수 있습니다.
조리하기: 제어 밸브(3.1)를 시계 방향으로 돌리면 불의 세기를 줄일 수 있습니다. Jetboil FluxWare 용기(1.1)를 사용하는 경우, 액체나 액상 식품을 솥/팬에 넣은 후에 버너에 올립니다 - 조리용 솥/팬을 빈 채로 가열하지 마십시오. 조리용 용기를 MIGHTYMO 버너 받침 중앙에 올립니다(1.2). 이 제품을 지름이 20센티미터가 넘는 조리기구와 함께 사용하지 마십시오.

사용 후 보관
제어 밸브(3.1)를 잠가서(시계 방향으로 단단히 조임) 불을 끕니다. MIGHTYMO(1.2)에서 조리용 용기를 치웁니다. 스토브가 식도록 놔두십시오. 드러나 있는 금속 부위가 뜨거울 수 있습니다. 항상 버너의 불이 꺼졌는지 확인한 다음에 연료 실린더를 분리합니다. MIGHTYMO를 가스 캐니스터(금속용기)에서 돌려서 뺍니다. 밸브 제어 손잡이(3.1)를 젖혀서 잠급니다. 솥 지지대를 접어서 닫습니다(5). 안정장치의 발을 접어서 닫습니다. MIGHTYMO와 연료 캐니스터(금속용기) 안정장치를 보관 가방에 넣습니다(그림에 없음).

사용 후에는 항상 연료 캐니스터를 분리하십시오. 연료 캐니스터는 폭발할 수 있습니다. 연료 캐니스터는 어린이의 손이 닿지 않으며 건조하고 환기가 잘 되고 열기로부터 떨어진 옥외에 보관하십시오.

문제 해결 및 보수 관리
이 기기를 개조하지 마십시오. 제품의 개조 및/또는 안내서와 권장 용도를 따르지 않은 제품 사용은 위험할 수 있고 보증사항을 무효로 합니다. 반드시 허가된 사람만이 이 기기를 점검 및 수리해야 합니다. 이 안내서를 사용하여 해결할 수 없는 문제가 있으면, 아래의 '보증 한도'를 참조하십시오. 부품 및/또는 서비스 관련해서는 현지 판매업자나 배급업자나 Jetboil로 연락해주십시오. 스토브 작동이 부실하면, 혼합 튜브를 점검하여 공기구멍이 막혀있지 않은지 그리고 가스 분출구(제트)가 더럽거나 오염돼 있지 않은지 확인하십시오. 밸브는 항상 깨끗하고 부스러기가 없게 하십시오. 스토브가 버너 튜브로 역화하거나 부풀어 오르면, 스토브를 끄고 판매업체에 연락하십시오.
오링: 오링(3.4)이 손상됐거나 금이 갔으면, 담당 판매업체나 Jetboil에 연락하여 서비스를 받으십시오.
불꽃이 꺼지지 않는 경우: 밸브가 손상된 것입니다. 가능한 한 밸브를 단단히 조이고 불꽃을 불어 끈 다음 즉시 연료 카트리지를 떼어내십시오. 판매업자에게 반품하십시오.
점화기에 스파크가 일어나지 않는 경우: 점화기에 스파크가 일어나지 않을 경우, 버너와 견주어서 전극이 바로 돼 있는지 확인하십시오(2.5). 대략 3mm(1/8") 길이의 점화기 선이 점화기 세라믹에서 튀어나와 있어야 합니다(2.3). 선은 버너의 중앙을 향하고 있어야 하며, 선의 끝과 버너의 위쪽 표면 사이에 3mm(1/8")의 간격이 있어야 합니다. 선이 설명된 대로 돼 있지 않으면 전극을 적절히 바로 잡으십시오. 여전히 점화기에 스파크가 일지 않으면 성냥이나 라이터를 사용하십시오. 담당 판매업체나 Jetboil에 연락하여 서비스를 받으십시오. 스토브가 젖은 경우, 점화기에 스파크가 일지 않을 수 있습니다.

보증 정보
미국/캐나다: Jetboil MIGHTYMO의 보증한도는 1년입니다. 정상적으로 사용했음에도 구매 후 1년 이내에 이 제품이 제대로 작동하지 않으면 판매업체나 Jetboil에 연락하여 반품 절차에 대한 정보를 받으십시오. 해당 문제에 이 보증이 적용되는지는 Jetboil 단독으로 결정합니다. 해당 문제에 이 보증이 적용되는 경우, Jetboil은 자사 재량에 따라 제품을 수리하거나 교체하여 무상으로 소비자에게 돌려 드립니다. 이 보증은 오용, 개조, 부적절한 보수 관리, 부주의, 정상적 마모나 손상, 사고 또는 이 안내서의 설명과 달리 사용하여 발생한 일체의 손상이나 고장에는 적용되지 않습니다. 이 보증은 원 구매자에게만 적용됩니다. 구매 증빙 자료가 필요합니다. 이 안내서에 규정된 것 외에는, 특정 목적 관련 상품성이나 적합성에 대한 묵시적 보증을 포함하지만 그에 국한되지는 아니하는 여타 어떠한 명시적 또는 묵시적 보증도 제공하지 않습니다. Jetboil은 일체의 중대한 또는 부수적 손상에 대한 법적 책임을 지지 않습니다. 이 보증은 소비자에게 특정 법적 권리를 부여합니다. 또한, 주에 따라 소비자가 보유하는 권리가 서로 다를 수도 있습니다. 일부 주에서는 부수적 또는 중대한 손상의 배제나 제한 또는 묵시적 보증의 제한이나 배제를 허용하지 않으므로, 위에 기술한 배제 또는 제한이 소비자에게 적용되지 않을 수도 있습니다.
해외: 소지하고 계시는 MIGHTYMO에 적용되는 일체의 보증 관련 정보는, 현지 소매업체나 유통업체에 연락하여 입수하시기 바랍니다. 유통업체 목록은, 이 안내서에서 제공하는 목록을 참고하시거나 jetboil.com을 방문하시어 입수하시기 바랍니다. 기기를 개조하지 마십시오. 제품의 개조 및/또는 안내서와 권장 용도를 따르지 않은 제품 사용은 위험할 수 있고 보증사항을 무효로 합니다. 반드시 허가된 사람만이 MIGHTYMO를 점검 및 수리해야 합니다. 이 안내서를 이용하여 결함을 고칠 수 없으면 현지 소매업체나 유통업체에 반품하십시오.

추가적 도해나 FAQ 관련, www.jetboil.com을 방문하시기 바랍니다.

(RU) РУССКИЙ

Важное примечание. Внимательно прочтите данные инструкции для ознакомления с прибором до подключения баллона с газом. Сохраняйте настоящий документ для использования в будущем. ПРИСПОСОБЛЕНИЕ ПРЕДНАЗНАЧЕНО ДЛЯ ИСПОЛЬЗОВАНИЯ ТОЛЬКО ВНЕ ПОМЕЩЕНИЯ.

ПРИМЕЧАНИЯ ПО БЕЗОПАСНОСТИ

Если вы почувствовали запах газа:
1. Не пытайтесь разжечь горелку
2. Потушите зажжённое пламя
3. Отключите подачу газа

Не храните и не используйте бензин или другие жидкости, пары которых легко воспламеняются, вблизи этого и подобных устройств

ОПАСНОСТЬ ОТРАВЛЕНИЯ УГАРНЫМ ГАЗОМ

ВНИМАНИЕ
Это устройство может вырабатывать угарный газ, не имеющий запаха. Использование устройства в закрытом помещении может привести к вашей смерти. Никогда не используйте это устройство в закрытых пространствах, как, например, жилые автоприцепы, палатки, автомобили или в доме.

В случае утечки газа (запах газа) переместите устройство в хорошо проветриваемое место вдали от источников пламени для установления места утечки и устранения утечки. Проверка устройства на утечку должна выполняться вне помещения. Чтобы установить место утечки, следует использовать мыльную воду; использование пламени для этих целей не допускается. ДЛЯ ИСПОЛЬЗОВАНИЯ ТОЛЬКО В ХОРОШО ПРОВЕТРИВАЕМОМ ПРОСТРАНСТВЕ. Детали устройства могут быть очень горячими. Не разрешайте детям младшего возраста подходить близко к устройству. Устанавливайте устройство Mightymo на ровную, горизонтальную поверхность, вдали от легковоспламеняющихся материалов, на расстоянии 1 м от других объектов (стен, потолка и т.д.). Не передвигайте, не поднимайте и не наклоняйте устройство MIGHTYMO при зажженной горелке. Это может вызвать выброс пламени из устройства.

ТЕХНИЧЕСКИЕ ХАРАКТЕРИСТИКИ
Тип газа: бутан под давлением пара. Только для использования с баллонами изобутана и пропана Jetboil Jetpower 100/230/450 г (продаются отдельно). Баллон должен соответствовать требованиям стандарта EN417 или AS2278. Использование баллонов другого типа может представлять опасность.
Размер сопла: 0,39 мм. Расход газа: 11 мДж/ч (AU) || 215 г/ч [3 кВт] (EU) || 10000 БТЕ/ч (CA)

СБОРКА
При сборке и эксплуатации устройства MIGHTYMO см. рисунки на стр. 1.
1. Устройство MIGHTYMO, готово к эксплуатации
2. Устройство MIGHTYMO в разложенном виде для использования
3. Вентиль регулировки подачи газа
4. Газовый баллон
5. Устройство MIGHTYMO в сложенном виде для хранения
6. Стабилизатор баллона

Извлеките содержимое из мешка для хранения (не показан). Полностью раскройте опорные ножки для кружки (3 шт.) (2.1). Извлеките рукоятку регулировки вентиля подачи газа (2.2) и убедитесь, что вентиль закрыт (поверните по часовой стрелке). Извлеките рукоятку из корпуса клапана. Убедитесь, что вентиль регулировки подачи газа закрыт (поверните по часовой стрелке). До подсоединения к баллону убедитесь, что уплотнительное кольцо (3.4) в хорошем состоянии и установлено на месте. Не используйте прибор с поврежденными или изношенными уплотнениями. Не используйте прибор, если он поврежден, пропускает газ или работает неправильно. Удерживая баллон в вертикальном положении, надежно привинтите его к устройству MIGHTYMO (4.1). Затяжку следует выполнять вручную; избегайте чрезмерного затягивания. Выньте опорные ножки стабилизатора и прикрепите стабилизатор к баллону с топливом (4.2). Убедитесь, что баллон надежно закреплен в центре стабилизатора. Установите основание горелки, подсоединенный баллон и стабилизатор на твердую ровную прохладную поверхность.

ПРЕДУПРЕЖДЕНИЕ
Не оставляйте работающее устройство без внимания. Не используйте устройство рядом с горючими материалами, емкостями с бензином и другими воспламеняющимися парами и жидкостями. Обеспечьте свободный приток воздуха к устройству для горения и вентиляции. Убедитесь в наличии и исправном состоянии уплотнений между прибором и баллоном с газом перед подсоединением баллона. Меняйте баллоны с газом в хорошо проветриваемом месте, предпочтительно на открытом воздухе, вдали от любых источников огня, таких как открытое пламя, растопочные горелки, электрозажигательные устройства, а также вдали от посторонних людей. В случае утечки газа (запах газа) незамедлительно переместите устройство на открытый воздух в хорошо проветриваемое место вдали от источников пламени для установления места утечки и устранения утечки. Проверка устройства на утечку должна выполняться вне помещения. Чтобы установить место утечки, следует использовать мыльную воду; использование пламени для этих целей не допускается. Смочите место подсоединения баллона к устройству мыльной водой, появление пузырей будет означать наличие утечки газа. Жарка и другая тепловая обработка сухих продуктов (без жидкости) при использовании Jetboil 1.5L Flux Pot (1.1) НЕ ДОПУСКАЕТСЯ. Если объем нагреваемой жидкости близок к максимально допустимому для кружки, следует использовать только низкий уровень пламени и проявлять осторожность во избежание выплескивания. Не используйте ветрозащитный экран, он может привести к перегреву баллона с газом. Перегрев баллона может привести к взрыву.

ИНСТРУКЦИЯ ПО ЭКСПЛУАТАЦИИ
Разожгите горелку до того, как ставить на нее чашу. При этом держите горелку на расстоянии вытянутой руки, в сторону от лица. При розжиге возможны языки пламени. При розжиге горелки никогда не подвергайте устройство воздействию легковоспламеняющихся паров или жидкостей. Это может вызвать взрыв или пожар. Не подвергайте устройство воздействию легковоспламеняющихся паров или жидкостей во время его розжига.
Розжиг горелки. Перед открытием вентиля подачи газа, проверьте исправность запальника, нажав на его кнопку (2.4). Если искра между электродом (2.3) и горелкой (2.5) отсутствует — см. раздел технического обслуживания. Для розжига горелки полностью откройте вентиль подачи газа (2.2), поворачивая его против часовой стрелки, пока не услышите звук выходящего газа, затем нажимайте кнопку запальника (2.4), пока не появится пламя. Не передвигайте, не поднимайте и не наклоняйте зажженную горелку. Это может вызвать розлив газа и языки пламени.
Приготовление пищи. Поверните вентиль подачи газа (3.1) по часовой стрелке, чтобы уменьшить пламя. При использовании кухонных приспособлений Jetboil FluxWare (1.1) добавьте жидкость или жидкую пищу в кружку/чашу перед установкой на горелку — НЕ НАГРЕВАЙТЕ ПУСТУЮ КРУЖКУ/ЧАШУ. Установите чашу для приготовления пищи в центр основания горелки MIGHTYMO (1.2). Не используйте кухонную посуду диаметром более восьми дюймов.

ХРАНЕНИЕ ПОСЛЕ ИСПОЛЬЗОВАНИЯ
Закройте вентиль подачи газа (3.1) (до конца, по часовой стрелке), чтобы погасить пламя. Снимите чашу для приготовления пищи с устройства MIGHTYMO (1.2). Дайте устройству остыть. ОТКРЫТЫЕ МЕТАЛЛИЧЕСКИЕ ДЕТАЛИ МОГУТ БЫТЬ ГОРЯЧИМИ. ПЕРЕД ОТСОЕДИНЕНИЕМ БАЛЛОНА УБЕДИТЕСЬ, ЧТО ГОРЕЛКА ПОТУШЕНА. Отсоедините устройство MIGHTYMO от баллона с газом. Верните рукоятку регулировки вентиля (3.1) в закрытое положение. Сложите опоры для чаши (5). Сложите ножки стабилизатора. Упакуйте устройство MIGHTYMO и стабилизатор баллона с газом в мешок для хранения (не показан).

Обязательно отсоединяйте баллон после использования. Баллон может взорваться. Храните баллон вне помещения в сухом, хорошо проветриваемом месте вдали от источников тепла и вне досягаемости для детей.

УСТРАНЕНИЕ НЕИСПРАВНОСТЕЙ И ТЕХНИЧЕСКОЕ ОБСЛУЖИВАНИЕ
Не вносите изменения в конструкцию устройства. Изменение изделия и (или) его использование, не предусмотренное инструкциями и не соответствующее предназначению, приведет к потере гарантии и может представлять опасность. Обслуживание данного устройства может выполняться только квалифицированным специалистом. Если проблема не может быть исправлена в соответствии с этими инструкциями, см. ограниченную гарантию ниже. Для покупки деталей и (или) технического обслуживания свяжитесь с местным дилером, дистрибьютором или с компанией Jetboil. Если плита работает неудовлетворительно, проверьте смесительную трубку и убедитесь, что отверстия для воздуха не засорены, а сопло не загрязнено и не забито. Следите за тем, чтобы вентиль всегда оставался чистым. При возникновении обратной вспышки в трубку горелки или нагнетательную трубу, выключите плитку и свяжитесь с поставщиком.
Уплотнительное кольцо: если уплотнительное кольцо (3.4) повреждено или на нем образовалась трещина, свяжитесь с дилером или с компанией Jetboil.
Пламя не гаснет: вентиль поврежден. Максимально плотно затяните вентиль, задуйте пламя и немедленно отсоедините баллон. Верните устройство дилеру.
Запальник не дает искры: если запальник не дает искры, проверьте расположение электрода по отношению к горелке (2.5). Из керамической части запальника (2.3) должен выступать провод длиной около 3 мм. Провод зажигания должен быть направлен к центру горелки. Конец провода должен находиться на расстоянии 3 мм от верхней поверхности горелки. Если электрод находится в другом положении, расположите его, как описано. Если запальник по-прежнему не дает искры, воспользуйтесь спичками или зажигалкой. Обратитесь за обслуживанием к дилеру или компании Jetboil. Если плита намокла, то запальник может не давать искры.

ГАРАНТИЯ
США/КАНАДА: Jetboil MIGHTYMO поставляется с ограниченной гарантией сроком на 1 год. Если данный продукт не функционирует надлежащим образом при нормальной эксплуатации в течение 1 года с момента приобретения, свяжитесь с дилером или компанией Jetboil для получения информации о процедуре возврата. Вопрос о том, покрывается ли конкретная проблема гарантией, решает исключительно компания Jetboil. Если проблема покрывается гарантией, компания Jetboil, по своему усмотрению, обеспечит ремонт или замену вашего устройства и бесплатно возвратит вам исправное устройство. Данная гарантия не распространяется на любые повреждения или нарушение нормальной работы вследствие неправильного использования, внесения изменений, обслуживания, небрежности, нормального износа или использования, не соответствующего этим инструкциям. Данная гарантия предоставляется только изначальному покупателю. Предоставление подтверждения покупки обязательно. Помимо изложенного выше, других гарантий, явно выраженных или подразумеваемых, включая, помимо прочего, подразумеваемые гарантии годности для продажи и пригодности для использования в определенных целях, не предоставляется. Компания Jetboil не несет ответственности за любого рода, без исключения, побочные или косвенные убытки. Настоящая гарантия предоставляет вам определенные юридические права. У вас также могут быть другие права, которые могут варьироваться в зависимости от штата. Некоторые штаты не позволяют исключение побочных или косвенных убытков либо ограничение или исключение подразумеваемых гарантий, поэтому вышеупомянутые исключения и ограничения могут быть неприменимы к вам.
МЕЖДУНАРОДНАЯ ГАРАНТИЯ: Свяжитесь с местным продавцом или дистрибьютором для получения информации о гарантиях, относящихся к вашему устройству MIGHTYMO. Список дистрибьюторов можно найти в данных инструкциях или посетив веб-сайт: www.jetboil.com. Не вносите изменения в конструкцию устройства. Изменение изделия и (или) его использование, не предусмотренное инструкциями и не соответствующее предназначению, приведет к потере гарантии и может представлять опасность. Обслуживание устройства MIGHTYMO может выполняться только квалифицированным специалистом. Если неисправность не может быть устранена с использованием этих инструкций, верните устройство местному продавцу или дистрибьютору.

Дополнительные схемы и ответы на вопросы можно найти на веб-сайте www.jetboil.com

(PL) POLISH

Ważne: *Przeczytaj dokładnie niniejsze instrukcje użytkowania, aby zapoznać się z urządzeniem, przed podłączeniem go do pojemnika z gazem. Zachowaj niniejszą instrukcję na przyszłość.* **WYŁĄCZNIE DO UŻYTKU NA OTWARTEJ PRZESTRZENI**

UWAGI DOTYCZĄCE BEZPIECZEŃSTW

Jeśli wyczujesz gaz:
1. Nie próbuj zapalać urządzenia.
2. Zgaś otwarty ogień.
3. Odłącz urządzenie od źródła gazu.

Nie przechowuj ani nie używaj benzyny, lub innych płynów wydzielających palne opary, w pobliżu tego lub innego urządzenia.

ZAGROŻENIE ZATRUCIEM TLENKIEM WĘGLA

NIEBEZPIECZEŃSTWO
Ten palnik może wytwarzać tlenek węgla, który nie ma zapachu. Korzystanie z palnika w zamkniętych pomieszczeniach może doprowadzić do śmierci. Nigdy nie używaj urządzenia w zamkniętych pomieszczeniach typu samochód z częścią mieszkalną, namiot, samochód albo dom.

Jeśli urządzenie rozszczelni się (poczujesz zapach gazu), przenieś je w dobrze wentylowane miejsce, z dala od ognia, gdzie będzie można wykryć przeciek i go usunąć. Szczelność urządzenia należy sprawdzać na zewnątrz. Nigdy nie sprawdzaj szczelności przy pomocy ognia. Użyj na przykład wody z mydłem. UŻYWAJ TYLKO W DOBRZE WENTYLOWANYCH MIEJSCACH. **Części zewnętrzne mogą się mocno nagrzewać. Nie należy dopuszczać małych dzieci w pobliże urządzenia.** Urządzenia MightyMo należy używać w położeniu poziomym i z dala od materiałów łatwopalnych oraz co najmniej 1 m od sąsiednich powierzchni (ścian, sufitów itp.). Po zapaleniu nie należy przenosić, podnosić ani przechylać urządzenia MIGHTYMO. Płomień może migotać.

SPECYFIKACJA
Typ gazu: Butan pod ciśnieniem własnych par. Używaj tylko z pojemnikami z gazem izobutan/propan 100g/230g/450g Jetboil Jetpower (sprzedawane oddzielnie). Pojemnik z gazem musi spełniać wymogi norm EN417 oraz AS2278. Próba podłączenia innego typu pojemnika z gazem może stwarzać zagrożenie.
Wielkość dyszy: 0,39 mm **Zużycie gazu:** 11 MJ/h (AU) || 215 g/h [3 kW] (UE) || 10000 BTU/h (CA)

MONTAŻ
Montując i obsługując urządzenie MIGHTYMO, korzystaj ze schematów zamieszczonych na stronie 1
1. Urządzenie MIGHTYMO gotowe do użycia.
2. Urządzenie MIGHTYMO rozłożone do użytku
3. Zawór sterujący
4. Montaż pojemnika
5. Urządzenie MIGHTYMO złożone w celu przechowywania
6. Montaż stabilizatora pojemnika

Wyjmij zapakowane elementy z torby (nie pokazano na ilustracji). Ustaw nogi podpierające garnek (3 szt.) w położeniu pełnego otwarcia (2.1). Rozłóż uchwyt zaworu sterującego (2.2) i upewnij się, że zawór jest zamknięty (przekręć go zgodnie z ruchem wskazówek zegara). Odłącz uchwyt od zaworu. Upewnij się, że zawór sterujący jest zamknięty (przekręć go zgodnie z ruchem wskazówek zegara). Przed podłączeniem pojemnika z gazem sprawdź, czy pierścień uszczelniający (3.4) jest w dobrym stanie i znajduje się w odpowiednim miejscu. Nie używaj urządzenia, jeśli uszczelki są uszkodzone lub zużyte. Nie używaj urządzenia, które jest nieszczelne, uszkodzone lub które nie działa prawidłowo. Trzymając pojemnik w położeniu pionowym, przykręć go dobrze do urządzenia MIGHTYMO (4.1). Pojemnik przykręcaj wyłącznie ręcznie, aby nie przekręcić gwintu. Rozłóż nóżki stabilizatora i przymocuj je do pojemnika z paliwem (4.2). Upewnij się, czy pojemnik z paliwem jest dobrze przymocowany i wyśrodkowany na stabilizatorze. Ustaw podstawę palnika, przymocowany pojemnik z paliwem oraz stabilizator na stabilnej, poziomej oraz chłodnej powierzchni.

OSTRZEŻENIA DOTYCZĄCE UŻYTKOWANIA
Nie pozostawiaj włączonej kuchenki bez nadzoru. Utrzymuj porządek w obszarze kuchenki. W tym obszarze nie powinny się także znajdować materiały łatwopalne, benzyna oraz inne palne pary i ciecze. Nie utrudniaj przepływu powietrza spalania i powietrza do wentylacji do kuchenki. Sprawdź, czy uszczelki pomiędzy urządzeniem a pojemnikiem z gazem są na miejscu i w dobrym stanie przed podłączeniem kuchenki do pojemnika z gazem. Zmieniaj pojemnik z gazem tylko w miejscach z dobrą cyrkulacją powietrza, najlepiej na świeżym powietrzu, z dala od źródeł zapłonu, takich jak otwarty ogień, płomień pilotujący, iskra elektryczna oraz z dala od innych ludzi. Jeśli urządzenie rozszczelni się (poczujesz zapach gazu), natychmiast przenieś je na zewnątrz w dobrze wentylowane miejsce, z dala od ognia, gdzie będzie można wykryć przeciek i go usunąć. Jeśli chcesz sprawdzić, czy urządzenie nie jest rozszczelnione, zrób to na zewnątrz. Nie sprawdzaj szczelności przy pomocy ognia. Użyj na przykład wody z mydłem. Nalej trochę wody z mydłem na punkty podłączenia gazu pomiędzy pojemnikiem z gazem i urządzeniem. Jeśli zauważysz bańkę, oznacza to, że gaz wycieka. NIE smaż ani nie gotuj jedzenia o niskiej zawartości wilgoci przy użyciu 1,5-litrowego garnka Jetboil Flux Pot (1.1). **Podgrzewając ilość płynów bliską maksymalnej pojemności garnka, używaj małego ognia** i **zachowaj ostrożność, aby płyn nie wykipiał.** Nie używaj urządzenia wraz z osłoną przeciwwietrzną, ponieważ może ona doprowadzić do przegrzania zbiornika z paliwem. Przegrzanie zbiornika może spowodować wybuch.

INSTRUKCJA OBSŁUGI
Zapal palnik przed umieszczeniem na nim naczynia do gotowania. W momencie zapalania palnik należy odsunąć od twarzy na odległość ręki. Płomień może wybuchać i migotać. Nigdy nie wystawiaj kuchenki na działanie łatwopalnych oparów lub cieczy w momencie zapalania palnika. Może to spowodować wybuch lub pożar. Kuchenki nie należy narażać na działanie łatwopalnych oparów lub cieczy podczas zapalania palnika.
Zapalanie palnika: Sprawdź działanie zapalnika, naciskając przycisk zapalnika (2.4) przed otwarciem zaworu. Jeśli nie zaobserwujesz iskry pomiędzy elektrodą (2.3) a palnikiem (2.5), poszukaj informacji w rozdziale poświęconym konserwacji. W celu zapalenia palnika otwórz zawór sterujący (2.2) w kierunku przeciwnym do ruchu wskazówek zegara, do całkowitego otwarcia i aż będzie można usłyszeć przepływ gazu. Następnie naciśnij przycisk zapalnika (2.4), aż zaobserwujesz płomień. Nie przenoś, nie podnoś ani nie przechylaj zapalonego palnika. Paliwo może się rozpylać i powodować rozbłyski.
Gotowanie: Obróć zawór sterujący (3.1) zgodnie z ruchem wskazówek zegara, aby zmniejszyć ustawienie płomienia. W przypadku korzystania z naczyń Jetboil FluxWare (1.1), wlej płyn lub ciekłe jedzenie do garnka /na patelnię przed umieszczeniem naczynia na palniku — **NIE ROZGRZEWAJ PUSTEGO GARNKA/PATELNI.** Umieść naczynie do gotowania po środku podstawy palnika MIGHTYMO (1.2). Nie używaj naczyń o średnicy większej niż 20 cm.

PRZECHOWYWANIE PO UŻYTKOWANIU
Aby zgasić płomień, zakręć zawór sterujący (3.1) (dokręć zgodnie z ruchem wskazówek zegara). Zdejmij naczynie do gotowania z kuchenki MIGHTYMO (1.2). Pozostaw kuchenkę do ostygnięcia. **ODSŁONIĘTE METALOWE ELEMENTY MOGĄ BYĆ GORĄCE. PRZED ODŁĄCZENIEM ZBIORNIKA Z PALIWEM UPEWNIJ SIĘ, ŻE PALNIK JEST ZGASZONY.** Odkręć urządzenie MIGHTYMO ze zbiornika gazu. Złóż uchwyt zaworu sterującego (3.1) do pozycji zamkniętej. Złóż wsporniki garnka do pozycji zamkniętej (5). Złóż nogi stabilizatora do pozycji zamkniętej. Zapakuj urządzenie MIGHTYMO i stabilizator pojemnika z paliwem do torby (nie pokazano na ilustracji).

Po użyciu zawsze odłączaj pojemnik z paliwem. Pojemnik z paliwem może wybuchnąć. Przechowuj pojemnik z paliwem na zewnątrz, w suchym, dobrze wentylowanym miejscu, z dala od źródeł ciepła i w miejscu niedostępnym dla dzieci.

ROZWIĄZYWANIE PROBLEMÓW I KONSERWACJA
Nie modyfikuj tego urządzenia. Modyfikowanie produktu lub jego wykorzystywanie niezgodnie z instrukcjami i przeznaczeniem spowoduje utratę gwarancji i może być niebezpieczne. Urządzenie może być serwisowane tylko przez uprawnione osoby. Jeśli korzystając z niniejszej instrukcji nie można rozwiązać problemu, patrz podane poniżej informacje dotyczące Ograniczonej Gwarancji. Jeśli potrzebujesz części lub usług serwisowych, skontaktuj się lokalnym sprzedawcą, dystrybutorem lub firmą Jetboil. Jeśli kuchenka funkcjonuje nieprawidłowo, sprawdź czy nie zostały zablokowane otwory wentylacyjne oraz czy dysza nie została zanieczyszczona. Upewnij się, że zawór jest zawsze czysty i wolny od resztek. Jeśli płomień cofa się do rury palnika lub wyciągu, wyłącz kuchenkę i skontaktuj się z dostawcą.
Pierścień uszczelniający: Jeśli pierścień uszczelniający (3.4) jest zniszczony lub pęknięty, skontaktuj się ze sprzedawcą lub z firmą Jetboil celem dokonania naprawy.
Nie można zgasić płomienia: Zawór jest zepsuty. Zakręć zawór tak jak to możliwe, zdmuchnij płomień i natychmiast odłącz pojemnik z paliwem. Zwróć urządzenie sprzedawcy.
Jeżeli zapalnik nie podaje iskry: Jeśli zapalnik nie podaje iskry, sprawdź ustawienie elektrody względem palnika (2.5). Około 3 mm długości drutu zapalnika powinno wystawać z ceramiki zapalnika (2.3). Drut powinien być skierowany w stronę środka palnika z przerwą 3 mm pomiędzy końcówką druta a górną powierzchnią palnika. Jeśli nie jest ustawiony w opisany sposób, ponownie ustaw elektrodę w prawidłowy sposób. Jeżeli zapalnik nadal nie podaje iskry, użyj zapałek lub zapalniczki. W celu wykonania naprawy udaj się do swojego sprzedawcy lub skontaktuj się z firmą Jetboil. Jeśli kuchenka jest mokra, zapalnik może nie podawać iskry.

INFORMACJE DOTYCZĄCE GWARANCJI
USA/KANADA: Urządzenie MIGHTYMO jest sprzedawane z 1-roczną ograniczoną gwarancją. Jeśli w ciągu roku od zakupu, przy normalnym użytkowaniu, produkt przestanie działać prawidłowo, należy skontaktować się ze sprzedawcą lub firmą Jetboil w celu uzyskania informacji na temat reklamacji. Firma Jetboil oceni, czy gwarancja obejmuje zgłoszony problem. Jeśli tak, firma Jetboil bezpłatnie naprawi lub wymieni urządzenie i przekaże je klientowi, według własnego uznania. Niniejsza gwarancja nie obejmuje uszkodzeń lub nieprawidłowego funkcjonowania wynikającego z niewłaściwego użycia, modyfikacji, nieprawidłowej konserwacji, zaniedbania i normalnego zużycia, wypadku lub użycia produktu w jakikolwiek inny sposób odbiegający od opisanego w niniejszej instrukcji. Niniejsza gwarancja przysługuje tylko pierwszemu nabywcy. Wymagany jest dowód zakupu. Poza przypadkami opisanymi w niniejszym dokumencie, nie udziela się innych gwarancji, wyraźnych ani dorozumianych, w tym, lecz nie wyłącznie, dorozumianej gwarancji pokupności lub przydatności do określonego celu. Firma Jetboil nie ponosi odpowiedzialności za szkody pośrednie lub przypadkowe. Niniejsza gwarancja przyznaje kupującemu określone prawa. Kupujący może mieć również inne prawa, w zależności od stanu. W niektórych stanach niedozwolone jest wykluczenie lub ograniczenie odpowiedzialności z tytułu szkód pośrednich lub przypadkowych, bądź dorozumianej gwarancji, zatem powyższe wykluczenia lub ograniczenia nie mają zastosowania do wszystkich kupujących.
POZA GRANICAMI USA/KANADY: Skontaktuj się z lokalnym sprzedawcą lub dystrybutorem w celu uzyskania informacji na temat gwarancji obejmujących urządzenie MIGHTYMO. Listę dystrybutorów można znaleźć w niniejszym dokumencie lub w witrynie jetboil.com. Nie modyfikuj urządzenia. Modyfikowanie produktu lub jego wykorzystywanie niezgodnie z instrukcjami i przeznaczeniem spowoduje utratę gwarancji i może być niebezpieczne. Urządzenia MIGHTYMO mogą być serwisowane tylko przez uprawnione osoby. Jeśli nie możesz usunąć usterki korzystając z niniejszej instrukcji, zwróć produkt do najbliższego sprzedawcy lub dystrybutora.

Dodatkowe schematy oraz często zadawane pytania można znaleźć w witrynie: **www.jetboil.com**

(CZ) CZECH

Důležité upozornění: *Před připojením spotřebiče k plynové kartuši se důkladně seznamte s tímto návodem k obsluze. Tento návod k obsluze uchovejte pro budoucí potřebu.* **POUŽÍVEJTE POUZE VE VENKOVNÍCH PROSTORECH**

PRO VAŠI BEZPEČNOST

Pokud ucítíte plyn:
1. Nepokoušejte se zapálit spotřebič.
2. Uhaste jakýkoli otevřený oheň.
3. Odpojte přívod plynu.

V okolí tohoto nebo jakéhokoli jiného plynového spotřebiče neskladujte a nepoužívejte benzín, ani žádné jiné kapaliny produkující hořlavé výpary.

OXID UHELNATÝ

NEBEZPEČÍ
Tento plynový spotřebič může produkovat oxid uhelnatý, který je bez zápachu.
Používání spotřebiče v uzavřených prostorech může mít za následek smrt. Tento spotřebič nikdy nepoužívejte v uzavřených prostorech, například v karavanech, stanech, automobilech nebo budovách.

Pokud u vašeho spotřebiče dojde k úniku plynu (ucítíte zápach), přemístěte jej na dobře větrané místo bez přítomnosti otevřeného plamene, kde lze únik plynu detekovat a odstranit. Místo úniku plynu ze spotřebiče hledejte v otevřeném prostoru. Ke zjišťování úniků plynu nepoužívejte otevřený plamen, ale mýdlový roztok. POUŽÍVEJTE POUZE NA DOBŘE VĚTRANÝCH MÍSTECH. **Přístupné součásti se mohou zahřát na velmi vysokou teplotu.** Udržujte mimo dosah dětí. Vařič MightyMo musíte používat ve vodorovné poloze, v jeho okolí by se neměly vyskytovat hořlavé materiály a měl by být vzdálen minimálně 1 m od okolních povrchů (stěn, stropu a podobně). Je-li zapálený hořák, vařič MIGHTYMO nepřemísťujte, nezvedejte ani nenaklánějte. V opačném případě může dojít k vyšlehnutí plamene.

TECHNICKÉ ÚDAJE
Druh plynu: Butan pod tlakem par. Používejte pouze plynové kartuše Jetboil Jetpower s náplní izobutanu/propanu 100 g/230 g/450 g. Plynová kartuše musí splňovat požadavky normy EN417 nebo AS2278. Připojení jiných typů plynových kartuší může být nebezpečné.
Průměr trysky: 0,39 mm **Spotřeba plynu:** 11 MJ/h (AU) || 215 g/h [3 kW] (EU) || 10000 BTU/h (CA)

SESTAVENÍ
Při sestavování a používání vařiče MIGHTYMO postupujte podle následujících schémat na 1. stránce:
1. Vařič MIGHTYMO připraven k použití.
2. Vařič MIGHTYMO rozložen k použití
3. Regulační ventil
4. Připojení plynové kartuše
5. Vařič MIGHTYMO složen pro skladování
6. Stojan na plynovou kartuši

Vyjměte složený obsah z přepravního sáčku (není na obrázku). Plně vyklopte (2.1) podpěry varné nádoby (3×). Odklopte ovládací rukojeť ventilu (2.2) a zkontrolujte, zda je ventil zavřený (otočte doprava). Odklopte rukojeť z tělesa ventilu. Zkontrolujte, zda je regulační ventil zavřený (otočte doprava). Před připojením plynové kartuše se přesvědčte, zda je těsnicí O-kroužek (3.4) na svém místě a v dobrém stavu. Pokud má spotřebič poškozená nebo opotřebovaná těsnění, nepoužívejte jej. Stejně tak jej nepoužívejte, pokud z něj uniká plyn, spotřebič je poškozený nebo nefunguje správně. Plynovou kartuši držte ve svislé poloze a pevně ji do vařiče MIGHTYMO našroubujte (4.1). Kartuši utahujte pouze rukou a neutahujte ji nadměrně. Rozložte nožky stojanu a plynovou kartuši nasaďte do stojanu (4.2). Ujistěte se, že je plynová kartuše pevně připevněna a na středu stojanu. Sestavu základny hořáku, připojené plynové kartuše a stojanu umístěte na pevný, rovný a studený povrch.

VÝSTRAHY PRO POUŽÍVÁNÍ VAŘIČE
Když vařič používáte, nenechávejte jej bez dozoru. V okolí vařiče by se neměly nacházet žádné předměty, ani hořlavé materiály, benzín nebo jiné látky nebo tekutiny s hořlavými výpary. Nic by nemělo bránit průtoku vzduchu do vařiče pro účely hoření a odvětrávání. Než plynovou kartuši připojíte, zkontrolujte, zda jsou mezi spotřebičem a kartuší těsnění a zda jsou v dobrém stavu. Plynové kartuše vyměňujte na dobře odvětrávaném místě mimo dosah zápalných zdrojů (jakými jsou otevřený oheň, vedení, elektrické i mimo dosah jiných osob). Pokud u vašeho spotřebiče dojde k úniku plynu (ucítíte zápach), ihned jej přemístěte na dobře větrané místo bez přítomnosti otevřeného plamene, kde lze únik plynu detekovat a zastavit. Místo úniku plynu ze spotřebiče hledejte v otevřeném prostoru. Ke zjišťování úniků nepoužívejte otevřený plamen, ale mýdlovou vodu. Naneste trochu mýdlové vody na připojení mezi plynovou kartuší a spotřebičem. Pokud se objeví bublina, uniká plyn. V 1,5litrové nádobě Jetboil Flux Pot (1.1.) nepřipravujte smažená ani vařená jídla s nízkým obsahem vody. **Při ohřívání tekutin s nádobou naplněnou téměř na maximální kapacitu používejte výhradně nastavení na mírný plamen** a **dbejte opatrnosti, aby nedošlo k překypění.** Vařič nepoužívejte se zástěnami proti větru, které mohou způsobit přehřátí plynové kartuše. Při přehřátí může plynová kartuše explodovat.

NÁVOD K OBSLUZE
Hořák zapalte ještě dříve, než na něj položíte varnou nádobu. Při zapalování udržujte od hořáku vzdálenost napřažené paže a odvraťte obličej. Během zapalování může prudce vyšlehnout plamen. Při zapalování hořáku nikdy nevystavujte vařič hořlavým výparům nebo hořlavým kapalinám. V opačném případě může dojít k explozi nebo požáru. Při zapalování vařič nikdy nevystavujte hořlavým výparům nebo kapalinám.
Zapálení hořáku: Před otevřením ventilu stisknutím tlačítka (2.4) zapalovač vyzkoušejte. Pokud mezi elektrodou (2.3) a zapalovačem (2.5) nepřeskočí jiskra, přečtěte část návodu o údržbě. Vařič zapálíte tak, že otočíte regulační ventil (2.2) do levé krajní polohy, až uslyšíte vypouštěný plyn, poté stiskněte opakovaně tlačítko zapalovače (2.4), dokud nevznikne plamen. Je-li zapálený hořák, vařič nepřemísťujte, nezvedejte ani nenaklánějte. V opačném případě může dojít k vystříknutí paliva a prudkému vyšlehnutí plamene.
Vaření: Otočením regulačního ventilu (3.1) doprava snižujete plamen. Než na hořák položíte hrnec nebo pánev, nalijte do nich nádobou Jetboil FluxWare (1.1) tekutinu nebo tekutou potravu – **PRÁZDNÝ HRNEC NEBO PÁNEV NEZAHŘÍVEJTE.** Varnou nádobu položte na střed základny hořáku vařiče MIGHTYMO (1.2). Nepoužívejte nádoby o průměru větším než 20 cm.

ULOŽENÍ PO POUŽITÍ
Zavřete regulační ventily (3.1) (utáhněte doprava), čímž zhasnete plamen. Odejměte z vařiče MIGHTYMO (1.2) varnou nádobu. Ponechte vařič vychladnout. **OBNAŽENÉ KOVOVÉ SOUČÁSTI MOHOU BÝT HORKÉ. PŘED ODPOJENÍM PLYNOVÉ KARTUŠE SE VŽDY UJISTĚTE, ZDA JE HOŘÁK VYPNUTÝ.** Odšroubujte vařič MIGHTYMO z plynové kartuše. Ovládací rukojeť ventilu (3.1) zaklapněte do polohy zavřeno. Složte podpěry (5). Složením zavřete nožky stojanu. Vařič MIGHTYMO a nožky stojanu dejte do přepravního sáčku (není na obrázku).

Po použití plynovou kartuši vždy odpojte. Plynové kartuše mohou explodovat. Plynové kartuše skladujte mimo uzavřené prostory v suchém a dobře větraném místě, kde nebudou vystaveny vysokým teplotám, a mimo dosah dětí.

ŘEŠENÍ PROBLÉMŮ A ÚDRŽBA
Neprovádějte na tomto spotřebiči žádné úpravy. Úpravy tohoto výrobku nebo jeho používání, které není v souladu s návodem a doporučeným použitím, může být nebezpečné a má za následek zrušení platnosti záruky. Servis tohoto spotřebiče smí provádět pouze oprávněná osoba. Pokud problém nelze odstranit s použitím tohoto návodu, postupujte podle pokynů uvedených níže v části Omezená záruka. Ohledně náhradních dílů nebo servisu kontaktujte místního prodejce, distributora nebo společnost Jetboil. Je-li hoření vařiče nevyhovující, zkontrolujte směšovací trubici a ověřte, zda nejsou zablokované vzduchové otvory a zda tryska není znečištěná nebo zanesená. Dbejte na to, aby ventil byl vždy čistý a nezašpiněný. Pokud se plamen vařiče zatahuje do trubice hořáku nebo vyšlehává, vařič vypněte a kontaktujte dodavatele.
O-kroužek: Je-li O-kroužek (3.4) poškozený nebo prasklý, kontaktujte ohledně opravy prodejce nebo společnost Jetboil.
Plamen nelze uhasit: Ventil je poškozený. Utáhněte ventil co nejvíce, sfoukněte plamen a ihned odpojte plynovou lahev. Vraťte výrobek prodejci.
Zapalovač nejiskří: Pokud zapalovač nejiskří, zkontrolujte polohu elektrody vzhledem k zapalovači (2.5). Z keramické objímky zapalovače (2.3) by měl drát zapalovače vystupovat přibližně 3 mm. Drát musí mířit na střed hořáku a mezi koncem drátu a horní stranou hořáku musí být 3mm mezera. Pokud má jinou polohu, nastavte elektrodu do správné polohy. Jestliže zapalovač stále nejiskří, použijte zápalky nebo běžný zapalovač. Požádejte prodejce nebo společnost Jetboil o provedení servisu. Zapalovač nemusí jiskřit, když je vařič vlhký.

INFORMACE O ZÁRUCE
USA/KANADA: Na vařič Jetboil MIGHTYMO poskytujeme omezenou záruku v délce 1 roku. Pokud tento výrobek při normálním použití nefunguje správně během 1 roku od jeho zakoupení, požádejte prodejce nebo společnost Jetboil o informace o postupu vrácení výrobku. O tom, zda se na problém vztahuje záruka, rozhoduje výhradně společnost Jetboil. Pokud bude reklamace uznána, společnost Jetboil vám výrobek podle svého uvážení bezplatně opraví nebo vymění a zašle. Tato záruka se nevztahuje na jakékoli poškození nebo chybnou funkci způsobenou nesprávným použitím, nesprávnou údržbou, nedbalostí, běžným opotřebením, nehodou nebo použitím, které je v rozporu s popisem v tomto návodu. Tato záruka se vztahuje pouze na prvního kupujícího. Vyžaduje se předložení dokladu o koupi. Kromě zde uvedených záruk se neposkytují žádné další výslovné ani předpokládané záruky, což mimo jiné zahrnuje předpokládané záruky prodejnosti a vhodnosti pro daný účel. Společnost Jetboil neodpovídá za jakékoli následné nebo nahodilé škody. Tato záruka vám poskytuje zvláštní zákonná práva. Můžete mít také jiná práva, která jsou různá v jednotlivých státech. Vzhledem k tomu, že některé země nedovolují vyloučení nebo omezení náhrady za nahodilé nebo následné škody, nebo omezení či vyloučení předpokládaných záruk, výše uvedená vyloučení nebo omezení se vás nemusejí týkat.
MEZINÁRODNÍ ZÁRUKA: Kontaktujte místního prodejce nebo distributora, kde získáte více informací ohledně záruk poskytovaných na váš vařič MIGHTYMO. Seznam distributorů naleznete v jiné části tohoto dokumentu nebo na webových stránkách jetboil.com. Neprovádějte na spotřebiči žádné úpravy. Úpravy tohoto výrobku nebo jeho používání, které jsou v rozporu s návodem a doporučeným použitím, mohou být nebezpečné a mají za následek zrušení platnosti záruky. Opravy vařiče MIGHTYMO smí provádět pouze oprávněná osoba. Pokud problém nelze odstranit s použitím tohoto návodu, vraťte výrobek místnímu prodejci nebo distributorovi.

Další schémata a odpovědi na často kladené otázky naleznete na webových stránkách **www.jetboil.com.**