KASK

USE AND CARE BOOKLET
SNOW HELMET

PRODUCT OF ITALY

COD.420220 - ED. 12/2022

KASK S.p.A.
24060 Chiuduno, BG
Via Firenze, 5 - Italy
t. +39 035 4427497
info@kask.com
www.kask.com

CE EN 1077
UKCA

PRODUCT CERTIFIED BY : Notified body n°0426 Italcert - viale Sarca, 336 - 20126 Milan (MI) - Italy	
Model Name	Protection Class
Piuma R Piuma R SV Kimera Khimera Khimera SL	B

Manufacturer: KASK S.p.A. Via Firenze, 5 - 24060 Chiuduno - Italy	Model: PIUMA R
	Weight: 480 gr
HELMET FOR USE IN NON MOTORIZED RECREATIONAL SNOW SPORTS – FOR ALPINE SKIERS AND SNOWBOARDERS CLASS B	CE UKCA
Standard: ASTM F. 2040-18 / EN 1077:07	Date: 03/2019
Size: Placed on helmet exterior side	SN: 19.0000.0001

WARNING THIS HELMET CANNOT PROTECT AGAINST ALL POSSIBLE IMPACT. FOR ADEQUATE PROTECTION, THE HELMET MUST BE WORN CORRECTLY AND ADJUSTED TO FIT THE USER. FOLLOWING VIOLENT IMPACT, EVEN IF NO DAMAGE IS VISIBLE, THE HELMET SHOULD BE REPLACED, IN THAT ITS CAPACITY TO ABSORB FURTHER IMPACT COULD BE IMPAIRED. USERS SHOULD NOTE THE FACT THAT ANY ALTERATIONS OR REMOVAL OF ORIGINAL PARTS, OTHER THAN THOSE RECOMMENDED BY THE MANUFACTURER, COULD DAMAGE THE HELMET. HELMETS SHOULD NOT BE USED WITH ACCESSORIES ATTACHED IN WAYS OTHER THAN THOSE RECOMMENDED BY THE MANUFACTURER. DO NOT APPLY ADHESIVES, SOLVENTS, STICKERS, OR PAINT THAT DO NOT COMPLY WITH THE MANUFACTURER'S SPECIFICATIONS. CLEAN THE HELMET WITH WATER AND NEUTRAL PH SOAP, AND ALLOW IT TO AIR DRY AT ROOM TEMPERATURE, AVOIDING THE USE OF CHEMICAL DETERGENTS. THIS HELMET SHOULD NOT BE USED BY CHILDREN FOR ACTIVITIES WHICH COULD PUT THEM AT RISK OF DEATH BY HANGING SHOULD THE CHILD BE LEFT DANGLING FROM THE HELMET.

IT

NORME DI UTILIZZO E MANUTENZIONE

NOTA INFORMATIVA: Prima di utilizzare il casco leggere attentamente le istruzioni, il non attenersi a quanto esposto potrebbe ridurre la sicurezza offerta dal casco. In caso di incidente con relative lesioni o addirittura decesso dovuti ad un utilizzo improprio del casco, il fabbricante e/o il distributore declinano ogni responsabilità. Il presente casco è costruito in modo tale da assorbire l'energia dell'impatto attraverso la distribuzione parziale o il danneggiamento dei componenti essenziali. Questo casco non deve essere utilizzato da bambini intenti a svolgere attività che comportino il rischio di strangolamento qualora il bimbo resti agganciato al casco; deve essere utilizzato solo ed esclusivamente per l'attività per cui è stato certificato (vedi marcatura). Questo prodotto è conforme alla normativa europea EN 1077:2007 relativa ai caschi per sci alpino. La classe di protezione è riportata sulla marcatura all'interno del casco. I caschi di classe A e B sono progettati per lo sci alpino, lo snowboard e attività similari. I caschi di classe A offrono una maggiore protezione. I caschi di classe B possono offrire una maggiore ventilazione e un minore isolamento acustico, e generalmente proteggono un'area più piccola della testa e offrono un più basso grado di protezione contro la penetrazione. Nonostante un casco di classe B offra all'utente maggior comfort, nel caso di utilizzo per discipline agonistiche (esempio downhill) o non agonistiche con grado di difficoltà paragonabile, si suggerisce l'utilizzo di un modello di classe A.
ATTENZIONE: Il casco non può sempre proteggere da lesioni. In particolar modo è bene considerare che nessun casco è in grado di proteggere la testa dalle forze generate da impatti violenti. In seguito ad un urto violento anche se il danno non è visibile, sostituire il casco, che potrebbe infatti aver esaurito la sua capacità di assorbire ulteriori urti. Il casco oggetto del presente manuale è un Dispositivo di Protezione Individuale di II categoria e come tale è stato sottoposto a procedura di certificazione UE con applicazione dei requisiti previsti dagli Allegati V e VI del Regolamento UE 2016/425.

ISTRUZIONI D'USO: A titolo preventivo è imperativo indossare il casco durante tutto lo svolgimento dell'attività sportiva. Per un'adeguata protezione, è importante che il casco sia della propria taglia (la taglia indicata sul casco corrisponde alla circonferenza della testa misurata in centimetri a livello della fronte) e ben calzato sulla testa in modo da offrire i massimi livelli di comfort e sicurezza.
Il casco deve essere regolato per adattarsi all'utilizzatore, per esempio le cinghie devono essere posizionate in modo tale da non coprire le orecchie, la fibbia deve trovarsi lontano dall'osso mandibolare e le cinghie e la fibbia insieme devono essere regolate in modo tale da essere entrambe confortevoli e ben ferme. Con il cinturino ben allacciato e regolato correttamente verificate sempre che il casco non comprima eccessivamente la testa né tanto meno si muova liberamente avanti e indietro (vedi Fig. 1).

REGOLAZIONI CASCO: Per i caschi dotati di sistema di regolazione taglia, indossare il casco, ruotare la rotella posteriore (in senso orario per diminuire la taglia e antiorario per allargarla), fino ad ottenere la tensione desiderata (Fig. 2). Allacciare il cinturino inserendo una fibbia nell'altra fino a sentire lo scatto di bloccaggio (Fig. 3a/b). Controllare, tirando, che la fibbia sia bloccata. Regolate la lunghezza del cinturino sottogola per fissare saldamente il casco sulla vostra testa. L'anello in gomma deve essere posizionato sulla parte terminale del nastro per evitare che esso penzoli. Per i modelli in cui è previsto un secondo anello in gomma, questo deve essere posizionato in corrispondenza della fibbia (Fig. 3c). Regolare il divaricatore laterale, facendolo scorrere sulle fettucce fino a trovare la posizione desiderata (Fig. 4). Per togliere il casco dalla testa aprire il cinturino sottogola sollevando la levetta della fibbia a regolazione micrometrica (Fig. 3a), oppure premendo contemporaneamente i pulsanti laterali della fibbia a scatto (Fig. 3b).

PARTI DI RICAMBIO: In caso di necessità contattare il rivenditore o direttamente il fabbricante. È vietato il cambiamento e/o la rimozione di uno qualsiasi dei componenti originali del casco se non in accordo con il fabbricante. Il casco non deve essere modificato allo scopo di accogliere altri accessori diversi da quelli descritti sotto.

ACCESSORI: Visiera – imbottitura di ricambio. Verificare presso il rivenditore o il fabbricante l'effettiva disponibilità degli accessori elencati. Se il casco ne è provvisto attenersi alle istruzioni di montaggio allegate all'accessorio. È necessario utilizzare esclusivamente accessori approvati dalla casa produttrice.

PULIZIA: Pulire il casco (ed eventuali accessori) utilizzando esclusivamente acqua, sapone neutro e un panno morbido e pulito, lasciandolo asciugare in maniera naturale a temperatura ambiente. L'imbottitura interna va lavata a mano in acqua fredda. Se estraibile può essere rimossa e lavata a mano in acqua fredda o in lavatrice (max. 30°). Evitare assolutamente l'uso di detergenti chimici e di solventi.

CONSERVAZIONE: Quando non utilizzato, è preferibile conservare il casco protetto dalla luce solare diretta e lontano da fonti di calore, si consiglia di riporre il casco nella confezione originale. Se non conformi con le specifiche del costruttore non applicare adesivi, solventi, etichette autoadesive e vernici. Qualsiasi intervento o modifica non prevista possono pregiudicare la funzione protettiva del casco.

TRASPORTO: Non sono previsti particolari accorgimenti per il trasporto.

DURATA: La durata del casco dipende da diversi fattori degenerativi, inclusi sbalzi di temperatura, quantità di esposizione alla luce diretta del sole e utilizzo più o meno intenso. Controllate regolarmente il casco per accertare la presenza di eventuali danni! Fessure, scollamenti, deformazioni, scrostamenti, alterazioni del colore costituiscono elementi rilevatori per la verifica dello stato di deterioramento del casco; comunque sia è consigliabile la sostituzione del casco dopo 5 anni dalla data di acquisto e in ogni caso entro i dieci da quella di produzione, perché con il tempo il suo potere di protezione diminuisce a causa dell'invecchiamento dei materiali. La data di produzione è riportata sull'etichetta all'interno del casco.

REVISIONE: Se si dovessero riscontrare tagli, abrasioni o qualunque altro danno, prima di riutilizzare il casco contattare il produttore per farlo esaminare.

MARCATURA/ETICHETTATURA: Informazioni contenute all'interno del casco, stampate su etichetta, da non rimuovere per nessun motivo.

DICHIARAZIONE DI CONFORMITA': Per avere copia della Dichiarazione di Conformità UE di questo dispositivo visita il sito web www.kask.com.

AVVERTENZE IMPORTANTI

⚠ ATTENZIONE

Questo casco non può proteggere contro tutti i possibili impatti. Per una protezione adeguata il casco deve essere indossato correttamente e regolato secondo la propria taglia. A seguito di un urto violento, anche se il casco non presenta lesioni visibili, è necessario sostituirlo; è infatti possibile che il materiale assorbente possa aver esercitato la sua funzione quindi non essere più in grado di assorbire ulteriori urti. Si richiama l'attenzione degli utilizzatori sul fatto che qualsiasi modifica o eliminazione di componenti originali diverse da quelle raccomandate dal fabbricante potrebbe danneggiare il casco. Non si devono utilizzare caschi con accessori fissati in modo diverso da quello consigliato dal fabbricante. Non applicare vernici, solventi, adesivi, o etichette autoadesive se non in conformità con le istruzioni del fabbricante del casco. Pulire il casco con acqua e sapone neutro lasciarlo asciugare a temperatura ambiente, evitare l'uso di detergenti chimici. Il casco non deve essere utilizzato da bambini in attività in cui esista il rischio che il casco stesso o le cinghie possano rimanere impigliate ad oggetti estranei, con conseguente pericolo di strangolamento.

EN

USE AND CARE INSTRUCTIONS

NOTES: Please read carefully before using the helmet; failure to follow these instructions correctly may mean a reduction in the level of protection offered by the helmet. The manufacturer and/or distributor will accept no responsibility in the event of accidents leading to injury or even death due to improper use of the helmet. This helmet has been designed to absorb impact by partially distributing the shock or by damaging its essential components. This helmet must not be used by children for activities that may expose them to the risk of strangulation if the child is left dangling from the helmet; it should be used exclusively for the activities for which it is certified (see labelling). This product complies with the EN 1077:2007 European standard for helmets for alpine skiers and snowboarders, for the protection class see marking inside helmet. Class A and B helmets are designed for alpine skiing, snowboarding and similar activities. Class A helmets offer a higher degree of protection. Class B helmets may offer better ventilation and lower noise reduction, but they protect a smaller area of the head and offer a lower level of protection against penetration. Although a class B helmet offers greater user comfort, for competitions (such as downhill skiing) or non-competitive use at a similar level of difficulty, Class A helmets are recommended.
WARNING: This helmet may not always protect the user from injury. It must be remembered that no helmet can protect the head from the shock generated by violent impact. Following violent impact, even if no damage is visible, the helmet should be replaced, as its capacity to absorb further impact could be impaired. The helmet object of this manual is a type II Personal Protection Device and as such was subjected to EU-type Certification procedure with the application of the requirements laid down in annexes V and VI to the EU Regulation 2016/425.

INSTRUCTIONS: As a protective measure, this helmet must be worn at all times for the intended sport. For adequate protection, it is important that the helmet is sized correctly (the size on the helmet corresponds to head circumference in centimetres at forehead height) and fits the head properly to offer optimum comfort and safety.
The helmet should be adjusted to fit the user; for example, the straps should be positioned so that they do not cover the ears, the buckle should be kept away from the jawbone, and the straps and buckle should both be adjusted so that they are comfortable and secure. After properly fastening and adjusting the strap, always check that the helmet is neither excessively tight nor loose enough to move freely back and forth (see Fig. 1).

HELMET ADJUSTMENT: For helmets equipped with size adjustment systems, put on the helmet, rotate the rear dial (clockwise to tighten and counter-clockwise to loosen) until you obtain the desired fit (Fig. 2). Fasten the strap by inserting one buckle into the other, until you hear it click shut (Fig. 3a/b). Tug to check that the buckle is secure. Adjust the length of the neck strap to fit the helmet securely to your head. The rubber ring should be placed at the end of the strap to keep it from dangling. The second rubber ring fitted to certain models should be positioned next to the buckle (Fig. 3c). Adjust the side spacer, moving it along the strap until it reaches the desired position (Fig. 4). To remove the helmet, open the neck strap by lifting the lever on the micrometrical adjustment buckle (Fig. 3a), or by pressing both side buttons on the snap buckle together (Fig. 3 b).

REPLACEMENT PARTS: If necessary, contact your dealer or the manufacturer directly. None of the original parts of the helmet may be changed and/or removed without the manufacturer's approval. The helmet should not be modified to attach any accessories except for those described below.

ACCESSORIES: face shield – replacement lining. Check availability of these accessories with your dealer or the manufacturer. If they are supplied with the helmet, follow the assembly instructions that come with the accessory. Only accessories approved by the manufacturer should be used.

CLEANING: Clean the helmet (and any accessories) only with water, neutral pH soap and a soft, clean cloth and air dry at room temperature. The inner lining should be washed by hand in cold water. If it is removable, it can be taken out and washed by hand in cold water or in a washing machine (max. 30°C). Chemical detergents or solvents should not be used for any reason.

STORAGE: When not in use, the helmet should be stored away from direct sunlight and sources of heat and we recommend storing in its original packaging. Do not apply adhesives, solvents, stickers or paint that do not comply with the manufacturer's specifications. Any alteration or intervention not provided for may impair its protective function.

TRANSPORT: No particular instructions are necessary for transport.

LIFE: The helmet's life will depend on various factors, which cause deterioration, including sudden temperature changes, the degree to which it is exposed to sunlight, and intensity of use. Inspect the helmet regularly to check for damage. Cracks, detached parts, warping, flaking and changes in colour are significant signs that require checking of the helmet's state of deterioration and in any case, we would advise that it is replaced after 5 years, from the date of purchase and in any case within ten from that of production, because with time its capacity for protection decreases due to aging of the materials. The date of manufacture is given on the label inside the helmet.

INSPECTION: If you should find any cuts, abrasions or other damage, contact the manufacturer to have the helmet inspected before using it again.

MARKINGS/LABELLING: Information printed on a label inside the helmet, which must not be removed for any reason.

DECLARATION OF CONFORMITY: To obtain a copy of the EU Declaration of Conformity, visit the website www.kask.com.

IMPORTANT WARNINGS

⚠ WARNING

This helmet cannot protect against every kind of possible impact. For adequate protection, the helmet must be worn correctly and adjusted to fit the user. Following violent impact, even if no damage is visible, the helmet should be replaced, as its capacity to absorb further impact could be impaired. Users should note that any alterations or removal of original parts, other than those recommended by the manufacturer, may damage the helmet. Helmets should not be used with accessories attached in ways other than those recommended by the manufacturer. Do not apply paints, solvents, stickers or adhesives that do not comply with the manufacturer's specifications. Clean the helmet with water and neutral pH soap, and air dry at room temperature. Do not use chemical detergents. This helmet must not be used by children for activities that may expose them to the risk of strangulation should the helmet or the straps become entangled in foreign objects.

DE

GEBRAUCHS UND PFLEGEANLEITUNG

ALLGEMEINE INFORMATION: Bevor Sie den Schutzhelm zum ersten Mal benutzen, lesen Sie die Anweisungen aufmerksam, ein Nichtbeachten der Hinweise könnte die Sicherheit des Helms beeinträchtigen. Im Falle eines Unfalls mit entsprechenden Verletzungen oder sogar Todesfolge, die auf eine unsachgemäße Verwendung des Helms zurückzuführen sind, übernehmen Hersteller und/oder Händler keinerlei Haftung. Der vorliegende Helm ist so konstruiert, dass er die Energie eines Aufpralls absorbiert, und zwar durch partielle Verteilung oder Beschädigung von essentiellen Bestandteilen. Dieser Helm darf nicht von Kindern für Aktivitäten benutzt werden, bei denen die Gefahr einer Erdrosselung besteht, wenn das Kind mit dem Helm hängen bleibt; der Helm darf ausschließlich für die Aktivität verwendet werden, für die er zugelassen ist (siehe Kennzeichnung). Das Produkt entspricht der europäischen Norm EN 1077:2007 Helme für alpine Skiläufer und für Snowboarder. Die Schutzklasse ist aus der Kennzeichnung im Inneren des Helms ersichtlich. Die Helme der Klasse A und B sind für alpine Skiläufer, Snowboarder und ähnlichen Schneesport ausgelegt. Die Helme der Klasse A bieten einen vergleichsweise höheren Schultz. Die Helme der Klasse B sind für eine stärkere Belüftung und eine geringere Geräuschisolierung ausgelegt, schützen jedoch einen kleineren Bereich des Kopfes und bieten eine geringere Durchdringungsfestigkeit. Auch wenn Helme der Klasse B dem Benutzer einen besseren Komfort bieten, wird bei Sportwettkämpfen (z.B. Abfahrt usw.) bzw. außer¬halb von Wettkämpfen mit vergleichbarem Schwierigkeitsgrad die Verwendung eines Modells der Klasse A empfohlen.
ACHTUNG: Der Helm kann nicht immer vor Verletzungen schützen. Es ist besonders wichtig, zu bedenken, dass kein Helm den Kopf vor den Kräften eines heftigen Aufpralls schützen kann. Nach einem heftigen Aufprall ist der Helm in jedem Fall auch dann zu ersetzen, wenn er keine sichtbaren Beschädigungen aufweist, da seine Fähigkeit weitere Stöße zu absorbieren unter Umständen nicht mehr gegeben ist. Der im vorliegenden Handbuch beschriebene Schutzhelm ist eine indivi¬duelle Schutzausrüstung der II Kategorie, und wurde als solche in einem Konformitätsbewertungsverfahren für die EU-Zertifizierung unter Anwendung der in Anlage V und VI der EU-Verordnung 2016/425 vorgesehenen Anforderungen geprüft.

GEBRAUCHSANWEISUNG: Es ist vorsorglich vorgeschrieben, den Helm während der gesamten Dauer der sportlichen Aktivitäten zu tragen. Für einen angemessenen Schutz ist es wichtig, dass der Helm die passende Größe hat (die auf dem Helm angegebene Größe entspricht dem auf der Höhe der Stirn gemessenen Kopfumfang in Zentimetern) und fest auf dem Kopf sitzt, so dass maximaler Komfort und Sicherheit gewährleistet sind. Der Helm muss an den Träger angepasst werden, zum Beispiel müssen die Riemen so platziert werden, dass sie die Ohren nicht verdecken, der Verschluss muss fern vom Unterkieferknochen angebracht sein, Riemen und Verschluss müssen zusammen so reguliert werden, dass beide bequem und fest sitzen. Stellen Sie bei gut angelegtem und korrekt reguliertem Riemen immer sicher, dass der Helm nicht übermäßig auf den Kopf drückt und dass er sich vor allen Dingen nicht frei nach vorne oder hinten verschieben kann (siehe Abb. 1).

HELMREGULIERUNG: Für Helme mit Größenregulierungssystem: setzen Sie den Helm auf, drehen Sie das hintere Einstellrädchen (im Uhrzeigersinn, um auf eine kleinere Größe einzustellen, und gegen den Uhrzeigersinn für eine größere), bis Sie die gewünschte Spannung erreicht haben (Abb. 2). Legen Sie den Riemen an, indem Sie die beiden Teile des Verschlussclips ineinander schieben, bis sie einrasten (Abb. 3a/b). Kontrollieren Sie durch Ziehen, dass der Verschluss eingerastet ist. Um den Helm fest anliegend auf Ihrem Kopf zu positionieren, regulieren Sie die Länge des Kinnriemens. Der Gummiring muss an das Ende des Riemens geschoben werden, damit dieser nicht herabhängt. Bei Modellen mit einem zweiten Gummiring muss dieser auf der Höhe des Verschlussclips positioniert werden (Abb. 3c). Regulieren Sie die seitlich verstellbaren Elemente, indem Sie sie auf den Riemen bis in die gewünschte Position schieben (Abb. 4). Um den Helm abzunehmen öffnen Sie den Kinnriemen, indem Sie den Hebel am Verschluss mit mikrometrischer Einstellung anheben (Abb. 3a), oder drücken Sie gleichzeitig die beiden seitlichen Elemente des Verschlusses (Abb. 3b).

ERSATZTEILE: Bei Bedarf wenden Sie sich an Ihren Händler oder direkt an den Hersteller. Es ist verboten, eines oder mehrere der Original-Bauteile des Helmes auszutauschen und/oder zu entfernen, es sei denn, mit Einverständnis des Herstellers. Der Helm darf nicht verändert werden, um andere als die unten beschriebenen Zubehörteile anzubringen.

ZUBEHÖR: Visier – Helmauskleidung zum Wechseln. Überprüfen Sie bei Ihrem Händler oder beim Hersteller die tatsächliche Verfügbarkeit der oben aufgeführten Zubehörteile. Falls der Helm mit einem Zubehörteil ausgestattet ist, befolgen Sie die Montageanleitungen, die diesem beigefügt sind. Es dürfen ausschließlich solche Zubehörteile verwendet werden, die vom Herstellerunternehmen zugelassen sind.

REINIGUNG: Reinigen Sie den Helm (und eventuelle Zubehörteile) nur mit Wasser, Neutralseife und einem sauberen weichen Tuch und lassen Sie ihn natürlich, d.h. bei Raumtemperatur, trocknen. Die Helmauskleidung sollte von Hand mit kaltem Wasser gereinigt werden. Wenn sie abnehmbar ist, kann sie entweder kalt von Hand oder in der Waschmaschine (bei max. 30°) gewaschen werden. Vermeiden Sie unbedingt die Verwendung von chemischen Reinigungsmitteln und von Lösungsmitteln.

AUFBEWAHRUNG: Wenn der Helm nicht benutzt wird, sollte er vor direkter Sonnenbestrahlung geschützt und nicht in der Nähe von Wärmequellen aufbewahrt werden; es empfiehlt sich, ihn in der Originalverpackung aufzubewahren. Tragen Sie keine Klebemittel, Lösungsmittel, selbstklebende Etiketten und Anstrichstoffe auf, die nicht mit den Anweisungen des Herstellers konform sind. Jeglicher nicht vorgesehene Eingriff bzw. Veränderung können die Schutzfunktion des Helms beeinträchtigen.

TRANSPORT: Es sind keine besonderen Vorkehrungen für den Transport vorzusehen.

LEBENSDAUER: Die Lebensdauer des Helms ist von verschiedenen Verschleißfaktoren abhängig, einschließlich Temperaturwechsel, Dauer der direkten Sonnenbestrahlung, mehr oder weniger intensiver Nutzung. Kontrollieren Sie den Helm regelmäßig auf eventuell vorhandene Schäden! Risse, Ablösungen, Verformungen, Abbröckeln der Oberfläche oder Veränderungen der Farbe sind Anzeichen dafür, dass der Verschleißzustand des Helmes überprüft werden muss; es ist in jedem Fall zu empfehlen, den Helm nach 5 Jahren ab Kaufdatum und in jedem Fall innerhalb von zehn Jahren ab Produktionsdatum zu ersetzen, denn mit der Zeit nimmt sein Schutzvermögen aufgrund der Materialermüdung ab. Das Produktionsdatum ist auf einem Etikett an der Innenseite des Helms angegeben.

ÜBERPRÜFUNG: Sollten Schnitte, Oberflächenabrieb oder sonstige Schäden auftreten, wenden Sie sich - bevor Sie den Helm erneut benutzen - zwecks Überprüfung an den Hersteller.

KENNZEICHNUNG: Die auf dem Etikett aufgedruckten Informationen auf der Innenseite des Helms dürfen auf keinen Fall entfernt werden.

KONFORMITÄTSERKLÄRUNG: Um eine Kopie der EU-Konformitätserklärung dieser Ausrüstung zu erhalten, besuchen Sie die Website www.kask.com.

WICHTIGE HINWEISE

⚠ ACHTUNG

Dieser Helm kann nicht vor allen möglichen Aufprallsituationen schützen. Für einen angemessenen Schutz muss der Helm korrekt aufgesetzt und auf die individuelle Größe eingestellt werden. Nach einem heftigen Aufprall muss der Helm auch dann ersetzt werden, wenn er keine sichtbaren Beschädigungen aufweist; es ist möglich, dass das aufprallabsorbierende Material seine Funktion erfüllt hat und deshalb keine weiteren Stöße absorbieren kann. Der Benutzer wird hiermit ausdrücklich darauf hingewiesen, dass jegliche Veränderungen oder der Austausch von Original-Bauteilen durch nicht vom Hersteller empfohlene Bauteile den Helm beschädigen können. Es dürfen keine Helme benutzt werden, an denen Zubehörteile auf andere als der vom Hersteller vorgeschriebenen Art befestigt wurden. Tragen Sie keine Anstrichstoffe, Lösungsmittel, Klebemittel oder selbstklebende Etiketten auf, die nicht mit den Anweisungen des Herstellers konform sind. Reinigen Sie den Helm mit Wasser und Neutralseife und lassen Sie ihn bei Raumtemperatur trocknen, vermeiden Sie die Verwendung von chemischen Reinigungsmitteln. Dieser Helm darf nicht von Kindern für Aktivitäten benutzt werden, bei denen die Gefahr besteht, dass sich der Helm oder die Riemen an Fremdkörpern verhängen und damit die Gefahr einer Erdrosselung mit sich bringen.

FR

NOTICE D'UTILISATION ET D'ENTRETIEN

NOTE D'INFORMATION: Avant d'utiliser le casque, merci de bien lire attentivement le mode d'emploi afin de ne pas faire baisser le niveau de sécurité offert par le casque. Le fabricant et/ou le distribu¬teur déclinent toute responsabilité en cas d'accident ayant entraîné des blessures voire de décès et dû à une utilisation incorrecte du casque. Ce casque a été conçu de façon à absorber l'énergie de l'impact à travers la distribution partielle ou l'endommagement des composants essentiels. Ce casque ne doit pas être utilisé par des enfants effectuant des activités présentant des risques d'étranglement si l'enfant venait à rester accroché au casque; il doit n'être exclusivement utilisé que pour l'activité pour laquelle il a été certifié (voir marquage). Ce produit passe la norme européenne EN 1077:2007 concernant les casques de ski alpin. La classe de protection est apposée sur le marquage à l'intérieur du casque. Les casques de classe A et B sont conçus pour les skieurs alpins, snowboarders et assimilés. Les casques de classe A offrent, en comparaison, une protection supérieure. Les casques de classe B peuvent offrir une ventilation supérieure et une isolation acoustique inférieure, et ils protègent généralement une zone plus petite de la tête et offrent un niveau de protection contre la pénétration plus bas. Bien qu'un casque de classe B offre à l'utilisateur des qualités de confort supérieures, en cas d'utilisation dans des compétitions (par ex : descente) ou hors compétition avec un niveau de difficulté comparable, l'usage d'un modèle de classe A est recommandé.
ATTENTION: Le casque ne peut pas toujours protéger des lésions. En particulier, il convient de noter qu'aucun casque n'est en mesure de protéger la tête des forces générées par des impacts violents. En cas de choc violent, même si aucun dommage n'est visible sur le casque, remplacer celui-ci car il se pourrait qu'il ait épuisé sa capacité à absorber d'autres chocs. Le casque faisant l'objet de ce mode d'emploi est un Dispositif de Protection Individuel de catégorie II et, en tant que tel, il a été soumis à une procédure de certification UE avec application des exigences prévues par les Annexes V et VI du Règlement de l'UE 2016/425.

NOTICE: À titre préventif, il est indispensable de porter le casque pendant toute la durée de l'activité sportive. Pour une protection efficace, il est important que le casque soit de la bonne taille (la taille du casque correspond à la circonférence de la tête en centimètres au niveau du front) et qu'il soit bien en place au niveau de la tête de façon à offrir les niveaux maximum de sécurité et de confort. Le casque doit être réglé afin de s'adapter à l'utilisateur: les sanglés doivent par exemple être placées de façon à ne pas couvrir les oreilles, la boucle doit être située loin de l'os maxillaire et les sangles et la boucle doivent être toutes deux réglées de façon à être confortables et bien fermement en place. Une fois la lanière bien attachée et réglée, toujours vérifier que le casque ne comprime pas excessivement la tête et qu'il ne peut pas se déplacer librement d'avant en arrière (voir schéma 1).

RÉGLAGES DU CASQUE: Pour les casques équipés d'un système de réglage de la taille, enfiler le casque, faire tourner la roulette arrière (dans le sens des aiguilles d'une montre pour réduire la taille et dans le sens contraire pour l'augmenter) jusqu'à obtenir la tension désirée (Schéma 2). Attacher la lanière en faisant rentrer une boucle dans l'autre jusqu'à entendre le déclic de blocage (Schéma 3a/b). Contrôler en tirant que la boucle est bien bloquée. Régler la longueur de la lanière jugulaire pour fixer solidement le casque sur votre tête. L'anneau en caoutchouc doit être placé sur la partie terminale de la bande pour éviter que celui-ci ne pendille. Pour les modèles sur lesquels est prévu un second anneau en caoutchouc, celui-ci doit être placé face à la boucle (fig. 3c). Régler l'écarteur latéral en le faisant glisser sur les composants prévus à cet effet jusqu'à avoir établi la position souhaitée (Schéma 4). Pour ôter le casque de la tête, ouvrir la lanière jugulaire en soulevant le levier de la boucle à réglage micrométrique (Schéma 3a), ou en appuyant simultanément sur les boutons latéraux de la boucle (Schéma 3b).

PIÈCES DE RECHANGE: En cas de nécessité, contacter le revendeur ou bien directement le fabricant. Il est interdit de changer et/ou d'ôter quelque composant original du casque que ce soit sans l'accord préalable du fabricant. Le casque ne doit pas être modifié afin de pouvoir accueillir d'autres accessoires que ceux décrits ci-dessous.

ACCESSOIRES: visière – rembourrage de rechange. Vérifier auprès du revendeur ou du fabricant la disponibilité effective des accessoires énumérés. S'il le casque en est déjà pourvu, suivre la notice de montage fournie avec l'accessoire. Il est nécessaire d'utili¬ser exclusivement des accessoires approuvés par la maison de production.

NETTOYAGE: Nettoyer le casque (et les éventuels accessoires) en utilisant exclusivement de l'eau, du savon neutre et un chiffon doux et propre en laissant ensuite le casque sécher de façon naturelle et à température ambiante. Le rembourrage interne se lave à la main avec de l'eau froide. S'il est amovible, il peut être ôté et lavé à la main avec de l'eau froide ou en machine (max 30°C). Éviter absolument l'utilisation de détergents chimiques et/ou de solvants.

STOCKAGE: Lorsqu'il n'est pas utilisé, il est préférable de garder le casque à l'abri de la lumière directe et loin de toute source de chaleur. Il est conseillé de ranger le casque dans son emballage d'origine. À moins qu'ils ne soient conformes aux indications du constructeur, ne pas appliquer d'adhésifs, de solvants, d'autocollants ni de vernis. Toute intervention ou modification non prévue peut porter atteinte à la fonction protectrice du casque.

TRANSPORT: Aucune mesure particulière n'est prévue pour le transport.

DURÉE DE VIE : La durée de vie du casque dépend de différents facteurs dégénératifs, y compris les écarts de température, la quantité d'exposition à la lumière directe du soleil, l'utilisation plus ou moins intense. Contrôler régulièrement le casque pour vérifier qu'il n'y ait pas d'éventuels dommages! Les fissures, décollements, déformations, écaillages, et altérations de la couleur constituent d'importants éléments pour vérifier l'état de détérioration du casque; il est dans tous les cas conseillé de remplacer le casque après 5 ans à compter de la date d'achat et dans tous les cas dans un délai de dix jours à compter de la date de fabrication, car le pouvoir de protection de celui-ci diminue avec le temps et le vieillis¬sement des matériaux. La date de production est indiquée sur l'étiquette à l'intérieur du casque.

RÉVISION: Si vous deviez voir des encoches, des abrasions ou tout autre dommage sur votre casque, il faut contacter le producteur pour faire examiner celui-ci avant de le réutiliser.

MARQUAGE: Informations contenues à l'intérieur du casque, impri¬mées sur l'étiquette, à n'enlever sous aucun prétexte.

DECLARATION DE CONFORMITE: Pour obtenir une copie de la Déclaration de conformité UE de ce dispositif, rendez-vous sur le site Web www.kask.com.

AVERTISSEMENTS IMPORTANTS

⚠ ATTENTION

Ce casque ne peut pas protéger de tous les impacts possibles. Pour une protection efficace, le casque doit être porté correctement et réglé en fonction de votre taille. Suite à un choc violent, même si le casque ne présente pas de dommages visibles, il faut le remplacer; il est en effet possible que le matériau absorbant ait exercé sa fonction et qu'il ne soit par conséquent plus capable d'absorber des chocs ultérieurs. L'attention des utilisateurs est attirée sur le fait que toute modification ou élimination de composants d'origine différente de celles recommandées par le fabri¬cant peut porter préjudice au casque. Il ne faut pas utiliser de casques avec des accessoires étant fixés d'une façon différente de celle indiquée par le fabricant. Ne pas appliquer de vernis, de solvants, d'adhésifs ou d'étiquettes autocollantes à moins que ceux-ci/celles-ci ne soient confor¬mes aux instructions du fabricant du casque. Nettoyer le casque à l'eau et au savon neutre puis le laisser sécher à température ambiante; éviter l'utilisation de détergents chimiques. Le casque ne doit pas être utilisé par des enfants dans le cadre d'activités où il existe le risque que le casque et les sangles puissent rester accrochés à des objets étrangers, ce qui présente des risques d'étranglement.

ES

NORMAS DE UTILIZACIÓN Y DE MANUTENCIÓN

NOTA INFORMATIVA: Antes de utilizar el casco, leer atentamente las instrucciones. El no atenerse a ellas podría reducir la seguridad que ofrece el casco. El fabricante y/o el distribuidor no se hacen respon¬sables de accidente alguno con relativas lesiones o incluso la muerte debido a la utilización inapropiada del casco. El presente casco está construido de tal forma que absorba la energía de un impacto a través de la distribución parcial o el daño de los componentes esenciales. Este casco no debe ser utilizado por niños que realicen actividades que impliquen el riesgo de estrangulación si el niño queda enganchado por el casco; debe ser utilizado única y exclusivamente para las actividades para las que ha sido certificado (ver marca). Este producto cumple la norma europea EN 1077:2007, referente a cascos de esquí alpino. La clase de protección figura en la marca en el interior del casco. Los cascos de clase A y B están diseñados para esquiadores alpinos, personas que practican snowboard y casos similares. Los cascos de clase A ofrecen comparativamente más protección. Los cascos de clase B pueden ofrecer más ventilación y un menor aislamiento acústico, pero protegen una zona menor de la cabeza y ofrecen un grado de protección menor contra la penetración. Sin embargo, un casco de clase B ofrece al usuario más prestaciones de comodidad. En el caso de cascos utilizados para competición (por ejemplo, descenso...) o fuera de competición con un nivel de dificultad comparable, se recomienda emplear un modelo de clase A.
ATENCIÓN: El casco no siempre puede proteger de lesiones. Especialmente, conviene tener en cuenta que ningún casco puede proteger la cabeza de la fuerza generada por impactos violentos. Se recomienda sustituir el casco después de haber sufrido un golpe violento, aunque el daño no sea visible, ya que podría haber perdido su capacidad de absorber otros golpes. El casco objeto del presente manual es un Dispositivo de Protección Individual de categoría II y, como tal, ha sido sometido al procedimiento de certificación UEcon aplicación de los requisitos previstos en los anexos V y VI del Reglamento (UE) 2016/425.

INSTRUCCIONES DE USO: Por motivos de prevención, es obligatorio llevar casco durante todo el desarrollo de la actividad deportiva. Para una adecuada protección, es importante que el casco sea de la propia talla (la talla del casco corresponde a la circunferencia de la cabeza en centímetros a la altura de la frente) y esté bien ajustado a la cabeza de forma que ofrezca los máximos niveles de comodidad y seguridad.
El casco debe regularse para adaptarse al usuario. Por ejemplo, las correas deben estar posicionadas de tal forma que no cubran las orejas, la hebilla debe encontrarse lejos del hueso de la mandíbula y las correas y la hebilla juntas deben regularse de tal forma que ambas resulten cómodas y bien firmes. Con la correa bien abrochada y regulada correctamente, verifique siempre que el casco no comprima excesivamente la cabeza y sobre todo que no se mueva libremente hacia atrás y adelante (ver Fig. 1).

REGULACIÓN DEL CASCO: En el caso de los cascos dotados de sistema de regulación de talla, gire la ruedecilla posterior (en el sentido de las agujas del reloj para reducir la talla y en sentido contra¬rio para aumentarla) hasta obtener la tensión deseada (Fig. 2). Abrochar la correa insertando una hebilla en la otra hasta notar el clic de bloqueo (Fig. 3a/b). Compruebe, tirando, que la hebilla esté bloqueada. Regule el largo de la correa bajo la garganta para fijar firmemente el casco a la cabeza. El anillo de goma debe estar posicionado en la parte final de la cinta para evitar que cuelgue. En los modelos dotados de un segundo anillo de goma, éste debe coincidir con la hebilla (Fig. 3c). Regular el dilatador lateral, haciéndolo deslizar sobre las cintas hasta encontrar la posición deseada (Fig. 4). Para quitarse el casco de la cabeza abrir la correa bajo la garganta, levantando la palanca de la hebilla de regulación micrométrica (Fig. 3a), o bien apretando simultáneamente los pulsadores laterales de la hebilla hasta soltarla (Fig. 3b).

PIEZAS DE RECAMBIO: En caso de necesidad, póngase en contacto con el comerciante o directamente con el fabricante. Está prohibido el cambio y/o la eliminación de uno o cualquiera de los componentes originales del casco si no es con la autorización del fabricante. El casco no debe ser modificado con el propósito de aplicar accesorios diferentes de los aquí descritos.

ACCESORIOS: visera - relleno de recambio. Comprobar la disponi¬bilidad efectiva de los accesorios mencionados acudiendo al comer¬ciante o al fabricante. Si el casco está provisto de alguno de ellos, atenerse a las instrucciones de montaje adjuntas al accesorio. Es preciso utilizar exclusivamente accesorios aprobados sólo por la empresa productora.

LIMPIEZA: Limpiar el casco (y los eventuales accesorios), utilizando exclusivamente agua, jabón neutro y un paño suave y limpio, dejándolo secar de forma natural a temperatura ambiente. El relleno interior debe ser lavado a mano en agua fría. Si es extraíble, se puede retirar y lavar a mano en agua fría o en lavadora (máx. 30°). Evitar absolutamente el uso de detergentes químicos y de solventes.

CONSERVACIÓN: Cuando no se utiliza, es preferible conservar el casco protegido de la luz solar directa y lejos de fuentes de calor. Se aconseja conservar el casco en su envase original. No aplicar adhesivos, solventes, etiquetas autoadhesivas ni pinturas que no concuerden con las especificaciones del fabricante. Cualquier intervención o modificación no prevista pueden perjudicar la función protectora del casco.

TRANSPORTE: No se prevén disposiciones especiales para el transporte.

DURACIÓN: La duración del casco depende de diferentes factores degenerativos, como los cambios bruscos de tempera¬tura, la cantidad de exposición a la luz directa del sol, el uso más o menos intenso. ¡Revisar regularmente el casco para comprobar la presencia de eventuales daños! Fisuras, despren¬dimientos, deformaciones, descascaramientos y alteraciones del color constituyen elementos indicadores para la verificación del estado de deterioro del casco; en cualquier caso, se aconseja la sustitución del casco después de 5 años desde la fecha de adquisición y, en cualquier caso, después de 10 años desde la fecha de fabricación, porque con el tiempo su poder de protección disminuye a causa del envejeci¬miento de los materiales. La fecha de fabricación se encuentra en la etiqueta en el interior del casco.

REVISIÓN: En caso de encontrar cortes, abrasiones o cualquier otro daño, antes de volver a utilizar el casco póngase en contacto con el fabricante para hacerlo examinar.

MARCA / ETIQUETADO: No eliminar por ningún motivo la información contenida en el interior del casco, impresa en una etiqueta.

DECLARACIÓN DE CONFORMIDAD: Para obtener una copia de la declaración de conformidad de la UE de este dispositivo, visite el sitio web www.kask.com.

AVERTISSEMENTS IMPORTANTS

⚠ ATTENTION

Ce casque ne peut pas protéger de tous les impacts possibles. Pour une protection efficace, le casque doit être porté correctement et réglé en fonction de votre taille. Suite à un choc violent, même si le casque ne présente pas de dommages visibles, il faut le remplacer; il est en effet possible que le matériau absorbant ait exercé sa fonction et qu'il ne soit par conséquent plus capable d'absorber des chocs ultérieurs. L'attention des utilisateurs est attirée sur le fait que toute modification ou élimination de composants d'origine différente de celles recommandées par le fabri¬cant peut porter préjudice au casque. Il ne faut pas utiliser de casques avec des accessoires étant fixés d'une façon différente de celle indiquée par le fabricant. Ne pas appliquer de vernis, de solvants, d'adhésifs ou d'étiquettes autocollantes à moins que ceux-ci/celles-ci ne soient confor¬mes aux instructions du fabricant du casque. Nettoyer le casque à l'eau et au savon neutre puis le laisser sécher à température ambiante; éviter l'utilisation de détergents chimiques. Le casque ne doit pas être utilisé par des enfants dans le cadre d'activités où il existe le risque que le casque et les sangles puissent rester accrochés à des objets étrangers, ce qui présente des risques d'étranglement.

PT

NORMAS DE UTILIZAÇÃO E MANUTENÇÃO

NL

INSTRUCTIES VOOR GEBRUIK EN ONDERHOUD

OPMERKING: Lees deze instructies aandachtig door alvorens de helm te gebruiken. De niet naleving van de vermelde aanbevelingen kan leiden tot de vermindering van het beschermingsniveau geboden door de helm. De fabrikant en/of distributeur wijst alle verantwoordelijkheid van zich af voor ongevallen met verwonding of zelfs de dood als gevolg, veroorzaakt door een oneigen gebruik van de helm. Deze helm is derwijze vervaardigd om de energie van een impact te absorberen door de gedeeltelijk verdeling ervan over de helm of door beschadiging van de belangrijkste onderdelen ervan. Deze helm mag niet worden gebruikt door kinderen tijdens activiteiten die een risico inhouden voor wurging, mocht het kind aan de helm blijven hangen. De helm mag uitsluitend gebruikt worden voor activiteiten waarvoor hij werd gecertificeerd (zie CE-markering). Dit product is conform de Europese norm EN 1077:2007 inzake helmen voor alpineskiërs. De beschermklasse staat vermeld op het CE-markering aan de binnenkant van de helm. Helmen uit klasse A en B zijn bestemd voor alpineski, snowboarden en gelijkaardige activiteiten. Helmen uit klasse A bieden een hogere beschermingsgraad. Helmen uit klasse B zijn meestal gekarakteriseerd door een betere verluchting en een verminderde akoestische demping. In het algemeen beschermen ze een kleinere zone van het hoofd en bieden ze een lagere bescherming tegen penetratie. Hoewel de helmen van klasse B meer comfort bieden aan de gebruiker, wordt voor competitiesport (bijvoorbeeld afdalingen) of gelijkaardige niet competitieve sportdisciplines het gebruik van een model uit klasse A aanbevolen.
OPGELET: De helm kan u niet in alle gevallen beschermen tegen letsels. Algemeen gesproken is het verstandig om rekening te houden met het feit dat geen enkele helm in staat is het hoofd te beschermen tegen de krachten die inwerken bij een hevige botsing. Na een intense botsing mag de helm niet meer worden gebruikt, ook indien hij geen zichtbare schade vertoont. Het is immers mogelijk dat de helm zijn absorberende capaciteiten heeft verloren en deze bij een volgende botsing niet meer kan uitoefenen. De helm beschreven in deze gebruiksaanwijzingen is een Persoonlijk Beschermingsmiddel it categorie II en is derhalve onderworpen aan de procedure voor EU-markering met toepassing van de vereisten uit bijlage V en VI van EU-richtlijn 2016/425.

GEBRUIKSAANWIJZING: Als preventieve maatregel moet de helm verplicht worden gedragen tijdens de volledige duur van beoefening van de sportactiviteit. Voor een correcte bescherming moet men een helm dragen met de juiste maat (de op de helm aangeduide maat stemt overeen met de hoofdomtrek, gemeten in centimeter ter hoogte van het voorhoofd), die perfect past op het hoofd. Zo geniet men van een maximum niveau aan comfort en veiligheid.
De helm moet na afstelling correct aanpassen aan het hoofd van de gebruiker: de riemen mogen de oren niet bedekken, de gesp mag niet in de buurt liggen van het kaakbeen en zowel de riemen als gesp moeten zo zijn afgesteld dat ze comfortabel zitten, maar niet verschuiven. Wanneer de riem correct werd afgesteld en goed vast zit, moet men steeds controleren dat de helm niet overmatig op het hoofd drukt en dat hij ook niet vrij naar voor of naar achter kan verschuiven over het hoofd (zie Fig. 1).

AFSTELLEN VAN DE HELM: Ga als volgt te werk voor helmen met een afstelsysteem van de maat. Zet de helm op, draai aan het wieltje achteraan (in wijzerzin om de maat te verkleinen en in tegenwijzerzin om de maat te vergroten) totdat de gewenste spanning wordt bekomen (Fig. 2). Bevestig de riem door beide uiteinden van de gesp in elkaar te steken, totdat men een "klik" hoort (Fig. 3a/b). Controleer dat de gesp correct is bevestigd door er aan te trekken. Stel de lengte van de keelriem correct af, zodat de helm perfect op het hoofd past. De rubber ring moet gelegen zijn ter hoogte van het riemuiteinde (vermijd dat deze vrij kan bengelen). Voor modellen met een tweede rubber ring, moet deze gepositioneerd worden ter hoogte van de gesp (Fig. 3c). Stel de riemen aan de zijkant correct in door ze te verplaatsen doorheen de spreider tot in de gewenste stand (Fig. 4). Om de helm van het hoofd te verwijderen moet men de keelriem openen, door het klepje van de micrometrische verstelbare gesp op te heffen (Fig. 3a), of door gelijktijdig te drukken op beide knoppen aan de zijkant van de vastgeklikte gesp (Fig. 3b).

VERVANGINGSONDERDELEN: Neem indien nodig contact op met distributeur of rechtstreeks de fabrikant. Het is verboden de originele onderdelen van de helm te vervangen of te verwijderen zonder toestemming van de fabrikant. Het aanbrengen van accessoires op de helm die verschillen van diegene die hieronder zijn beschreven is strikt verboden.

ACCESSOIRES: visier – reservevoering. Controleer samen met de distributeur of fabrikant de effectieve beschikbaarheid van de vermelde accessoires. Volg de montage-instructies bijgevoegd bij het accessoire (indien aanwezig). Gebruik uitsluitend accessoires die goedgekeurd werden door de fabrikant.

SCHOONMAAK: Maak de helm (en de aanwezige accessoires) uitsluitend schoon met water, neutrale zeep en een zacht en schoon doek en laat hem drogen op een natuurlijke wijze bij kamertemperatuur. De binnenvoering moet met de hand worden gewassen in koud water. Indien deze uitneembaar is, kan ze worden verwijderd en met de hand gewassen worden in koud water of in de wasmachine (max. 30 °C). Vermijd beslist het gebruik van chemische reinigingsmiddelen en solventen.

BEWARING: Wanneer de helm niet wordt gebruikt, moet hij worden opgeborgen uit de buurt van direct zonlicht en warmtebronnen, en best in zijn originele verpakking. Breng geen kleefstoffen, solventen, stickers en verf aan op de helm die niet conform zijn met de aanbevelingen van de fabrikant. Elke manipulatie of wijziging die niet is voorzien, kan afbreuk doen aan de beschermende functie van de helm.

TRANSPORT: Er werden geen bijzondere maatregelen voorzien voor het transport.

LEVENSDUUR: De levensduur van de helm is afhankelijk van verschillende degeneratieve factoren, inbegrepen plotse temperatuurverschillen, de mate waarin hij wordt blootgesteld aan direct zonlicht en de intensiteit van het gebruik. Controleer de helm regelmatig om de aanwezigheid van eventuele schade vast te stellen! Scheuren, losgekomen onderdelen, vervormingen, afschilfering en kleurveranderingen zijn belangrijke aanwijzingen om de slijtage van de helm te controleren. In elk geval wordt de vervanging van de helm aangeraden na 5 jaar vanaf de aankoopdatum en in ieder geval binnen tien jaar na de productiedatum, daar na verloop van tijd de mate van bescherming afneemt door de veroudering van de materialen. De productiedatum staat vermeld op het etiket aan de binnenkant van de helm.

CONTROLE: Indien men kerven, afgeschaafde plekken of andere schade vaststelt, neem dan contact op met de fabrikant voor controle van de helm, alvorens hem opnieuw te gebruiken.
CE-MARKERING/ETIKET: Informatie aan de binnenkant van de helm, afgedrukt op een etiket, dat onder geen enkele omstandigheid mag worden verwijderd.

CONFORMITEITSVERKLARING: De EU - conformiteitsverklaring voor dit hulpmiddel vindt u op de website www.kask.com.

BELANGRIJKE WAARSCHUWINGEN

⚠ OPGELET

Deze helm kan geen bescherming bieden tegen alle soorten botsingen en valpartijen. Een adequate bescherming wordt enkel geboden indien de helm correct wordt gedragen en op maat werd afgesteld. Na een intense botsing mag de helm niet meer worden gebruikt, ook indien hij geen zichtbare schade vertoont. Het is immers mogelijk dat het materiaal van de helm bij een volgende botsing zijn absorberende capaciteiten heeft verloren en geen verdere schokken kan opvangen. De gebruikers moeten zich ervan bewust zijn dat elke wijziging, verwijdering of vervanging van originele onderdelen door vervangingsonderdelen verschillend van de door de fabrikant aanbevolen soort, schade kan berokkenen aan de helm. Bevestig geen accessoires aan de helm op een wijze verschillend van de door de fabrikant aanbevolen wijze. Breng geen verf, solventen, kleefmiddelen of stickers aan op de helm die niet conform zijn met de aanbevelingen van de fabrikant. Maak de helm schoon met water en een neutrale zeep en laat hem drogen bij kamertemperatuur. Gebruik geen chemische reinigingsmiddelen. De helm mag niet worden gebruikt door kinderen tijdens activiteiten die een risico inhouden dat de helm zelf, of de riemen, verstrikt zouden kunnen raken tussen vreemde voorwerpen, met wurggevaar als gevolg.

SV

REGLER FÖR ANVÄNDNING OCH UNDERHÅLL

TILLVERKARENS INSTRUKTIONER: Läs instruktionerna noga innan du använder hjälmen; om man inte gör det så kan den säkerhet hjälmen erbjuder minska. Tillverkaren och/eller distributören kan inte ta något ansvar i händelse av olyckor som leder till personskador eller dödsfall på grund av felaktig användning av hjälmen. Denna hjälm är konstruerad för att absorbera energin från slag genom partiell distribution eller skador på viktiga komponenter. Denna hjälm ska inte användas av barn med avsikt att bedriva verksamhet som innebär en kvävningsrisk om hjälmen fastnar. Den ska uteslutande användas för den aktivitet för vilken den är certifierad (se märkning). Denna produkt överensstämmer med den europeiska standarden EN 1077:2007 om hjälmar för alpin skidåkning. Skyddsklassen anges på märkningen inuti hjälmen. Hjälmar av klass A och B är konstruerade för alpin skidåkning, snowboard och liknande aktiviteter. Hjälmar av klass A erbjuder ett bättre skydd. Hjälmar av klass B kan erbjuda en större ventilation och en lägre ljudisolering, och skyddar i allmänhet ett mindre område av huvudet och ger en lägre grad av skydd mot penetration. En hjälm av klass B erbjuder däremot användaren större komfort. Vid idrottsaktiviteter som utförs i tävlingssyfte (t.ex. utförsåkning) eller idrottsaktiviteter som inte utövas i tävlingssyfte med jämförbar grad av svårighet, rekommenderar vi att en modell av klass A används.
VARNING: Hjälmen kan inte alltid ge fullt skydd mot skador. I synnerhet är det viktigt att komma ihåg att ingen hjälm kan skydda huvudet från de krafter som genereras av våldsamma slag. Även om ingen skada är synbar bör hjälmen bytas ut efter en kraftig stöt då dess förmåga att absorbera ytterligare slag kan ha blivit nedsatt. Hjälmobjektet i denna manual är en klass II personlig skyddsutrustning som genomgick en EU-typkontroll med tillämpning av de krav som anges i bilaga V och VI i förordning (EU) 2016/425.

INSTRUKTIONER FÖR ANVÄNDNING: Som en förebyggande åtgärd är det viktigt att bära hjälm hela tiden under idrottsaktiviteten. För adekvat skydd måste hjälmen vara av rätt storlek (storleken som anges på hjälmen motsvarar huvudets omkrets, mätt i centimeter i höjd med pannan) och passa huvudet perfekt för att erbjuda maximal komfort och säkerhet.
Hjälmen måste justeras för att passa användaren, till exempel måste remmarna placeras så att de inte täcker öronen, spännet bör placeras långt bort från käkbenet och bältena och spännet måste justeras tillsammans för att vara både bekvämt och tajt. Med remmen fäst och korrekt justerad, kontrollera alltid att hjälmen inte pressar huvudet eller rör sig fritt fram och tillbaka (se Fig. 1).

JUSTERINGAR AV HJÄLMEN: För hjälmar försedda med justeringsstorlekssystem, sätt på hjälmen, vrid bakjulet (i medurs riktning för att minska storleken och moturs för att förstora), för att få önskad åtdragning (Fig. 2). Fäst den genom att sätta i det ena remspännet i det andra, tills att du hör att det klickat in sig i rätt läge (Fig. 3a/b). När du drar i hakremmen kontrollerar du att spännet är låst. Justera längden på hakans rem för att ordentligt fästa hjälmen på huvudet. Gummiringen skall placeras vid slutet av bandet för att förhindra att den dinglar. För modeller i vilken är anordnade en andra gummiring, måste denna vara placerad i nivå med spännet (Fig. 3c). Justera sidohaken genom att skjuta den över banden tills du hittar önskat läge (Fig. 4 4). Ta av hjälmen från huvudet, öppna hakremmen genom att lyfta justeringsspännet (Fig. 3a), eller genom att trycka på sidoknapparna på spännet samtidigt (Fig. 3b).

RESERVDELAR: Kontakta din återförsäljare eller tillverkaren direkt vid behov. Det är förbjudet att ändra och/eller ta bort någon av originaldelarna i hjälmen, såvida det inte godkänts av tillverkaren. Hjälmen bör inte ändras i syfte att lägga till andra tillbehör än de som beskrivs nedan.

TILLBEHÖR: Visir – extra stoppning. Kontrollera tillgängligheten av tillbehören som anges med din återförsäljare eller tillverkaren. Följ installationsanvisningarna för tillbehöret om de medföljer hjälmen. Endast tillbehör som godkänts av tillverkaren får användas.

RENGÖRING: Rengör hjälmen (och eventuella tillbehör) med enbart vatten, mild tvål och en mjuk, ren trasa och låt den torka i rumstemperatur. Den inre stoppningen ska tvättas för hand i kallt vatten. Om en sådan finns kan den tas bort och tvättas för hand i kallt vatten eller i tvättmaskinen (max. 30 °C). Använd aldrig kemiska rengöringsmedel eller lösningsmedel.

FÖRVARING: När den inte används bör hjälmen förvaras skyddad från direkt solljus och på avstånd från värmekällor. Vi rekommenderar att hjälmen placeras i originalförpackningen. Applicera inte lim, lösningsmedel, klistermärken och färg om det inte är i enlighet med tillverkarens specifikationer. Alla reparationer eller ändringar som inte är planerade kan komma att negativt påverka hjälmens skyddsfunktion.

TRANSPORT: Inga särskilda åtgärder krävs för transport av anordningen.

LIVSLÄNGD: Hjälmens livslängd beror på olika faktorer som orsakar försämring, inklusive förändringar i temperatur, graden av exponering för direkt solljus och intensiteten i användning. Kontrollera regelbundet hjälmen för att fastställa förekomst av eventuella skador. Sprickor, delamineringar, deformationer, flagningar och missfärgningar utgör tecken på försämring av hjälmens tillstånd. Det är lämpligt att byta ut hjälmen efter 5 år från inköpsdatum och under alla omständigheter inom tio år från tillverkningsdatum, eftersom dess skyddsförmåga försämras med tiden på grund av materialens åldrande. Tillverkningsdatumet är tryckt på etiketten på hjälmens insida.

INSPEKTION Om du upptäcker hack, nötning eller någon annan skada, kontakta tillverkaren för inspektion innan hjälmen används.

MÄRKNING: Informationen på insidan av hjälmen, tryckt på etiketten, ska inte tas bort av någon anledning.

FÖRSÄKRAN OM ÖVERENSSTÄMMELSE En kopia av EU-försäkran om överensstämmelse av denna anordning finns på webbplatsen www.kask.com.

VIKTIGA ANMÄRKNINGAR

⚠ VARNING

Denna hjälm ger inte skydd mot alla stötar. För adekvat skydd ska hjälmen bäras på rätt sätt och anpassas efter rätt storlek. Efter ett våldsamt slag, även om ingen skada är synbar på hjälmen, måste den bytas ut. Det är möjligt att materialets absorberande förmåga kan ha förstörts och därför kan det kanske inte längre absorbera ytterligare slag, Vi vill uppmärksamma användaren på det faktum att varje ändring eller eliminering av originaldelar utöver de som rekommenderas av tillverkaren kan skada hjälmen. Hjälmen ska inte användas med tillbehör fästa på ett sätt som skiljer sig från vad tillverkaren rekommenderar. Applicera inte färg, lösningsmedel, lim eller klistermärken såvida det inte är i enlighet med tillverkarens anvisningar. Rengör hjälmen med mild tvål och vatten och låt den torka i rumstemperatur. Undvik användning av kemiska rengöringsmedel. Hjälmen ska inte användas av barn i aktiviteter där det finns en risk för att hjälmen eller banden kan fastna i främmande föremål, med kvävningsrisk som följd.

NO

REGLER FOR BRUK OG VEDLIKEHOLD

INFORMASJON: Les bruksanvisningen nøye før du bruker hjelmen. Manglende overholdelse av dette vil kunneredusere sikkerheten til hjelmen. Produsenten og/eller forhandleren fraskriver deg alt ansvar ved ulykker med skader eller til og med død som skyldes upassende bruk av hjelmen. Denne hjelmen er laget slik at den absorberer energien ved støt, ved å delvis distribuere kraften eller skadene på de viktige komponentene. Denne hjelmen må ikke brukes av barn som gjennomdører aktiviteter som medfører fare for kvelning hvis barnet skulle henge seg fast i hjelmen. Den må utelukkende brukes til de aktivitetene den er sertifisert for (se merking). Dette produktet er i samsvar med Europastandarden EN 1077 som omhandler hjelmer for alpinkjøring. Beskyttelsesklassen er angitt på merkingen inne i hjelmen. Hjelmene i klasse A og B er utformet for alpinkjøring, snowboard og lignende aktiviteter, Hjelmer i klasse A gir større beskyttelse. Hjelmer i klasse B kan gi bedre ventilasjon og mindre lydisolasjon, og de beskytter vanligvis en mindre del av hodet og gir en lavere beskyttelsesgrad mot penetrering. Selv om hjelmer i klasse B gir brukeren en bedre komfort, anbefaler vi at du for konkurransegrener (f.eks. utfor), eller utenfor konkurranse, men i aktiviteter med sammenlignbar vanskelighetsgrad, anbefaler vi at du bruker en modell i klasse A.
ADVARSEL: Hjelmen beskytter ikke alltid mot skader. Vær spesielt oppmerksom på at ingen hjelmer er i stand til å beskytte hodet mot krefter som kommer av kraftige støt. Etter et alvorlig støt må du skifte ut hjelmen, selv om denne ikke har synlige skader, da den kan ha brukt opp evnen sin til å absorbere støt. Hjelmen som omhandles i denne bruksanvisningen er et individuelt verneutstyr i kategori II og har dermed vært gjenstand for sertifiseringsprosedyren i henhold til kravene i Vedlegg V og VI i EU-reglementet 2016/425.

BRUKSANVISNING: Som forebyggende tiltak må du alltid bruke hjelmen under all sportslig aktivitet. For passende beskyttelse er det viktig at hjelmen er i riktig størrelse (størrelsen som er angitt på hjelmen tilsvarer hodeomkretsen målt i centimer rundt pannen) og at den sitter godt på hodet, slik at den gir maksimal komfort og sikkerhet.
Hjelmen må reguleres for å tilpasses brukeren. For eksempel må remmene plasseres slik at de ikke dekker ørene, spennen skal være langt fra kjevebeinet og remmene og spennen sammen må reguleres slik at begge er komfortable og godt festet. Med remmen godt festet og korrekt regulert må du alltid kontrollere at hjelmen ikke trykker for hardt på hodet, eller at den beveger seg for lett fram og tilbake (se Fig. 1).

REGULERING AV HJELMEN: For hjelmer utstyr med størrelsesreguleringssystem: Ta på deg hjelmen og regulerer størrelsen ved å dreie hjulet på baksiden (i klokkeretningen for å redusere størrelsen, og mot klokkeretningen for å utvide størrelsen) til du oppnår ønsket stramming (Fig. 2). Fest remmen ved å putte den inn i spennen til du hører en klikklyd som indikerer låsing (Fig. 3a/b). Kontroller at spennen er blokkert ved å dra i den. Reguler lengden på hakeremmen for å feste hjelmen skikkelig til hodet ditt. Gummiringen skal plasseres i enden av remmen for å hindre at denne henger og dingler. På modeller som er utstyrt med en gummiring nummer to skal denne plasseres i nærheten av spennen (Fig. 3c). Reguler sideinnretningen ved å la den gli langs stroppen til du finner ønsket posisjon under øret (Fig. 4). For å ta hjelmen av hodet åpner du hakketroppen ved å løfte spaken på den mikrometriske reguleringsspennen (Fig. 3a), eller trykker do ganger på sideknappene på lukkespennen (Fig. 3b).

RESERVEDELER: Ved behov, ta kontakt med forhandleren eller direkte med produsenten. Det er forbudt å endre og/eller fjerne noen av originalkomponentene i hjelmen, hvis dette ikke er gjort i overensstemmelse med produsenten. Hjelmen må ikke endres for å benytte annet tilbehør enn dem som er beskrevet under.

TILBEHØR: Visir – ekstra polstring. Sjekk med forhandleren eller produsenten hvilket av tilbehøret nevnt over som er tilgjengelig Følg installasjons- og brukerinstruksjonene som medfølger tilbehøret. Du må kun bruke tilbehør som er godkjent av produsenten.

RENGJØRING: Rengjør hjelmen (og eventuelt tilbehør), med bruk av bare vann, nøytral såpe og en myk og ren klut. La hjelmen lufttørke i romtemperatur. Den innvendige polstringen kan vaskes for hånd i kaldt vann. Hvis polstringen er avtagbar kan den tas ut og vaskes i kaldt vann eller i vaskemaskin (maks. 30°). Unngå all bruk av kjemiske vaskemidler og løsemidler.

OPPBEVARING: Når hjelmen ikke er i bruk bør den oppbevares beskyttet mot direkte sollys og langt fra varmekilder. Vi anbefaler at du legger hjelmen i originalemballasjen. Med mindre de er i overensstemmelse med spesifikasjonene som er gitt av produsenten, må du ikke påføre klistremerker, løsemidler, klebende etiketter eller maling. Alle eventuelle reparasjoner eller endringer som ikke er forutsatt av produsenten vil kunne forringe hjelmens beskyttende funksjon.

TRANSPORT: Det behøves ingen spesielle forholdsregler ved transport.

VARIGHET: Hjelmens varighet avhenger av forskjellige faktorer, inkludert temperaturvariasjoner, eksponering for direkte sollys, mer eller mindre intensiv bruk. Kontroller visiret regelmessig for å avdekke eventuelle skader. Sprekker, riper, bulker, deformarasjoner iog fargeendringer er elementer som avdekker om hjelmen begynner å svekkes. Uansett anbefaler vi å skifte ut hjelmen 5 år etter kjøpsdato, og i alle tilfeller innen ti år etter produksjonsdato, fordi beskyttelsen reduseres over tid på grunn av at materialene eldes. Produksjonsdatoen er angitt på etiketten inne i hjelmen.

REVISJON: Hvis du skulle avdekke kutt, slitasjer eller noen andre skader må du ta kontakt med produsenten for kontroll før du bruker den.

MERKING/ETIKETT: Informasjon som finnes inne i hjelmen, trykt på etiketten, som ikke under noen omstendighet må fjernes.

SAMSVARSERKLÆRING: For å få en kopi av EU-samsvarserklæringen for dette utstyret, besøk nettstedet www.kask.com.

VIKTIGE ADVARSLER

⚠ ADVARSEL

Denne hjelmen kan ikke beskytte mot alle mulige støt. For tilfredsstillende beskyttelse er det viktig at hjelmen har korrekt størrelse og sitter godt på hodet. Etter et alvorlig støt må du skifte ut hjelmen, selv om denne ikke har synlige skader. Det er nemlig mulig at det absorberende materialet har brukt opp evnene sine og dermed ikke lenger er i stand til å absorbere støt. Vi gjør brukeren oppmerksom på det faktum at alle endringer eller eventuell fjerning av originalkomponenter andre enn dem som måtte være anbefalt av produsenten vil kunne skade hjelmen. Du må ikke bruke hjelmer med tilbehør festet på annen måte enn det som er anbefalt av produsenten. Ikke bruk maling, løsemidler, lim eller klistremerker på hjelmen, med mindre det er i samsvar med instruksjonene fra hjelmprodusenten. Rengjør hjelmen med vann og mild såpe og la den lufttørke i romtemperatur. Ikke bruk kjemiske vaskemidler. Hjelmen må ikke brukes av barn i aktiviteter der det finnes en fare for at selve hjelmen eller stroppene kan henge seg opp i andre elementer, med påfølgende fare for kvelning.

FI

KÄYTTÖ- JA HUOLTONORMIT

DA

BRUGS- OG VEDLIGEHOLDELSESANVISNINGER

FABRIKANTENS VEJLEDNING: Læs vejledningen omhyggeligt, før du bruger hjelmen; manglende overholdelse af ovenstående kan reducere den sikkerhed, hjelmen står for. Producenten og / eller distributøren kan ikke påtage sig noget ansvar i tilfælde af en ulykke, der medfører personskade eller endog dødsfald på grund af forkert brug af hjelmen. Denne hjelm er designet til at absorbere energien af en chok gennem delvis distribution eller beskadigelse af væsentlige komponenter. Hjelmen må ikke bruges af børn, der foretager aktiviteter, der medfører risiko for kvælning, i det tilfælde barnet hænger fast i hjelmen. Den bør kun og udelukkende bruges til den aktivitet, den er certificeret til (EF-mærkning). Dette produkt stemmer overens med kravene, der er anført i den europæiske standard EN 1077:2007 der omfatter hjelme til alpint skiløb. Beskyttelsesklassen er trykt på mærkningen indeni hjelmen. Hjelmene i klasse A og B er projekteret til alpint skiløb, snowboard og andre lignende aktiviteter. Hjelmene i klasse A yder en større beskyttelse. Hjelmene i klasse B kan yde en større ventilation og en mindre lydisolering og de beskytter sædvanligvis et mindre hovedareal og yder en lavere beskyttelsesgrad mod gennemtrængning. Til trods for at en hjelm i klasse B sikrer brugeren en større komfort, i tilfælde af sportsaktiviteter (for eksempel alpint skiløb) eller fritidsprægede aktiviteter med en lignende sværhedsgrad, tilrådes det at bruge en model i klasse A.
ADVARSEL: Hjelmen kan ikke give fuld beskyttelse mod skader. Det er især vigtigt at huske, at ingen hjelm kan beskytte hovedet mod de kræfter, der opstår ved voldsomme påvirkninger. Efter et kraftigt stød, selv hvis der ikke er forekommet en synlig skade, skal hjelmen udskiftes. Dette skyldes, at den muligvis har opbrugt sin evne til at absorbere yderligere chok. Formålet med denne manuel om hjelme er en type II kategori indenfor individuelt beskyttelsesudstyr og den er derfor blevet udsat for EU - typeafprøvning procedure med anvendelse af de fastsatte betingelser i Bilagene V og VI i EU-forordningen 2016/425.

BRUGSANVISNING: Som en forebyggende foranstaltning er det vigtigt at have en hjelm på på alle tidspunkter under sportsaktiviteten. For tilstrækkelig beskyttelse skal hjelmen være den rigtige størrelse (størrelsen der er trykt på hjelmen svarer til hovedets omkreds i centimeter på højde med panden) og passe hovedet perfekt for således at give maksimal komfort og sikkerhed.
Hjelmen skal justeres til at passe brugeren, for eksempel bør remmene være placeret, så de ikke dækker ørerne, lukkebeslaget skal placeres væk fra kæbebenet og både stropperne og spændet skal justeres på en sådan måde, at de både er komfortable og tætsluttende. Når remmen er godt spændt og justeret korrekt, sørg da altid for at tjekke at hjelmen ikke klemmer hovedet eller bevæger sig frit frem og tilbage (se billede 1).

HJELMENS JUSTERING: Til hjelme, der er forsynet med størrelse justeringssystem; Tag hjelmen på ved at dreje det bagerste hjul (med uret for at stramme størrelsen, mod uret for at udvide den) til den ønskede spænding er opnået (Billede 2). Fastgør remmen ved at indsætte en spænderem ind i en anden spænderem, indtil den klikker på plads (Fig. 3a/b). Kontrollér ved at trække, at spændet er låst. Juster længden af hageremmen og fastgør således hjelmen sikkert på hovedet. Gummiringen skal sidde på enden af båndet for at stoppe det i at hænge og dingle. For de modeller, der er udstyret med en anden gummiring, skal den anbringes på højde med spændet (Fig. 3c). Juster den laterale retraktor ved at skubbe den langs stropperne indtil du finder den ønskede position (Fig. 4). For at tage hjelmen af skal du åbne hageremmen ved at løfte spændets stang med mikrometer justering (Fig. 3a) eller ved samtidig at trykke på sideknapperne af spændet med udløsning (Fig. 3b).

RESERVEDELE: Hvis nødvendigt, kontakt da din forhandler eller producenten direkte. Det er forbudt at ændre og / eller fjerne hjelmens originale komponenter uden fabrikantens godkendelse. Hjelmen bør ikke ændres for at kunne tilpasse andet tilbehør, end det som er beskrevet nedenfor.

TILBEHØR: Visir – udskiftningspolstring. Tjek hos din forhandler eller producent om det listede ekstraudstyr er tilgængeligt. Hvis hjelmen er forsynet med tilbehøret, følg de vedlagte monterings- og brugsvejledning Det er nødvendigt kun at bruge det tilbehør, som er godkendt af fabrikanten.

RENGØRING: Rengør hjelmen (og andet tilbehør) ved kun at bruge vand, mild sæbe og en blød, ren klud og lad det hele tørre i naturlig stand ved stuetemperatur. Den interne polstring håndvaskes i koldt vand. Hvis polstringen er aftagelig, fjern den og håndvask i koldt vand eller i vaskemaskine (maks. 30° C). Brug aldrig kemiske rengøringsmidler eller opløsningsmidler.

VEDLIGEHOLDELSE: Når hjelmen ikke er i brug, er det tilrådet at opbevare hjelmen beskyttet mod direkte sollys og på afstand fra varmekilder. Det er anbefalet, at sætte hjelmen tilbage i den oprindelige emballage. Påfør ikke lim, opløsningsmidler, klistermærker og maling, hvis disse ikke er i overensstemmelse med producentens specifikationer. Enhver reparation eller ændring, som ikke er forudset, kan påvirke den beskyttende funktion af hjelmen.

TRANSPORT: Der kræves ingen særlige foranstaltninger ved transport.

LEVETID: Hjelmens levetid er afhængig af forskellige degenererende faktorer, indbefattet temperatursvingninger, udsættelsestiden over for direkte sollysstråling o mere eller mindre intens anvendelse. Kontrollér visiret regelmæssigt for eventuelle skader. Revner, skår, deformiteter, peeling, farveændringer er tydelige tegn på hjelmens forringelse; det er under alle tilfælde tilrådet at udskifte hjelmen efter 5 år fra købsdatoen og under alle omstændigheder inden for ti år fra fremstillingsdatoen, fordi beskyttelsesevnen reduceres i løbet af tiden grundet materialernes aldring. Fremstillingsdatoen er trykt på etiketten indeni hjelmen.

EFTERSYN Hvis du støder på skår, skrammer eller andre skader, skal du kontakte producenten for inspektion, før du bruger hjelmen.

MÆRKE / ETIKET: Oplysningerne på indersiden af hjelmen, på etiketten under polstringen, bør ikke fjernes.

OVERENSSTEMMELSESERKLÆRING: For at få en kopi af EU-overensstemmelseserklæringen for dette udstyr henvis til webstedet www.kask.com.

VIGTIGE ADVARSLER

⚠ PAS PÅ

Denne hjelm er ikke altid i stand til at beskytte mod alle de mulige stød. For tilstrækkelig beskyttelse er det nødvendigt at tage hjelmen på på korrekt vis og justeres afhængigt af størrelsen. Efter et kraftigt stød, selv hvis der ikke er forekommet en synlig skade på hjelmen, skal den udskiftes. Det er nemlig muligt, at det absorberende materiale har opbrugt sin funktion, og derved evnen til at absorbere yderligere chok. Brugerne bør venligst bemærke, at alle ændringer eller tilsidesættelser af originale komponenter, der er forskellige fra dem, der er anbefalet af fabrikanten, risikerer at skade hjelmen. Hjelme med tilbehør der er fastspændt på forskellig måde, i forhold til fabrikantens anvisninger, må ikke anvendes. Påfør ikke maling, opløsningsmidler, lim eller klistermærker, hvis disse ikke er i overensstemmelse med specifikationerne, som hjelmens producent fastlægger. Rengør hjelmen ved brug af vand og mild sæbe og lad den tørre ved stuetemperatur uden at anvende kemiske rengøringsmidler. Hjelmen må ikke bruges af børn for de foretager aktiviteter, der risikerer at medføre, at selve hjelmen eller remmene hænger fast i fremmedlegemer, med medfølgende kvælningsfare.

ET

KASUTUS- JA HOOLDUSJUHISED

TEABELEHT: Enne kiivri kasutamist lugege hoolikalt juhised, nende eiramine võib vähendada kiivri pakutavat ohutust. Õnnetusjuhtumiga seotud vigastuste või surma korral, mis tulenevad kiivri ebaõigest kasutamisest, keeldub tootja ja/või turustaja igasugusest vastutusest. Kiiver on konstrueeritud nii, et see summutab löögienergiat selle osalise hajutamise või kiivri oluliste osade vigastamise teel. Seda kiivrit ei tohi kasutada lapsed, kes oma tegevuse tõttu võivad sattuda kägistusohtu, kui nad kiivri külge kinni jäävad; kiivrit tohib kasutada üksnes selleks ettenähtud tegevuse puhul (vt märgistust). See toode vastab mäesuusa kiivri Euroopa standardile EN 1077:2007. Kaitseklass on esitatud märgisel kiivri sees. A- ja B-klassi kiivrid on mõeldud mäesuusatamisel, lumelauaüõidul ja sarnases tegevuses kasutamiseks. A-klassi kiivrid pakuvad rohkem kaitset. B-klassi kiivrid võivad pakkuda suuremat õhuvahetust ja väiksemat heliisolatsiooni ning kaitsevad üldiselt väiksemat pea piirkonda ja pakuvad vähem kaitset läbitungimise eest. Kuigi B-klassi kiiver pakub kasutajale suuremat mugavust, on võistlusspordis (nt allamäge) või sama raskusastmega harrastusspordi puhul soovitatav kasutada A-klassi mudelit.
TÄHELEPANU: Kiiver ei suuda alati vigastuste eest kaitsta. Eelkõige on oluline silmas pidada, et ükski kiiver ei suuda kaitsta pead tugevate löökide eest kokkupõrke tagajärjel. Pärast tugevat lööki, isegi kui kiivri vigastused ei ole nähtavad, vahetage kiiver, mille täiendavate löökide summutusvõime võib olla ammendunud. Kõnealune kiiver on II kategooria isikukaitsevahend ja selle suhtes on kohaldatud CE sertifitseerimismenetlust ning määruse EL 2016/425 V ja VI lisas sätestatud nõudeid.

KASUTUSJUHEND: Ennetava meetmena on kiivrit vaja kanda kogu sportimise ajal. Piisava kaitse tagamiseks on oluline, et kiiver oleks õige suurusega (kiivril näidatud suurus vastab pea ümbermõõdule sentimeetrites otsmiku ümber) ja sobiks hästi pähe, et tagada maksimaalne mugavus ja ohutus.
Kiiver tuleb kasutaja jaoks kohandada, näiteks rihmad ei tohi katta kõrvu, kinnituspannal ei tohi asuda alalõual ning rihmad ja kinnituspannal peavad olema reguleeritud nii, et tagavad mugavuse, kuid samas on ka pingul. Kui rihm on hästi kinnitatud ja õigesti reguleeritud, siis alati veenduge, et kiiver ei suruks liigselt pead ega liiguks liiga palju pead ette ja taha kallutades (vt joonis 1).

KIIVRI REGULEERIMINE: Suuruse reguleerimisega varustatud kiivri puhul asetage kiiver pähe, pöörake taga asuvat rullpingutit (suuruse vähendamiseks päripäeva ja suurendamiseks vastupäeva) sobiva pinge saavutamiseks (vt joon 2). Kinnitage rihm kinnituspandla abil nii, et kuulete klõpsatust (joon 3a/b). Kontrollige tõmmates, et kinnituspannal on lukustunud. Reguleerige lõuarihmade pikkust, et kiiver kinnituks kindlalt pähe. Kummist rõngas peab kinnitama rihma otsa, et vältida selle kõlkumist. Kui mudelil on teine kummist rõngas, siis tuleb see paigutada vastavalt kinnituspandlale (joon 3c). Reguleerige lateraalset pannalt, libistades seda rihmal, kuni leiate sooviut asendi (joon 4). Kiivri peast võtmiseks avage lõuarihm, tõstes mikromeetrilise pandla keelt (joon 3a) või vajutades kinnitusklambrit mõlemast küljest üheaegselt (joon 3b).

VARUOSAD: Vajaduse korral pöörduge turustaja või otse tootja poole. Kiivri mis tahes originaalosade muutmine ja/või eemaldamine on lubatud üksnes tootja nõusolekul. Kiivrit ei tohi muuta muude, kui allpool kirjeldatud lisadetailide lisamiseks.

LISADETAILID: Visiir – varupolster. Kontrollige edasimüüja või tootja juures loetletud lisadetailide tegelikku kättesaadavust. Kui kiivriga on kaasas lisadetailid, siis järgige neile lisatud paigaldusjuhiseid. Kasutada võib üksnes tootja poolt heakskiidetud lisadetaile.

PUHASTUS Kiivri (ja võimalike lisadetailide) puhastamiseks kasutage üksnes vett, õrna pesuainet ja pehmet lappi. Pärast puhastamist laske kiivril kuivada toatemperatuuril. Polster pestakse käsitsi jahedas vees. Kui see on eemaldatav siis pesta seda jahedas vees käsitsi või pesumasinas (temperatuuril kuni 30° C). Mingil juhul ei tohi kasutada keemilisi puhastusvahendeid ega lahusteid.

HOIUSTAMINE: Kui kiivrit ei kasutata, on soovitav seda hoida originaalpakendis kaitstuna otsese päikesevalguse eest ja eemal soojusallikatest. Kui see ei ole kooskõlas tootja juhistega, siis ärge kasutage kleepliite, lahusteid, isekleepuvaid etikette ega lakki. Mis tahes lubamatu sekkumine või muudatus võib kahjustada kiivri kaitseomadusi.

TRANSPORTIMINE: Kiivri transportimiseks ei ole ette nähtud konkreetseid soovitusi.

KASUTUSIGA: Kiivri kasutusiga sõltub mitmesugustest degeneratiivsetest teguritest, sh temperatuuri kõikumised, kokkupuude otsese päikesevalgusega ja intensiivne kasutamine. Kontrollige kiivrit regulaarselt, et veenduda võimalike kahjustuste puudumises! Praod, eraldumised, deformeerumised, koorimised, värvimuutused on kiivri seisundi halvenemise ilmingud, siiski on soovitatav kiiver vahetada iga viie aasta järel pärast selle ostmist ja igal juhul kümne aasta jooksul alates tootmise kuupäevast, sest aja jooksul väheneb selle kaitsevõime materjalide vananemise tõttu. Tootmise kuupäev on märgitud kiivri sees olevale etiketile.

ÜLEVAATUS: Kui peaksid ilmnema praod, kriimustused või muud kahjustused, siis enne kiivri kasutamist pöörduge selle kontrollimiseks tootja poole.

TÄHISTAMINE/MÄRGISTAMINE: Kiivril olevat teavet, mis on märgitud etiketile, ei tohi mingil põhjusel eemaldada.

NÕUETELE VASTAVUSE DEKLARATSIOON: Selle toote ELi vastavusdeklaratsiooni leiate veebisaidilt www.kask.com.

OLULISED HOIATUSED

⚠ ETTEVAATUST

See kiiver ei kaitse kõigi võimalike mõjude eest. Piisava kaitse tagamiseks tuleb kiivrit kanda nõuetekohaselt ning kohandada vastavalt suurusele. Pärast tugevat lööki, isegi kui kiivri vigastused ei ole nähtavad, tuleb kiiver vahetada. On võimalik, et summutav materjal on oma omadused kaotanud ning ei suuda enam täiendavaid lööke neelata. Kasutajate tähelepanu juhitakse asjaolule, et igasugune originaalosade, v.a tootja soovitatud osade muutmine või eemaldamine võib kahjustada kiivrit. Keelatud on kasutada kiivrit, mille lisadetailid ei ole kinnitatud tootja poolt soovitatud viisil. Ärge kasutage värve, lahusteid, kleeplitte ega isekleepuvaid etikette, kui need pole kooskõlas kiivri tootja juhistega. Puhastage kiivrer veega ja võimalikult õrna pesuainega ning laske sellel kuivada toatemperatuuril, vältige keemiliste puhastusvahendite kasutamist. Seda kiivrit ei tohi kasutada lapsed tegevuses, kus on oht, et kiiver või rihmad võivad võõrkehade külge takerduda, mille tagajärjel võib tekkida kägistamisoht.

LV

LIETOŠANAS UN KOPŠANAS NOTEIKUMI

FIG. 1

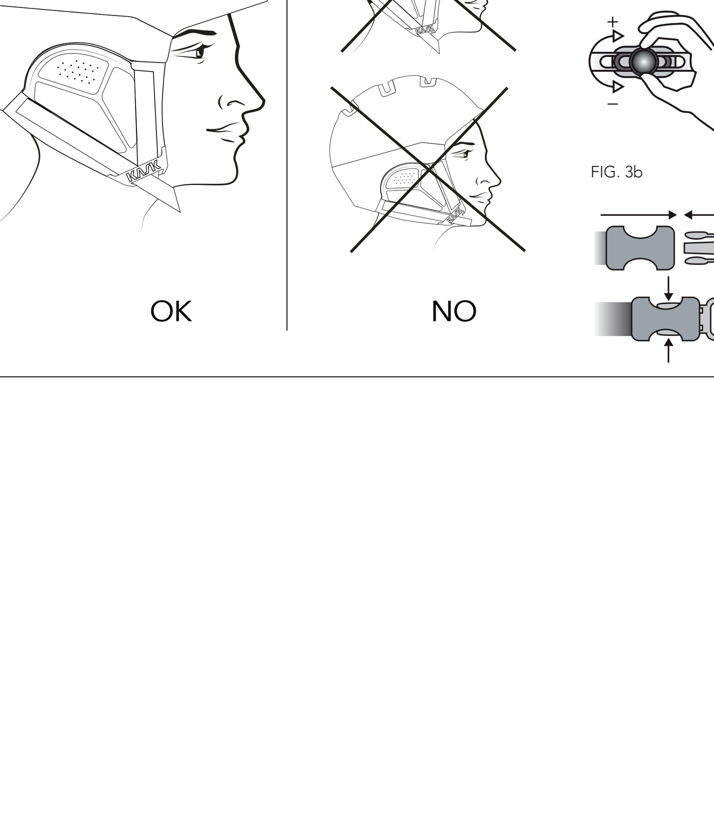

FIG. 2

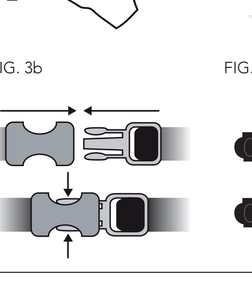

FIG. 3a

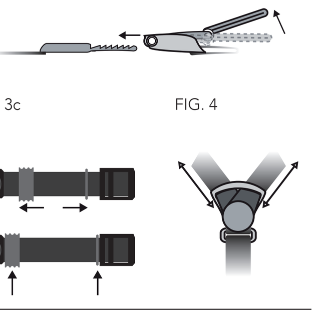

FIG. 3b

FIG. 3c

FIG. 4

LT

NAUDOJIMO TAISYKLĖS IR PRIEŽIŪRA

INFORMACINIS PRANEŠIMAS: prieš naudodami šalmą, atidžiai perskaitykite instrukcijas, nes jų nesilaikymas gali sumažinti šalmo suteikiamą apsaugą. Jei šalmas buvo naudojamas netinkamai, gamintojas ir (arba) pardavimo atstovas neprisiima jokios atsakomybės, kai nelaimingo atsitikimo atveju padaroma sužalojimai arba netgi mirštama. Šis šalmas yra pagamintas taip, kad sugertų smūgio energiją paskirstant ją dalimis arba pažeidžiant pagrindines sudedamąsias dalis. Šio šalmo negali naudoti veiklą vykdyti ketinantys vaikai, nes kyla pasmaugimo rizika, jei vaikas liks užsikabinęs už šalmo; turi būti naudojamas išskirtinai tik tai veiklai, kuriai buvo sertifikuotas (žr. ženklinimą). Šis produktas atitinka kalnų slidinėjimui taikomą Europos standartą EN 1077:2007. Apsaugos klasė yra nurodyta šalmo viduje esančiame ženklinime. A ir B klasės šalmai yra sukurti kalnų slidinėjimui, snieglenčių sportui ir panašiai veiklai. A klasės šalmai suteikia didesnę apsaugą. B klasės šalmai gali suteikti didesnę ventiliaciją, mažesnę garso izoliaciją ir paprastai apsaugo mažesnę galvos sritį bei suteikia mažesnį apsaugos nuo prasiskverbimo laipsnį. Nepaisant to, B klasės šalmas suteikia naudotojui didesnį komfortą. Jei naudojama varžybose (pavyzdžiui čiuožiant nuokalne) arba ne varžybų metu, lygiaverčio sudėtingumo veikloje, siūloma naudoti A klasės modelį.
DĖMESIO: šalmas negali visada apsaugoti nuo sužalojimų. Ypač svarbu nepamiršti, kad joks šalmas negali apsaugoti galvos nuo stiprių smūgių sugeneruotos jėgos. Po smarkaus smūgio šalmą pakeiskite net tada, jei žalos nesimato, nes jis iš tiesų gali būti praradęs savo gebėjimą sugerti kitus smūgius. Šiame vadove aprašomas šalmas yra asmeninė apsaugos priemonė, priskiriama II kategorijai, todėl jam atliekama CE sertifikavimo procedūra taikant ES reglamento 2016/425 V ir VI priede numatytus reikalavimus.

NAUDOJIMO INSTRUKCIJOS: kaip prevencinę priemonę, privaloma šalmą mūvėti visos sportinės veiklos vykdymo metu. Kad užtikrintų tinkamą apsaugą, svarbu, kad šalmas būtų tinkamo dydžio (ant šalmo nurodytas dydis atitinka centimetrais pamatuotą galvos perimetrą kaktos lygyje), gerai apgaubtų galvą ir šitaip užtikrintų kuo didesnį komfortą ir apsaugos lygį.
Šalmas turi būti sureguliuotas pritaikant naudotojui, pavyzdžiui, diržai turi būti tokioje padėtyje, kad neuždengtų ausų, sagtis turi būti toliau nuo žandikaulio, o diržai ir sagtis kartu turi būti sureguliuoti taip, kad abu suteiktų komfortą ir tvirtai laikytųsi. Užsegę ir tinkamai sureguliavę dirželį, visada patikrinkite, ar šalmas per daug nespaudžia galvos, bet ir nejuda laisvai į priekį ir atgal (žr. 1 pav.).

ŠALMO NUSTATYMAS: jei šalmuose sumontuota dydžio reguliavimo sistema, mūvėdami šalmą sukite galinį ratelį (pagal laikrodžio rodyklę, kad sumažintumėte dydį ir prieš laikrodžio rodyklę, kad padidintumėte) tol, kol įtempsite tiek, kiek reikia (2 pav.). Prisisekite dirželį, įkišdami vieną sagtį į kitą, kol išgirsite spragtelėjimą užsiblokavus (3a/b pav.). Patraukdami patikrinkite, ar sagtis užsiblokavo. Sureguliuokite pasmakrės dirželį, kad jis tvirtai laikytų šalmą ant jūsų galvos. Guminis žiedas turi būti juostos gale, kad nekabėtų. Modeliuose, kuriuose numatytas antras guminis žiedas, jis turi būti šalia sagties (3c pav.). Sureguliuokite šoninį įtraukiklį, pastumdami jį ant juostų tol, kol rasite pageidaujamą padėtį (4 pav.). Norėdami nuimti diržą nuo galvos, atsekite pasmakrės dirželį pakeldami mikrometrinio reguliavimo sagties svirtelę (3a pav.) arba vienu metu paspausdami šoninius sagties mygtukus tol, kol spragtelės (3b pav.).

ATSARGINĖS DETALĖS: jei reikia, kreipkitės į pardavimo atstovą arba tiesiai į gamintoją. Draudžiama keisti ir (arba) nuimti bet kurią iš originalių sudedamųjų dalių be gamintojo leidimo. Šalmo negalima modifikuoti norint patalpinti kitus skirtingus priedus, kurie neaprašyti toliau.

PRIEDAI: antveidis – apsauginis kamšalas. Pasitikrinkite pas pardavimo atstovą ar gamintoją, ar iš tiesų yra išvardyti priedai. Laikykitės prie priedo pridėtų montavimo instrukcijų (jei šalmas turi priedų). Būtina naudoti tik gamintojo patvirtintus priedus.

VALYMAS: valykite šalmą (ir bet kokius priedus) naudodami tik vandenį, neutralų muilą ir minkštą bei švarią šluostę, palikdami natūraliai nudžiūti aplinkos temperatūroje. Vidinis kamšalas turi būti plaunamas rankomis šaltame vandenyje. Jei ištraukiamas, jį galima išimti ir plauti šaltame vandenyje arba skalbimo mašinoje (daug. 30 °C). Jokiu būdu nenaudokite cheminių ploviklių ir tirpiklių.

LAIKYMAS: kai nenaudojamas, geriau šalmą laikyti apsaugotą nuo saulės šviesos ir atokiau nuo karščio šaltinių; rekomenduojama šalmą vėl įdėti į originalią pakuotę. Jei neatitinka gamintojo specifikacijų, neklijuokite lipdukų, nenaudokite tirpiklių, lipnių etikečių ir dažų. Bet kuris nenumatytas veiksmas arba pakeitimas gali pakenkti šalmo apsauginei funkcijai.

GABENIMAS: nenumatyti specialūs reikalavimai gabenimui.

TRUKMĖ: šalmo naudojimo trukmė priklauso nuo skirtingų kenkiančių veiksnių, įskaitant temperatūros svyravimus, tiesioginės saulės šviesos poveikį ir mažiau ar daugiau intensyvų naudojimą. Reguliariai tikrinkite šalmą įsitikindami, kad nėra pažeidimų! Įskilimai, įtrūkimai, deformacijos, nusilupimai ir spalvos pakitimai – tai elementai, kurie nurodo šalmo pablogėjimo būklę; bet kokiu atveju, rekomenduojama šalmą pakeisti praėjus 5 metams po pirkimo dienos ir bet kokiu atveju, per dešimt metų nuo pagaminimo datos, nes per ilgą laiką jo apsauginė galia dėl pasenusių medžiagų sumažėja. Pagaminimo data yra nurodyta etiketėje šalmo viduje.
PATIKRA: jei pastebėjote įpjovimų, subraižymų arba bet kokių kitų pažeidimų, prieš naudodami šalmą, kreipkitės į gamintoją, kad jį patikrintų.

ŽENKLINIMAS/ŽYMĖJIMAS: informacija šalmo viduje, atspausdinta etiketėje, kurios dėl jokios priežasties negalima pašalinti.

ATITIKTIES DEKLARACIJA: norėdami gauti šio produkto ES atitikties deklaracijos kopiją, apsilankykite interneto svetainėje www.kask.com.

SVARBŪS ĮSPĖJIMAI

⚠ ATSARGIAI

Šis šalmas negali apsaugoti nuo visų galimų smūgių. Kad užtikrintų tinkamą apsaugą, šalmą reikia mūvėti teisingai ir sureguliuoti pagal savo dydį. Net jei po smarkaus sutrenkimo ant šalmo nesimato pažeidimų, reikia jį pakeisti; iš tikrųjų, gali būti, kad sugerianti medžiaga prarado savo funkciją, todėl daugiau nebegali sugerti kitų smūgių. Prašome naudotojus atkreipti dėmesį į faktą, kad bet koks originalių sudedamųjų dalių pakeitimas arba pašalinimas kitaip, nei rekomenduojama gamintojas, gali sugadinti šalmą. Nenaudokite šalmų su priedais, kurie pritvirtinti kitaip, nei rekomendavo gamintojas. Jei neatitinka šalmo gamintojo instrukcijų, netepkite dažų, nenaudokite tirpiklių, neklijuokite lipdukų ar etikečių. Nuplaukite šalmą vandeniu ir neutraliu šalmu bei palikite išdžiūti aplinkos temperatūroje. Nenaudokite cheminių ploviklių. Veiklos metu šalmo negali naudoti vaikai, nes kyla pavojus, kad šalmas arba dirželiai liks užsikabinę už pašalinių objektų ir kils pasmaugimo pavojus.

RU

ПРАВИЛА ИСПОЛЬЗОВАНИЯ И УХОДА

ИНФОРМАЦИЯ ДЛЯ СВЕДЕНИЯ: Перед использованием шлема внимательно прочитать инструкцию; невыполнение изложенных требований может снизить безопасность, обеспечиваемую шлемом. В случае инцидента, результатом которого являются получение ранений или смертельный исход, вызванные ненадлежащим использованием шлема, изготовитель и/или дистрибьютор отказывается от какой-либо ответственности. Настоящий шлем изготовлен таким образом, чтобы обеспечивать поглощение энергии удара посредством частичного распределения или повреждения основных компонентов. Данный шлем не должен использоваться детьми для занятий, которые могли бы обусловить риск удушения в случае, если ребенок останется с пристегнутым шлемом; шлем должен использоваться только и исключительно для тех занятий, для которых он был сертифицирован (см. маркировку). Данный продукт соответствует европейскому стандарту EN 1077:2007, относящейся к горнолыжным шлемам. Класс защиты указан на маркировке внутри шлема. Шлемы класса A и B разработаны для горных лыж, сноубордов и подобных им занятий. Шлемы класса A обеспечивают большую защиту. Шлемы класса B могут обеспечивать лучшую вентиляцию и меньшую звукоизоляцию и обычно предохраняют меньший участок головы и обеспечивают более низкую степень защиты от проникновения. Несмотря на то, что шлем класса B предоставляет большую степень комфорта для пользователя, для атлетических занятий (например, скоростной спуск) или не атлетических, но с похожим уровнем трудности, рекомендуется использование модели класса A.
TOELICHTING AAN SCHEMA: шлем не всегда может защитить от повреждений. В особенности важно помнить о том, что никакой шлем не в состоянии защитить голову от очень сильных ударов. В случае сильного столкновения, даже при отсутствии видимых повреждений, необходимо заменить шлем, который мог утратить способность поглощения последующих ударов. Шлем, о котором идет речь в данном руководстве, является Средством Индивидуальной Защиты II категории и в этом качестве был подвергнут процедуре сертификации CE с применением требований Приложений V и VI Регламента ЕС 2016/425.

ИНСТРУКЦИЯ ПО ИСПОЛЬЗОВАНИЮ: В целях профилактики необходимо, чтобы шлем был надет на протяжении всего времени занятий спортом. Для адекватной защиты важно, чтобы шлем был надлежащего размера (указанный на шлеме размер соответствует окружности головы в сантиметрах, замеренной на уровне лба) и хорошо прилегал к голове для того, чтобы обеспечить максимальный уровень комфорта и безопасности.
Шлем должен быть отрегулирован для его адаптации к пользователю, например, ремни должны быть расположены таким образом, чтобы не закрывать ушей, застежка должна располагаться далеко от нижнечелюстной кости, а ремни и застежка вместе должны быть отрегулированы так, чтобы они были удобными и неподвижными. Хорошо застегнув и правильно отрегулировав ремешок, всегда проверяйте, чтобы шлем не слишком сдавливал голову и не двигался свободно вперед и назад (см Рис. 1).

РЕГУЛИРОВКА РАЗМЕРА ШЛЕМА: В случае шлемов с системой регулировки размера оденьте шлем и поворачивайте заднее колесико (по часовой стрелке для уменьшения размера и против часовой стрелки для увеличения) до получения желаемой степени затяжки. (Рис. 2). Застегните ремешок, вставляя один конец застежки в другой, пока не услышите фиксирующий щелчок (Рис. 3a/b). Потянув застежку, убедитесь в том, что она заблокирована. Отрегулируйте длину ремешка под подбородком с тем, чтобы прочно зафиксировать шлем на голове. Резиновое кольцо должно располагаться на крайней части лямки во избежание его отвисания. Для моделей, в которых предусмотрено второе резиновое кольцо, оно должно быть расположено на уровне застежки (Рис. 3c). Отрегулировать боковой фиксатор, передвигая его вдоль лямок до желаемого положения (Рис. 4). Для снятия шлема с головы расстегнуть ремешок под подбородком поднятием рычага застежки с микрометрической системой регулировки (Рис. 3a) либо одновременным нажатием боковых кнопок защелкивающегося механизма застежки (Рис. 3b).

ЗАПАСНЫЕ ЧАСТИ: В случае необходимости связаться с продавцом или непосредственно с изготовителем. Запрещается замена или/или снятие какого-либо оригинального компонента шлема без согласования с изготовителем. Не допускается модификаций шлема с целью использования в нем аксессуаров, отличных от тех, которые описаны ниже.

АКСЕССУАРЫ: визор - запасные подкладки. Запросить у продавца или изготовителя информацию о текущем наличии перечисленных аксессуаров. Если аксессуары к шлему имеются, необходимо соблюдать приложенные к ним инструкции по монтажу. Использовать исключительно аксессуары, одобренные компанией-изготовителем.

ЧИСТКА: Осуществлять чистку шлема (и аксессуаров к нему) с использованием исключительно воды, нейтрального мыла и мягкой чистой ткани, оставив его затем высыхать естественным образом при температуре окружающей среды. Внутреннюю подкладку мыть вручную в холодной воде. Если подкладка съемная, можно вынуть ее и вымыть вручную в холодной воде или в стиральной машине (макс. температура 30°). Абсолютно недопустимо использование химических моющих средств и растворителей.
ХРАНЕНИЕ: На время, когда шлем не используется, предпочтительно хранить его в месте, защищенном от прямых солнечных лучей и вдали от источников тепла, рекомендуется вновь положить шлем в заводскую упаковку. Не использовать наклейки, растворители, самонаклеивающиеся этикетки и краски, не соответствующие спецификациям изготовителя. Любые непредусмотренные действия или модификации могут нарушить защитную функцию шлема.

ПЕРЕВОЗКА: Не предусмотрено каких-либо особых мер для перевозки.

ПРОДОЛЖИТЕЛЬНОСТЬ СРОКА СЛУЖБЫ: Продолжительность срока службы шлема зависит от различных разрушающих факторов, включая перепады температур, время пребывания под воздействием прямого солнечного света и интенсивность использования. Регулярно проверяйте шлем для выявления возможных повреждений! Трещины, отслоения, деформации, обдирание, изменение цвета являются элементами, указывающими на необходимость проверки степени износа шлема; в любом случае, рекомендуется замена шлема примерно через 5 лет с момента приобретения и не более чем через десять лет с момента производства, так как со временем его защитная способность уменьшается вследствие состаривания материалов. Дата изготовления указана на этикетке на внутренней стороне шлема.

ОСМОТР: При обнаружении порезов, потертостей или любых других повреждений перед тем, как вновь использовать шлем, свяжитесь с производителем для проверки такого шлема.

МАРКИРОВКА/НАНЕСЕНИЕ ЭТИКЕТКИ: Информация, нанесенная на этикетку на внутренней стороне шлема, которую ни в коем случае нельзя удалять.

ДЕКЛАРАЦИЯ СООТВЕТСТВИЯ: Для получения копии декларации соответствия ЕС данного изделия посетите сайт www.kask.com.

ВАЖНЫЕ ПРЕДУПРЕЖДЕНИЯ

⚠ ВНИМАНИЕ

Данный шлем не может защитить от всех возможных ударов. Для обеспечения адекватной защиты шлем должен быть правильно надет и отрегулирован по размеру головы. После сильного удара, даже если на шлеме нет видимых повреждений, его необходимо заменить; возможно, поглощающий материал уже выполнил свою функцию и поэтому не в состоянии гасить следующие удары. Обращаем внимание пользователей на то, что любые модификации или снятие оригинальных компонентов, не соответствующие рекомендациям изготовителя, могут повредить шлем. Нельзя использовать шлем с аксессуарами, закрепленными отличным от рекомендованного изготовителем способом. Не применять краски, растворители, наклейки или самонаклеивающиеся этикетки, если они не соответствуют инструкциям изготовителя шлема. Чистку шлема осуществлять водой и нейтральным мылом и оставлять его для высыхания при температуре окружающей среды; избегать использования химических моющих средств. Шлем не должен использоваться детьми для занятий, при которых существует риск запутывания самого шлема или его ремней со сторонними предметами, так как это может вызвать опасность удушения.

PL

ZASADY OBSŁUGI I KONSERWACJI

ULOTKA INFORMACYJNA: Przed użyciem kasku należy uważnie przeczytać instrukcję. Nieprzestrzeganie zawartych w niej zaleceń może ograniczyć deklarowany dla kasku poziom bezpieczeństwa. Producent i/lub dystrybutor nie ponosi jakiejkolwiek odpowiedzialności w razie wypadku skutkującego obrażeniami lub nawet śmiercią z powodu niewłaściwego użytkowania kasku. Przedmiotowy kask został wykonany w sposób zapewniający pochłanianie energii uderzeniowej poprzez jej częściowe rozłożenie lub zniszczenie jego podstawowych komponentów. Przedmiotowy kask nie może być używany przez dzieci w sposób zagrażający ich uduszeniem w przypadku zaczepienia głowy dziecka w kasku. Kask może być stosowany tylko i wyłącznie w celach, w jakich uzyskał certyfikację (zob. oznaczenie). Przedmiotowy produkt spełnia wymogi normy europejskiej EN 1077:2007 w zakresie kasków do narciarstwa alpejskiego. Klasę ochrony podano na oznaczeniu wewnątrz kasku. Kaski klasy A i B zaprojektowano z myślą o narciarstwie alpejskim, snowboardzie i podobnych sportach. Kaski klasy A zapewniają większą ochronę. Kaski klasy B zapewniają większą przewiewność i mniejszą izolację akustyczną i zazwyczaj chronią mniejszą część głowy, zapewniając niski poziom ochrony przed przenikaniem siły. Pomimo faktu, że kask klasy B zapewnia większy komfort, w przypadku uprawiania sportów wyczynowych (np. downhill) lub niewyczynowych, lecz o porównywalnym stopniu trudności, zaleca się stosowanie modelu klasy A.
UWAGA: Kask nie gwarantuje pełnej ochrony przed obrażeniami. W szczególności należy pamiętać, że żaden kask nie chroni głowy przed urazami będącymi następstwem działania gwałtownej siły. W przypadku mocnego uderzenia, nawet jeśli uszkodzenie nie jest widoczne, kask należy wymienić ze względu na potencjalne wykorzystanie elementów, które nie zapewniają już bezpiecznej amortyzacji dodatkowych uderzeń. Kask będący przedmiotem niniejszej instrukcji jest Sprzętem Ochrony Indywidualnej II kategorii i tym samym został poddany badaniu typu UE z zastosowaniem wymogów, o których mowa w V i VI Załączniku do Rozporządzenia UE 2016/425.

INSTRUKCJA OBSŁUGI: Ze względów bezpieczeństwa, kask należy obowiązkowo nosić przez pełny okres uprawiania sportu. Celem zapewnienia optymalnej ochrony, kask musi być odpowiedniego rozmiaru (rozmiar podany na kasku odnosi się do wyrażonego w centymetrach obwodu głowy mierzonego na wysokości czoła) i musi być dobrze osadzony na głowie, zapewniając jednocześnie wygodę i bezpieczeństwo. Kask należy wyregulować, dopasowując go do użytkownika, na przykład: paski należy ułożyć w taki sposób, aby nie zakrywały uszu, klamrę należy odsunąć od kości żuchwy, a paski z klamrą należy wyregulować w sposób zapewniający ich stabilność i wygodę użytkowania. Po odpowiednim zapięciu i wyregulowaniu paska, sprawdzić, czy kask nie ściska zbyt mocno głowy, ani też czy nie przesuwa się luźno do przodu i do tyłu (zob. Rys. 1).

REGULACJA KASKU: W przypadku kasków wyposażonych w system regulacji rozmiaru, kask należy założyć, obrócić tylne kółko (w prawo, aby zmniejszyć rozmiar i w lewo, aby go zwiększyć), aż do uzyskania pożądanego naprężenia (Rys. 2). Zapiąć pasek, wkładając jedną klamrę w drugą, aż do zablokowania potwierdzonego kliknięciem (Rys. 3a/b). Sprawdzić, pociągając, czy klamra jest zablokowana. Wyregulować długość paska pod brodą, aby kask dobrze przylegał do głowy. Gumowy pierścień należy przesunąć na koniec taśmy, zapobiegając jego zwisaniu. W przypadku modeli wyposażonych w drugi gumowy pierścień, należy go przesunąć do klamry (Rys. 3c). Wyregulować boczny element poszerzający, przesuwając go na tasiemkach do pożądanego położenia (Rys. 4). Aby zdjąć kask z głowy, należy odpiąć pasek pod brodą, unosząc dźwigienkę klamry do regulacji mikrometrycznej (Rys. 3a) lub wciskając jednocześnie boczne przyciski klamry z zatrzaskiem (Rys. 3b).

CZĘŚCI ZAMIENNE: W razie konieczności, skontaktować się z odsprzedawcą lub bezpośrednio z producentem. Bez uprzedniego uzgodnienia z producentem, zabrania się wprowadzania zmian i/lub wyjmowania z kasku jakiegokolwiek oryginalnego komponentu. Nie wprowadzać w kasku zmian celem dostosowania go do użycia akcesoriów innych, niż opisano poniżej.

AKCESORIA: Osłona twarzy - wymienna wyściółka. Sprawdzić u odsprzedawcy lub producenta, czy wskazane akcesoria są rzeczywiście dostępne. Jeżeli kask został w nie wyposażony, należy przestrzegać instrukcji załączonych do akcesoriów. Należy używać wyłącznie akcesoriów zatwierdzonych przez producenta.

CZYSZCZENIE: Kask (i jego ewentualne akcesoria) należy czyścić wyłącznie wodą, łagodnym mydłem i czystą miękką szmatką. Pozostawić do wysuszenia w temperaturze otoczenia. Wewnętrzną wyściółkę należy prać ręcznie w zimnej wodzie. Jeśli jest wyjmowana, można ją wyjąć i wyprać ręcznie w zimnej wodzie lub w pralce (maks. 30°). Nie używać detergentów chemicznych i rozpuszczalników.

PRZECHOWYWANIE: Jeżeli kask nie jest używany, należy go przechowywać z dala od bezpośredniego działania promieni słonecznych i źródeł ciepła. Zaleca się włożenie kasku do oryginalnego opakowania. Nie używać klejów, rozpuszczalników, naklejek i lakierów niespełniających wymogów producenta. Wszelkie nieprzewidziane prace lub zmiany mogą ograniczać funkcje ochronne kasku.

TRANSPORT: Nie przewiduje się szczególnych środków wymaganych podczas transportu.

OKRES WAŻNOŚCI: Okres ważności kasku zależy od występowania różnorodnych negatywnych czynników, jak gwałtowne zmiany temperatury, czas bezpośredniego narażenia na promienie słoneczne oraz intensywność użytkowania. Celem wykluczenia występowania ewentualnych uszkodzeń, kask należy systematycznie sprawdzać. Pęknięcia, odklejenia, odkształcenia, zdarcia powłoki i zmiany koloru to zjawiska świadczące o konieczności sprawdzenia stopnia zużycia kasku, zaleca się więc wymianę kasku po 5 latach od daty zakupu, a w każdym razie w ciągu 10 lat od daty produkcji, ponieważ czas powoduje starzenie się materiałów i w konsekwencji, ograniczenie ich właściwości zabezpieczających. Datę produkcji podano na etykiecie wewnątrz kasku.

PRZEGLĄDY: W razie stwierdzenia występowania nacięć, przetarć i wszelkich innych uszkodzeń, przed ponownym użyciem kasku należy skontaktować się z producentem celem jego sprawdzenia.

OZNAKOWANIE/ETYKIETA: Chronić przed usunięciem informacje wydrukowane na etykiecie wewnątrz kasku.

DEKLARACJA ZGODNOŚCI: w celu otrzymania kopii Deklaracji zgodności UE odnoszącej się do tego urządzenia, należy wejść na stronę internetową www.kask.com.

WAŻNE OSTRZEŻENIA

⚠ UWAGA

Przedmiotowy kask nie chroni przed wszystkimi uderzeniami. Celem zapewnienia optymalnej ochrony, kask należy odpowiednio nosić i dostosować jego rozmiar. Po gwałtownym uderzeniu, nawet jeśli na kasku nie występują widoczne uszkodzenia, należy go wymienić. W takim przypadku zachodzi ryzyko, że materiały amortyzujące zostały już zużyte i nie będą pomocne przy amortyzacji kolejnych wstrząsów. Należy pamiętać, że wszelkie zmiany lub usuwanie komponentów oryginalnych innych niż zaleca producent, może przyczynić się do uszkodzenia kasku. Nie należy używać kasków, których akcesoria przymocowano w sposób inny niż wskazał producent. Nie stosować lakierów, rozpuszczalników i nie naklejać naklejek niespełniających wymogów producenta kasku. Kask należy czyścić wodą z łagodnym mydłem i suszyć w temperaturze otoczenia. Unikać stosowania detergentów chemicznych. Zabrania się używania kasku przez dzieci podczas zabaw grożących zaczepieniem kasku lub jego pasków o różnego rodzaju przedmioty, powodując w konsekwencji uduszenie.

CS

ZÁSADY PRO POUŽÍVÁNÍ A ÚDRŽBU

INFORMAČNÍ POZNÁMKA: Před použitím přilby si pečlivě přečtěte návod k používání. Nedodržení tohoto nařízení může snížit bezpečnost přilby. V případě nehody s případnými zraněními nebo dokonce úmrtím způsobeným nesprávným používáním přilby výrobce a/nebo distributor odmítají veškerou odpovědnost. Přilba byla vyrobena tak, aby byla schopná absorbovat energii vznikající při nárazu její částečnou distribucí nebo poškozením základních komponentů. Přilba není určena pro děti províjející činnosti, u kterých může dojít k uškrcení v případě, že dítě zůstane připnuté k přilbě. Přilba se může používat pouze a výhradně pro činnosti, pro které je certifikována (viz označení). Tento výrobek splňuje požadavky evropské normy EN 1077:2007 upravující přilby pro sjezdové lyžování. Třída ochrany je uvedena na označení uvnitř přilby. Přilby třídy A a B jsou navrženy pro sjezdové lyžování, snowboarding a podobné aktivity. Přilby třídy A nabízí větší ochranu. Přilby třídy B mohou nabídnout lepší ventilaci a menší akustickou izolaci; obecně chrání menší část hlavy a nabízí nižší stupeň ochrany proti penetraci. Přestože přilby třídy B nabízí uživateli větší komfort, v případě použití pro soutěžní disciplíny (např. downhill) nebo nesoutěžní disciplíny se stejným stupněm náročnosti doporučujeme použít model třídy A.
VAROVÁNÍ: Přilba nemůže chránit před všemi zraněními. Především je nutné vzít v potaz, že žádná přilba není schopná ochránit hlavu v případě velmi silných nárazů. Jestliže dojde k silnému nárazu, i když na přilbě není vidět žádné poškození, přilbu musíte nicméně vyměnit, protože by mohla ztratit schopnost absorbovat další nárazy. Přilba, která je předmětem tohoto návodu, je ochranný osobní prostředek II. kategorie, který byl podroben certifikaci EU v souladu s ustanovením příloh V a VI nařízení EU 2016/425.

POKYNY K POUŽÍVÁNÍ: Z preventivních důvodů je nutné nosit přilbu během celé doby provádění sportovní činnosti. Pro zajištění adekvátní ochrany musí mít přilba příslušnou velikost (velikost je uvedená na přilbě a odpovídá obvodu hlavy v centimetrech, na úrovni čela) a musí být řádně nasazená, čímž zajistíte maximální komfort a bezpečnost.
Přilba musí být seřízena podle hlavy uživatele, např. řemínky musí být umístěny tak, aby nezakrývaly uši, přezka musí být daleko od čelistní kosti a řemínky a přezka musí být seřízeny tak, aby poskytovaly pohodlí a byly zajištěné. Po zapnutí a správném seřízení řemínku vždy zkontrolujte, jestli přilba příliš nestlačuje hlavu, anebo jestli se volně nepohybuje dopředu a dozadu (viz obr. 1).

SEŘÍZENÍ PŘILBY: Přilby se seřízením velikosti: Nasaďte si přilbu na hlavu a otáčejte zadním kolečkem (ve směru hodinových ručiček pro menší velikost a proti směru hodinových ručiček pro větší velikost) pro správné napnutí (obr. 2). Zapněte řemínek zasunutím přezky, dokud neuslyšíte cvaknutí (obr. 3a/b). Zatažením za řemínek zkontrolujte správné zajištění přezky. Nastavte délku podkrčního řemínku pro správné upevnění přilby na hlavě. Gumový kroužek musí být umístěn na konci pásku, aby volně nevisel a nehoupal se. U modelů, které mají druhý gumový kroužek, musí být tento kroužek umístěn na úrovni přezky (obr. 3c). Nastavte boční oddalovač tak, že ho přesunete do příslušné polohy (obr. 4) po páscích. Pro sejmutí přilby z hlavy otevřete podkrční řemínek nadzvednutím páčky na přezce s mikrometrickou regulací (obr. 3a), nebo současně stiskněte boční tlačítka přezky (obr. 3b).

NÁHRADNÍ DÍLY: V případě potřeby kontaktujte prodejce nebo přímo výrobce. Je zakázáno měnit a/nebo odstraňovat originální komponenty přilby bez souhlasu výrobce. Přilbu nesmíte měnit za účelem použití neschváleného příslušenství.

PŘÍSLUŠENSTVÍ: Ochranný štít - náhradní výplň. Zjistěte si u prodejce nebo výrobce, jestli je uvedené příslušenství k dispozici. Jestliže je příslušenství dodáno s přilbou, řiďte se montážními pokyny dodanými společně s příslušenstvím. Je nutné používat pouze příslušenství schválené výrobcem.

ČIŠTĚNÍ: Čistěte přilbu (a případné příslušenství) vodou, neutrálním mýdlem a jemným a čistým hadrem. Nechte přilbu volně usušit při teplotě prostředí. Vnitřní výplň je nutné vyprat ručně ve studené vodě. Jestliže se dá výplň sejmout, můžete ji vyprat ručně ve studené vodě nebo v pračce (max. 30°). V žádném případě nepoužívejte chemické čisticí prostředky nebo rozpouštědla.

USCHOVÁNÍ: Jestliže přilbu nepoužíváte, uschovejte ji tak, aby byla chráněna před přímým slunečním zářením a před zdroji tepla; doporučujeme přilbu uložit do původního obalu. Nepoužívejte nálepky, rozpouštědla, samolepicí štítky nebo nátěry neodpovídající specifikacím výrobce. Jakýkoliv nepovolený zásah nebo úprava mohou ohrozit ochrannou funkci přilby.

PŘEPRAVA: Nejsou stanovena žádná zvláštní nařízení pro přepravu.

ŽIVOTNOST: Životnost přilby závisí na různých degenerativních faktorech, včetně teplotních skoků, délky vystavení přímému slunečnímu světlu či intenzity používání. Pravidelně kontrolujte přilbu pro zjištění případných škod! Praskliny, odlepené části, deformace, poškrábání nebo změny barvy značí, že je nutné provést kontrolu opotřebení přilby; nicméně doporučujeme přilbu vyměnit po 5 letech od data zakoupení a v každém případě do deseti let od data výroby, protože její ochranná schopnost se časem snižuje kvůli stárnutí materiálů. Datum výroby je uvedeno na štítku uvnitř přilby.

REVIZE: V případě zjištění pořezání, abraze nebo jiných škod je nutné před použitím přilby kontaktovat výrobce a nechat přilbu zkontrolovat.

OZNAČENÍ: Informace obsažené uvnitř přilby (vytištěné na štítku) se nesmí z žádného důvodu odstranit.

PROHLÁŠENÍ O SHODĚ: Pro výtisk prohlášení o shodě EU tohoto výrobku navštivte webové stránky www.kask.com.

DŮLEŽITÁ UPOZORNĚNÍ

⚠ VAROVÁNÍ

Tato přilba není schopna chránit před všemi možnými nárazy. Pro správnou ochranu je nutné přilbu správně nasadit a seřídit podle velikosti hlavy. Po velmi silném nárazu, i když na přilbě není viditelné žádné poškození, je nutné přilbu vyměnit; může dojít k tomu, že absorpční materiál splní svoji funkci a nebude již schopen absorbovat další nárazy. Připomínáme všem uživatelům, že jakákoliv úprava nebo odstranění originálních dílů může způsobit poškození přilby. Je zakázáno používat přilby s příslušenstvím upevněným odlišným způsobem, než jak to doporučuje výrobce. Nenanášejte na přilbu žádné nátěry, rozpouštědla, nálepky nebo samolepicí štítky, které neodpovídají specifikacím výrobce. Čistěte přilbu vodou a neutrálním mýdlem a nechte ji uschnout při teplotě prostředí; nepoužívejte chemické čisticí prostředky. Přilbu nesmí používat děti, které provádí činnosti, při nichž by mohlo dojít k uchycení přezek k cizím předmětům a následnému uškrcení.

SK

NÁVOD NA POUŽITIE A ÚDRŽBU

POKYNY VÝROBCU: Pred použitím prilby si pozorne prečítajte pokyny. Pri nedodržaní uvedených pokynov sa môže znížiť bezpečnosť, ktorú prilba poskytuje. Výrobca a distribútor nenesú žiadnu zodpovednosť v prípade nehody s následkom poranenia či dokonca usmrtenia osôb v dôsledku nesprávneho používania prilby. Táto prilba je skonštruovaná takým spôsobom aby absorbovala náraz prostredníctvom jeho čiastočnej distribúcie alebo poškodením jej kľúčových komponentov. Túto prilbu nesmú používať deti so zámerom vykonávať činnosti, ktoré by im mohli spôsobiť nebezpečenstvo uškrtenia v prípade, ak by malo dieťa prilbu pripevnenú na hlave; môže sa používať výlučne a len na aktivity, na ktoré bola certifikovaná (viď označenie). Tento výrobok spĺňa požiadavky európskej normy EN 1077:2007, ktorá sa vzťahuje na prilby určené pre alpské lyžovanie. Ochranná trieda je uvedená na štítku vnútornej strany prilby. Prilby triedy A a B sú určené pre alpské lyžovanie, snowboarding a podobné aktivity. Prilby triedy A poskytujú väčšiu ochranu. Prilby triedy B môžu poskytnúť lepšie odvetrávanie a menšiu akustickú izoláciu, vo všeobecnosti chráni menšiu časť hlavy a ponúkajú menší stupeň ochrany proti prerazeniu. Aj keď prilba triedy B poskytuje užívateľovi väčšie pohodlie, v prípade ak ide o súťažné disciplíny (napríklad zjazd) alebo aj nesúťažné ale s podobným stupňom obtiažnosti, odporúča sa používať model triedy A.
UPOZORNENIE: Prilba nedokáže vždy ochrániť pred zranením. Je obzvlášť dôležité si uvedomiť, že žiadna prilba nedokáže ochrániť hlavu pred dôsledkami spôsobenými silnými nárazmi. V prípade, že došlo k silnému nárazu, vymeňte prilbu, aj keď jej poškodenie nie je viditeľné, lebo by mohlo skutočne dôjsť k strate schopnosti prilby absorbovať ďalšie nárazy. Prilba popísaná v tomto návode je Osobná ochranná pomôcka II kategórie a v tomto zmysle bola podrobená procesu certifikácie EU v súlade s požiadavkami Príloh V a VI Nariadenia EU 2016/425.

NÁVOD NA POUŽITIE: Ako preventívne a nevyhnutné opatrenie je veľmi dôležité počas celej športovej aktivity neustále používať prilbu. Na zabezpečenie primeranej ochrany prilba musí mať správnu veľkosť (veľkosť uvedená na prilbe zodpovedá obvodu hlavy meraného v centimetroch na úrovni čela) a dokonale priliehať na hlavu, aby poskytovala maximálne pohodlie a bezpečnosť.
Prilba musí byť upravená tak, aby vyhovovala používateľovi, napríklad remienky musia byť umiestnené tak, aby nezakrývali uši, pracka musí byť úplne mimo čeľuste a pásy a pracka musia byť spolu nastavené tak, aby boli pohodlné a priliehali. Keď je remienok primerane utiahnutý a správne nastavený, vždy skontrolujte, či prilba príliš nestláča hlavu alebo sa nepohybuje voľne dopredu a dozadu (viď obr. 1).

NASTAVENIA PRILBY: Pre prilby obsahujúce systém nastavenia veľkosti, nasaďte si prilbu, otáčaním zadného kolieska (v smere pohybu hodinových ručičiek pre zmenšenie veľkosti a v protismere na zväčšenie veľkosti) až pokiaľ nedosiahnete požadované nastavenie (obr.2). Pripevnite remienok zasunutím jednej pracky do druhej, kým nebudete počuť, ako zacvakne na miesto (obr. 3 a/b). Potiahnutím skontrolujte, či je pracka zaistená. Nastavte dĺžku bradového remienka, aby pevne zaisťoval prilbu na vašej hlave. Gumený krúžok sa musí nachádzať na konci pásky, aby voľne nevisela. Pre modely pri ktorých sa vyskytuje druhý gumový krúžok, tento musí byť umiestnený pri pracke (obr. 3c). Upravte bočný naviják, posúvaním po drážkach až kým nedosiahnete požadovanú polohu (obr. 4). Pre zloženie prilby z hlavy si rozopnite bradový remienok uvoľnením západky na pracke s mikrometrickým nastavením (obr. 3a), alebo súčasným stlačením dvoch bočných tlačidiel pracky, ktoré sa uvoľnia (obr. 3b).

NÁHRADNÉ DIELY: V prípade potreby kontaktujte predajcu, alebo priamo výrobcu. Je zakázané meniť či odstraňovať akýkoľvek z pôvodných komponentov prilby bez predchádzajúceho súhlasu výrobcu. Prilba sa nesmie upravovať, použitím iného príslušenstva, ako toho, ktoré je nižšie uvedené .

PRÍSLUŠENSTVO: Priezor – náhradné čalúnenie. Overte si u predajcu alebo výrobcu aktuálnu možnú dostupnosť príslušenstva uvedeného v zozname. Pri montáži sa riaďte pokynmi priloženými k príslušenstvu pokiaľ sú súčasťou prilby. Používajte výhradne príslušenstvo schválené výrobcom.

ČISTENIE: Prilbu (a eventuálne príslušenstvo) čistite výlučne vodou, neutrálnym mydlom a mäkkou a čistou tkaninou a nechajte ju voľne vyschnúť pri izbovej teplote. Vnútorné čalúnenie sa musí umývať ručne studenou vodou. Ak je vyberateľné, môžete ho vybrať a umyť ručne v studenej vode alebo vyprať v práčke (max.30°). Nikdy nepoužívajte chemické čistiace prostriedky ani rozpúšťadlá.

SKLADOVANIE: Keď sa prilba nepoužíva, odporúča sa ju skladovať na mieste chránenom pred priamym slnečným svetlom a dostatočne ďaleko od zdrojov tepla. Odporúčame prilbu skladovať v pôvodnom obale. Nepoužívajte lepidlá, rozpúšťadlá, samolepiace štítky a nátery, ktoré nevyhovujú špecifikáciám výrobcu. Akýkoľvek nepovolený zásah alebo modifikácia môžu ovplyvniť ochrannú funkciu prilby.

DOPRAVA: Nevyžadujú sa zvláštne opatrenia súvisiace s dopravou.

ŽIVOTNOSŤ: Životnosť prilby závisí od výskytu rôznych vonkajších faktorov, napríklad zmien teploty, častého vystavenia priamemu slnečnému žiareniu a od frekvencie používania. Prilbu pravidelne kontrolujte aby ste sa uistili o výskyte prípadných poškodení. Praskliny, odštiepenia, deformácie, odlúpenia a farebné zmeny predstavujú znaky odhaľujúce poškodenie helmy; preto sa odporúča vymeniť prilbu po 5 rokoch od dátumu nákupu a v každom prípade po desiatich rokoch od dátumu výroby , pretože časom sa jej ochranná schopnosť zmenšuje v dôsledku opotrebovania materiálov. Dátum výroby je vyznačený na etikete vo vnútri prilby.

KONTROLA: Ak spozorujete akékoľvek zárezy, škrabance či iné poškodenie, pred opätovným použitím prilby sa obráťte na výrobcu a dajte prilbu otestovať.

OZNAČENIE/ŠTÍTKY: Za žiadnych okolností neodstraňujte informácie uvedené na vnútornej strane prilby vytlačené na štítku.

VYHLÁSENIE O ZHODE: Kópiu Vyhlásenia o zhode EU na tento výrobok nájdete na webovej stránke www.kask.com.

DôLEŽITÉ UPOZORNENIA

⚠ POZOR

Táto prilba nedokáže zaistiť ochranu proti všetkým možným nárazom. Na zabezpečenie primeranej ochrany je dôležité aby bola prilba správne nasadená a upravená podľa skutočnej veľkosti. V prípade, že došlo k silnému nárazu, vymeňte prilbu, aj keď jej poškodenie nie je viditeľné, lebo je skutočne možné, že materiál absorbujúci náraz plniac svoju funkciu už stratil schopnosť absorbovať ďalšie nárazy. Užívateľom sa dáva do pozornosti skutočnosť, že každá úprava alebo odstránenie originálnych dielov odporúčaných výrobcom by mohli poškodiť prilbu. Nesmú sa tiež používať prilby, ktoré majú upevnené príslušenstvo iným spôsobom ako tým, ktoré odporučil výrobca. Neaplikovať laky, rozpúšťadlá, lepidlá, alebo nálepky ak nie sú v súlade s odporúčaniami výrobcu prilby. Prilbu čistiť vodou a neutrálnym mydlom, nechať ju vysušiť pri izbovej teplote, vyhnúť sa používaniu chemických prostriedkov. Prilbu nesmú používať deti pri aktivitách pri ktorých hrozí riziko, že prilba alebo remienky sa môžu zapliesť do vonkajších predmetov s následným nebezpečenstvom uškrtenia.

BG

ПРАВИЛА ЗА УПОТРЕБА И ПОДДРЪЖКА

ИНФОРМАЦИОННА БЕЛЕЖКА: Преди да използвате каската, прочетете внимателно инструкциите, неспазването на гореизложеното може да намали безопасността, предлагана от каската. Производителят и/или дистрибуторът не носят отговорност в случай на злополука със съответни наранявания или дори смърт, които се дължат на неправилна употреба на каската. Тази каска е конструирана по такъв начин, че да абсорбира енергията при удар чрез частично разпределение или увреждане на основните компоненти. Тази каска не трябва да се използва от деца, които искат да извършват дейности, които включват риск от удушаване, ако детето остане закачено към каската; тя трябва да се използва само и единствено за дейността, за която е сертифицирана (виж маркировката). Този продукт отговаря на европейски стандарт EN 1077:2007 за каски за ски алпийски дисциплини. Класът на защита е посочен върху маркировката във вътрешността на каската. Каски от клас А и В са предназначени за ски алпийски дисциплини, сноуборд и подобни групи. Каски от клас А осигуряват по-голяма защита. Каските от клас В осигуряват по-добра вентилация и по-добра възможност за чуване, но защитават по-малка площ от главата и осигуряват по-ниска степен на защита на потребителя от проникване. Независимо, че каска от клас В предлага на потребителя по-голям комфорт, в случай на използване за спортни дисциплини (напр. ски спускане) или не спортни със сравнима степен на трудност, се препоръчва да се използва модел от клас А.
ВНИМАНИЕ:Каската не винаги може да предпази от наранявания. По-конкретно, добре е да се има предвид, че нито една каска не е в състояние да предпази главата от силите, генерирани от силни удари. След силен удар, дори и щетата да не е видима, сменете каската, тъй като всъщност може да е изчерпала способността си да абсорбира по-нататъшни удари. Каската, която е предмет на това ръководство, е устройство за лична защита от клас II и като такова е преминала процедура за сертифициране по CE с прилагане на изискванията, предвидени в Приложения V и VI на Регламент 2016/425 на ЕС.

ИНСТРУКЦИИ ЗА УПОТРЕБА: Като предпазна мярка е задължително да носите каската през цялото време, докато извършвате спортна дейност. За адекватна защита е важно каската да е с подходящия размер (размерът, посочен на каската отговаря на обиколката на главата, измерена в сантиметри на нивото на челото) и да е добре поставена на главата, за да се осигури максимален комфорт и безопасност.
Каската трябва да се регулира, за да се адаптира към потребителя, например, лентите трябва да бъдат поставени по такъв начин, че да не покриват ушите, закопчаващият механизъм трябва да е далеч от костта на долната челюст и лентите и закопчаващия механизъм заедно трябва да се регулират по такъв начин, че да бъдат едновременно удобни и добре закопчани. С добре закопчаната и правилно регулирана лента, винаги проверявайте дали каската не притиска твърде много главата или пък дали не се движи свободно напред и назад (виж Фиг.1).

РЕГУЛИРАНЕ НА КАСКАТА: За каски, снабдени със система за регулиране на размера, поставете каската, като завъртите задното колело (по часовниковата стрелка за намаляване на размера и обратно на часовниковата стрелка за увеличаване), докато постигнете желаното пристягане (Фиг.2). Закопчайте лентата, като поставите едната част на закопчаващия механизъм в другата, докато чуете щракването за закопчаване (Фиг.3a/b). Проверете, като дръпнете, дали закопчаващия механизъм е заключен. Регулирайте дължината на лентата под брадичката, за да закрепите здраво каската към главата си. Гуменият пръстен трябва да се постави на края на лентата, за да не виси. За моделите с предвиден втори гумен пръстен, той трябва да е разположен на нивото на закопчаващия механизъм (Фиг. 3c). Нагласете страничния разширител, като го плъзнете върху лентите, докато намерите желаното положение (Фиг.4). За да свалите каската от главата, разкопчайте лентата под брадичката, като повдигнете езичето за микрометрично регулиране (Фиг. 3a) или едновременно натиснете страничните бутони на закопчаващия механизъм (Фиг.3b).

РЕЗЕРВНИ ЧАСТИ: При необходимост се свържете с търговеца на дребно или директно с производителя. Смяната и/или отстраняването на който и да е от оригиналните компоненти на каската е забранена, освен ако не е съгласувано с производителя. Каската не трябва да се променя с цел да се поставят други принадлежности, различни от описаните по-долу.

АКСЕСОАРИ: Щит – резервна подложка. Проверете при търговеца на дребно или производителя за действителната наличност на изброените по-горе аксесоари. Ако не е снабдена, следвайте инструкциите за монтаж, приложени към аксесоара. Необходимо е да използвате само аксесоари, одобрени от производителя.

ПОЧИСТВАНЕ: Почистете каската (и евентуалните аксесоари), като използвате само вода, неутрален сапун и мека и чиста кърпа, като я оставите да изсъхне естествено на стайна температура. Вътрешната подложка трябва да се пере на ръка в студена вода. Ако може да се сваля, може да се извади и изпере на ръка в студена вода или в пералня (макс. 30°). Избягвайте напълно използването на химически препарати и разтворители.

СЪХРАНЕНИЕ: Когато не се използва, за предпочитане е каската да се съхранява защитена от пряка слънчева светлина и далеч от източници на топлина, препоръчва се да поставите каската в оригиналната опаковка. Ако не отговарят на спецификациите на производителя, не използвайте лепила, разтворители, самозалепващи етикети и лакове. Всяка непредвидена операция или модификация може да наруши защитната функция на каската.

ТРАНСПОРТ: Няма предвидени специални предпазни мерки за транспортиране.

ПРОДЪЛЖИТЕЛНОСТ НА ЖИВОТ: Продължителността на живота на каската зависи от настъпването на различни дегенеративни фактори, включително температурни скокове, излагане на пряка слънчева светлина, малко или много интензивна употреба. Проверявайте каската периодично, за да установите наличието на евентуални повреди! Пукнатини, отлепвания, деформации, обелвания, промяна на цвета представляват елементи за проверка на състоянието на влошаване на каската; все пак се препоръчва да смените каската след 5 години от датата на закупуване и във всеки случай до десет години от датата на производство, защото с течение на времето защитата ѝ намалява поради остаряването на материалите. Датата на производство е посочена на етикета на вътрешната страна на каската.

ПРЕГЛЕД: Ако установите срязвания, одрасквания или каквито и да било други повреди, преди повторно да използвате каската се свържете с производителя, за да я провери.

МАРКИРОВКА/ЕТИКЕТИРАНЕ: Информацията, съдържаща се във вътрешната страна на каската, отпечатана на етикета, не трябва да се отстранява по каквото и да било причина.

ДЕКЛАРАЦИЯ ЗА СЪОТВЕТСТВИЕ: За копие от Декларацията за съответствие на ЕС на това устройство посетете уеб сайт www.kask.com.

ВАЖНИ ПРЕДУПРЕЖДЕНИЯ

⚠ ВНИМАНИЕ

Тази каска не може да защити от всички възможни удари. За адекватна защита е важно каската да е добре поставена на главата и да е регулирана по размер. След силен удар, дори по каската да няма видими щети, я сменете, тъй като всъщност може да е изчерпала способността си да абсорбира по-нататъшни удари. Потребителите трябва да имат предвид, че всяка промяна или премахване на оригинални компоненти, различни от препоръчаните от производителя, може да повреди каската. Не трябва да се използват каски с аксесоари, закрепени по начин, различен от препоръчания от производителя. Не нанасяйте бои, разтворители, лепила или самозалепващи етикети, ако не съответстват на инструкциите на производителя на каската. Почистете каската с вода и неутрален сапун, оставете я да изсъхне на стайна температура, избягвайте употребата на химически почистващи средства. Каската не трябва да се използва от деца, които искат да извършват дейности, които включват риск самата каска или лентите да останат заплетени в чужди предмети, с последваща опасност от удушаване.

HU

HASZNÁLATI ÉS KARBANTARTÁSI UTASÍTÁS

TÁJÉKOZTATÓ: A védősisak használata előtt figyelmesen olvassa el az utasításokat. Az utasítások figyelmen kívül hagyása csökkentheti a sisak biztonságosságát. A védősisak helytelen használatából származó, sérüléssel vagy akár halálesettel járó baleset esetén a gyártó és/vagy a forgalmazó nem vállal semmilyen felelősséget. Ezt a védősisakot úgy terveztük, hogy elnyelje az ütés energiáját részleges eloszlással vagy a fő alkotóelemek sérülésén keresztül. Ezt a védősisakot nem használhatják gyermekek olyan tevékenységre, melynél a kisgyermek megfulladhat, ha beakad a védősisakba. A védősisak kizárólag arra a tevékenységre használható, melyre hitelesítették (lásd a jelölést). Ez a termék megfelel az EN 1077:2007 szabvány alpesi sízésre vonatkozó előírásainak. A védelmi osztály jelölése a védősisak belsejében található. Az A és B kategóriába tartozó védősisakokat alpesi sízéshez, snowboardozáshoz és hasonló tevékenységekhez terveztük. Az A kategóriájú védősisakok nagyobb védelmet biztosítanak. A B kategóriájú védősisakok jobban szellőznek, azonban alacsonyabb szintű hangszigetelést biztosítanak, a fej kisebb részét védik és kisebb védelmet biztosítanak a penetráció ellen. Annak ellenére, hogy a B kategóriájú védősisak kényelmesebb a felhasználó számára, a versenyszerű (például lesiklás) vagy hasonló nehézségi fokú, nem versenyszerű tevékenységhez az A kategóriájú védősisakot javasoljuk.
FIGYELEM! A védősisak nem tud mindig megvédeni a sérüléstől. Így különösen, figyelembe kell venni, hogy egyetlen védősisak sem képes megvédeni a fejet az erős ütésekből származó hatóerőktől. Erős ütést követően a védősisakot ki kell cserélni akkor is, ha a károsodás nem látható, mivel lehetséges, hogy a védősisak nem képes további ütések elnyelésére. A jelen kézikönyv tárgyát képező védősisak II kategóriájú egyéni védőeszköz , ezért alávetettük az EU hitelesítési eljárásnak, a 2016/425 (EU) rendelet V. és VI. mellékletében szereplő előírások alkalmazásával.

HASZNÁLATI UTASÍTÁS: Óvintézkedésként kötelező a védősisak viselése a sporttevékenység teljes időtartama alatt. A megfelelő védelem biztosításához fontos, hogy a védősisak megfelelő méretű legyen (a védősisakon feltüntetett méret a homlok magasságában mért fej körméretnek felel meg), jól illeszkedjen a fejre, így biztosítva a maximális kényelmet és biztonságot.
A védősisakot a felhasználó igényeinek megfelelően kell beállítani, például a szíjakat úgy kell elhelyezni, hogy ne takarják le a füleket, a csatnak távol kell lennie az állkapocscsonttól, továbbá a szíjakat és a csatot együtt kell beállítani úgy, hogy mindkettő kényelmes és jól rögzített legyen. A megfelelően befűzött és beállított szíjjal mindig ellenőrizni kell, hogy a védősisak ne szorítsa meg túlzottan a fejet, de a védősisak ne tudjon szabadon mozogni előre és hátra (lásd az 1. ábrát).

A VÉDŐSISAK BEÁLLÍTÁSA: A méret beállító rendszerrel ellátott védősisakok esetén vegye fel a védősisakot, és a hátsó kerék elforgatásával (az óramutató járásával megegyező irányban a méret csökkentéséhez, és az óramutató járásával ellentétes irányban a méret növeléséhez) állítsa be a kívánt feszesség eléréséig (2. ábra). Fűzze be az állszíjat, csatlakoztatva egymáshoz a két csatot, amíg hallja a rögzítést jelző kattanást (3a/b. ábra). Meghúzással ellenőrizze, hogy a csat rögzítve legyen. Állítsa be az állszíj hosszát úgy, hogy a védősisak szilárdan illeszkedjen a fejére. A gumigyűrűt a pánt végén kell elhelyezni, hogy ne lógjon le. Azoknál a modelleknél, ahol második gumigyűrű is van, a második gumigyűrűt a csatnak megfelelően kell beállítani (3c. ábra). Állítsa be az oldalsó szétágazó szíjakat, végigfuttatva a hevedereken, amíg elérik a kívánt helyzetet (4. ábra). A védősisak levételéhez nyissa ki az állszíjat, felemelve a csaton lévő mikrometrikus kart (3a. ábra) vagy egyidejűleg megnyomva a csatok oldalsó gombjait (3b. ábra).

CSEREALKATRÉSZEK: Szükség esetén forduljon a viszonteladóhoz vagy közvetlenül a gyártóhoz. Tilos a védősisak bármely eredeti alkatrészének cseréje és/vagy eltávolítása kivéve, ha ahhoz a gyártó hozzájárult. Tilos a védősisakot módosítani az alábbiaktól eltérő, egyéb tartozékok használatához.

TARTOZÉKOK: Szemellenző – csere védőpárna. Kérjük, ellenőrizze a viszonteladónál vagy a gyártónál, hogy a felsorolt tartozékok rendelkezésre állnak-e. Ha a védősisak tartozékokkal rendelkezik, be kell tartani a tartozékhoz adott használati utasítást. Kizárólag a gyártó által jóváhagyott tartozékokat használjon!

TISZTÍTÁS: A védősisakot (és az esetleges tartozékokat)kizárólag vízzel, semleges szappannal, és tiszta, puha ronggyal tisztítsa meg, természetes módon, környezeti hőmérsékleten megszárítva. A belső védőpárnát kézzel kell kimosni hideg vízben. Ha kivehető, ki kell húzni és hideg vízben kézzel vagy mosógépben kell kimosni (max. 30 fokon). Vegyi tisztítószerek és oldószerek alkalmazása tilos!

TÁROLÁS: Ha a védősisakot nem használják, javasoljuk, hogy a védősisakot közvetlen napfénytől védve, hőforrásoktól távol, a védősisak eredeti csomagolásában tárolják. Ha nem felelnek meg a gyártó előírásainak, ne használjon ragasztót, oldószert, öntapadós címkéket vagy festéket. Bármely, nem előírt beavatkozás vagy módosítás veszélyeztetheti a védősisak funkcióját.

SZÁLLÍTÁS: Nincsenek egyedi előírások a szállításra vonatkozóan.

TARTÓSSÁG: A védősisak tartóssága függ a különböző károsító tényezőktől, ideértve a hőmérséklet-ingadozásokat, a közvetlen napfényt, az intenzív vagy kevésbé intenzív használatát. A védősisakot rendszeresen ellenőrizni kell, meggyőződve az esetleges sérülésekről. A repedések, vágások, deformálódások, kopások és szín-elváltozások a védősisak állagromlásának egyértelmű jelei. Egyébként is javasoljuk, hogy a beszerzéstől számított 5 év elteltével, vagy a gyártás időpontjától számított 10 év után cserélje ki a védősisakot, mivel az anyagok elöregedése miatt idővel csökken a védelem. A gyártás időpontja a védősisak belsejében lévő címkén található.

FELÜLVIZSGÁLAT: Vágások, kopások vagy bármely más károsodás esetén, a védősisak ismételt használata előtt forduljon a gyártóhoz a védősisak vizsgálata érdekében.

JELÖLÉS/CÍMKÉZÉS: A védősisak belsejében található, címkére nyomtatott adatok, melynek eltávolítása tilos.
Illusztrációk és/vagy belső címkék leírása:

MEGFELELŐSÉGI NYILATKOZAT: Az adott eszközre vonatkozó EU megfelelőségi nyilatkozat másolata megtekinthető a www.kask.com weboldalon..

FONTOS MEGJEGYZÉSEK

⚠ FIGYELEM!

Ez a védősisak nem védhet meg az összes lehetséges sérüléstől. A megfelelő védelem biztosításához fontos, hogy a védősisak mérete és beállítása pontos legyen. Erős ütést követően a védősisakot ki kell cserélni akkor is, ha a károsodás nem látható, mivel lehetséges, hogy a védősisak ütéseket elnyelő anyaga már betöltötte funkcióját, és nem képes további ütések elnyelésére. Felhívjuk a felhasználók figyelmét arra a tényre, hogy a gyártó által javasolttól eltérő, eredeti alkatrészek módosítása vagy eltávolítása károsíthatja a védősisakot. Tilos a védősisak használata a gyártó által javasolttól eltérő módon rögzített tartozékokkal. Tilos a védősisak gyártójának előírásaitól eltérő festék, oldószer, ragasztó vagy öntapadó címke használata. A védősisakot vízzel, semleges szappannal tisztítsa meg, környezeti hőmérsékleten megszárítva, kerülve a vegyszerek használatát. A védősisakot nem használhatják gyermekek olyan tevékenységre, melynél a védősisak vagy a védősisak szíjai beakadhatnak külső tárgyakba, mely fulladáshoz vezethet.

RO

NORME DE UTILIZARE ȘI ÎNTREȚINERE

NOTĂ INFORMATIVĂ: Înainte de a utiliza casca citiți cu atenție instrucțiunile, nerespectarea acestora ar putea reduce siguranța oferită de cască. În cazul accidentelor provocatoare de leziuni sau chiar deces, cauzate de utilizarea necorespunzătoare a căștii, producătorul și/sau distribuitorul sunt absolviți de orice responsabilitate. Această cască a fost concepută pentru a absorbi energia unui impact prin distribuția parțială sau distrugerea componentelor esențiale. Casca nu trebuie utilizată de copii care intenționează să desfășoare activități care implică un risc de strangulare unde copilul poate rămâne prins de cască; trebuie folosită exclusiv pentru activitățile pentru care a fost certificată (vezi inscripția). Acest produs este conform cu norma europeană EN 1077:2007 cu privire la căștile pentru schi alpin. Clasa de protecție este indicată pe etichetă în interiorul căștii. Căștile de clasele A și B sunt proiectate pentru schi alpin, snow-board și activități similare. Căștile de clasa A oferă o protecție mai mare. Căștile de clasa B pot oferi o ventilație mai bună și o izolare acustică mai mică și în general protejează o zonă mai mică a capului oferind un grad mai scăzut de protecție împotriva penetrării. Cu toate că o cască de clasă B oferă utilizatorului mai mult confort, în cazul utilizării pentru discipline competitive (de exemplu coborâre) sau necompetitive cu un grad de dificultate comparabil, se recomandă utilizarea unui model de clasă A.
AVERTISMENT: Casca nu protejează întotdeauna împotriva leziunilor. În mod special, trebuie să aveți în vedere faptul că nicio cască nu este în măsură să protejeze capul de forțele generate de impacturile violente. În cazul unui impact violent, chiar dacă dauna nu este vizibilă, înlocuiți casca, întrucât este posibil să fi pierdut capacitatea de absorbție a loviturilor și de a oferi protecția prevăzută. Casca, obiectul prezentului manual, este un dispozitiv de protecție individuală de categoria II și ca atare a fost supusă unei proceduri de certificare UE cu aplicarea criteriilor prevăzute de anexele V și VI ale Regulamentului UE 2016/425.

INSTRUCȚIUNI DE UTILIZARE: Ca măsură preventivă este absolut necesară purtarea căștii în timpul desfășurării întregii activității sportive. Pentru o protecție adecvată, casca trebuie să fie de mărimea potrivită (mărimea indicată pe cască corespunde circumferinței capului măsurată în cm la nivelul frunții) și fixată bine pe cap pentru a oferi un nivel maxim de confort și siguranță.
Casca trebuie reglată pentru a se adapta utilizatorului, de exemplu curelele trebuie poziționate în așa fel încât să acopere urechile, catarama trebuie să fie departe de mandibulă, iar curelele și catarama trebuie reglate pentru a fi confortabile și bine fixate. Având cureaua pentru bărbie bine prinsă și reglată corect, verificați întotdeauna ca aceasta să nu strângă excesiv capul sau să nu se miște liber înainte și înapoi (vezi Fig. 1).

REGLARE CASCĂ: Pentru căștile cu sistem de reglare al mărimii, fixați casca învârtind rotița posterioară (în dreapta pentru a strânge, și invers pentru a lărgi) până obțineți gradul de strângere dorit (Fig. 2). Prindeți cureaua introducând cataramele una în cealaltă până când auziți zgomotul de blocare (Fig. 3). Verificați prin tragere, că este blocată catarama. Reglați lungimea curelei pentru a fixa bine casca pe cap. Inelul de cauciuc trebuie poziționat pe capătul benzii pentru a evita balansul acestuia. Pentru modelele cu un al doilea inel de cauciuc, acesta trebuie poziționat la catarama (fig.3c). Reglați retractorul lateral prin glisarea lui pe benzi până când găsiți poziția dorită (Fig. 4). Pentru a scoate casca de pe cap, deschideți cureaua pentru bărbie prin ridicarea pârghiei de reglare a cataramei micrometrice (Fig.3a) sau prin apăsarea simultană a butoanelor laterale ale cataramei de prindere (Fig.3b).

PIESE DE SCHIMB: În caz de necesitate, contactați distribuitorul sau direct producătorul. Este interzis schimbul și/sau înlăturarea componentelor originale ale căștii fără acordul producătorului. Casca nu trebuie modificată în scopul adăugării unor accesorii, altele decât cele descrise mai jos.

ACCESORII: Viziera – înlocuirea căptușeli Verificați la distribuitor sau producător disponibilitatea acestor accesorii. În cazul în care casca este prevăzută cu accesorii, respectați instrucțiunile de montare ale acestora. Utilizați exclusiv accesorii aprobate de producător.

CURĂȚARE: Curățați casca (și eventualele accesorii) doar cu apă, săpun neutru și o cârpă moale și curată, lăsând să se usuce natural la temperatura camerei. Căptușeala de iarnă se spală la mână cu apă rece. Dacă este detașabilă, se poate scoate și spăla la mână cu apă rece sau în mașina de spălat (max. 30). Evitați utilizarea detergenților chimici și a solvenților.

DEPOZITARE: Atunci când nu este utilizată, este de preferat păstrarea căștii departe de lumina solară directă și departe de sursele de căldură, se recomandă depozitarea căștii în ambalajul original. Dacă nu sunt conforme cu specificațiile producătorului, nu aplicați adezivi, solvenți, autocolante și vopsea. Orice intervenție sau modificare neprevăzută poate afecta funcția protectivă a căștii.

TRANSPORT: Nu sunt prevăzute măsuri speciale pentru transport.

DURATA: Durata căștii depinde de diverșii factori care produc deteriorarea, inclusiv diferențele de temperatură, expunerea la lumina directă a soarelui și intensitatea utilizării. Controlați periodic casca pentru a verifica prezența eventualelor daune! Fisurare, dezlipire, deformare, abraziuni, alterări de culoare, constituie elemente care indică starea de deteriorare a căștii; în orie caz, se recomandă înlocuirea căștii după 5 ani de la data achiziției și în termen de zece ani de la data fabricației, deoarece cu timpul puterea de protecție scade din cauza învechirii materialelor. Data fabricației este indicată pe etichetă în interiorul căștii.

REVIZIE: Dacă observați orice tăieturi, abraziuni sau alte deteriorări, contactați producătorul pentru a examina casca înainte de a o reutiliza.

INSCRIPȚII/ETICHETĂ: Informațiile din interiorul căștii, imprimate pe etichetă nu trebuie îndepărtate niciodată.
Ilustrațiile și/sau descrierea etichetelor interne.

DECLARAȚIE DE CONFORMITATE: Pentru a obține o copie a Declarației de Conformitate UE a acestui dispozitiv, vizitați site-ul www.kask.com.

AVERTIZĂRI IMPORTANTE

⚠ AVERTISMENT

Această cască nu poate proteja împotriva tuturor impacturilor posibile. Pentru o protecție adecvată casca trebuie purtată corect și reglată conform propriei mărimi. După o coliziune violentă, chiar dacă casca nu prezintă leziuni vizibile, este necesar să o înlocuiți; este într-adevăr posibil ca materialul absorbant să-și fi exercitat funcția, astfel încât să nu mai poată absorbi alte impacturi. Se atrage atenția utilizatorului asupra faptului că orice modificare sau eliminare a componentelor originale diferite de cele recomandate de producător ar putea deteriora casca. Nu trebuie utilizate căștile cu accesorii fixate diferit față de indicațiile producătorului. Nu aplicați vopsea, solvenți, adezivi sau autocolante dacă nu sunt în conformitate cu instrucțiunile producătorului căștii. Curățați casca cu apă și săpun neutru și lăsați să se usuce la temperatura camerei, evitați folosirea detergenților chimici. Casca nu trebuie folosită de copii în activități în care există riscul ca centurile sau casca să rămână prinse de obiecte străine, cu riscul ulterior de strangulare.

SL

PREDPISI ZA UPORABO IN VZDRŽEVANJE

OBVESTILO ZA UPORABNIKA: Pred uporabo čelade natančno preberite navodila za uporabo; neupoštevanje tega opozorila lahko zmanjša varnost, ki jo zagotavlja čelada. Proizvajalec in/ali distributer ne prevzemata nobene odgovornosti za primer nesreče s poškodbami ali celo smrtnim izidom, ki je posledica neustrezne uporabe čelade. Čelada je zasnovana tako, da absorbira energijo udarca z delno porazdelitvijo sile ali uničenjem njenih osnovnih sestavnih delov. Čelade ne smejo uporabljati otroci, ki nameravajo izvajati aktivnosti, pri katerih obstaja nevarnost zadušitve, če se čelada ne sname; uporabljati se sme samo in izključno v namene, za katere ima pridobljen certifikat (glej oznako). Ta izdelek je skladen z evropskim standardom EN 1077:2007 v zvezi s čeladami za alpsko smučanje. Razred zaščite je naveden na oznaki v notranjosti čelade. Čelade razreda A in B so zasnovane za alpsko smučanje, deskanje na snegu in podobne aktivnosti. Čelade razreda A zagotavljajo boljšo zaščito. Čelade razreda B lahko zagotovijo boljše zračenje in manjšo zvočno izolacijo, običajno pa ščitijo manjšo površino glave in nudijo nižjo stopnjo zaščite proti penetraciji. Čeprav nudijo čelade razreda B uporabniku več udobja, se v primeru tekmovalnih disciplin (na primer smuk) ali netekmovalnih, a po zahtevnosti primerljivih športov, svetuje uporaba modela razreda A.
POZOR: Čelada ne more vedno varovati pred poškodbami. Zlasti je treba upoštevati, da nobena čelada ne more zavarovati glave pred velikimi silami, ki se sprostijo ob močnih udarcih. Po vsakem hujšem udarcu je potrebno čelado zamenjati, četudi na njej ni vidnih poškodb, saj bi namreč lahko izčrpala svojo sposobnost absorbcije dodatnih udarcev. Čelada iz naslova teh navodil se uvršča v Osebno Varovalno Opremo II kategorije in je bila kot taka podvržena postopku pridobivanja certifikata EUz uporabo zahtev, določenih v Prilogah V in VII iz Uredbe EU 2016/425.

NAVODILA ZA UPORABO: Iz preventivnih razlogov se mora čelada obvezno uporabljati ves čas izvajanja športne dejavnosti. Za ustrezno zaščito je pomembno, da je čelada primerne velikosti (velikost, označena na čeladi, ustreza obsegu glave, izmerjenem v centimetrih v višini čela) in da se na glavi dobro prilega, s čimer nudi kar največ udobja in varnosti. Čelado je treba prilagoditi tako, da ustreza uporabniku; jermeni morajo biti nameščeni tako, da ne pokrivajo ušes, zapiralna sponka se mora nahajati daleč od čeljustne kosti, sklop jermenov in sponke pa mora biti naravnan tako, da je udoben in se dobro prilega. Po pravilni nastavitvi in pripenjanju jermena vedno preverite, da čelada glave ne stiska preveč, pa tudi, da se ne premika prosto sem in tja (Sl. 1).

NASTAVITVE ČELADE: Modeli, opremljeni s sistemom za prilagoditev velikosti: nadenite čelado in prilagodite njeno velikost s pomočjo kolesca na hrbtu čelade (v smeri urinih kazalcev zožite, v nasprotni smeri urinih kazalcev pa razširite obod čelade), dokler se čelada ne prilega dovolj tesno (Sl. 2). Zapnite jermen tako, da vstavite zaskočki eno v drugo, dokler ne zaslišite značilen zvok zaskoka (Sl. 3a/b). Povlecite jermen in preverite, da je zaponka zaprta. Nastavite dolžino podbradnega jermena tako, da se bo čelada dobro prilegala glavi. Gumijasti obroč je potrebno namestiti na skrajni konec jermena, da ta ne bo prosto opletal. Pri modelih, kjer je predviden dodatni gumijasti obroč, morate tega namestiti v bližino zaponke (Sl. 3c). Nastavite stransko razporo tako, da po zarezah zdrsne do želenega položaja (Sl. 4). Pri snemanju čelade z glave odprite podbradni jermen tako, da dvignete ježiček na zaponki z mikrometrično nastavitvijo (Sl. 3a) ali pa istočasno pritisnete na oba stranska gumba na zaponki na zaskok (Sl. 3b).

NADOMESTNI DELI: Za nadomestne dele se obrnite na prodajalca ali neposredno na proizvajalca čelade. Prepovedano je spreminjati in/ali odstraniti katerikoli originalni del čelade brez predhodnega dovoljenja s strani proizvajalca. Čelade ne smete spreminjati z namenom vgradnje dodatne opreme, ki se razlikuje od spodaj opisanih dodatkov.

DODATKI: Vizir – nadomestna notranja obloga. Pri prodajalcu ali proizvajalcu preverite dejansko razpoložljivost navedenih dodatkov. Pri nameščanju dodatne opreme sledite njej priloženim navodilom za vgradnjo. Uporabljate lahko samo dodatno opremo, ki jo odobri proizvajalec čelade.

ČIŠČENJE: Čelado (in morebitno dodatno opremo) čistite izključno z vodo, nevtralnim čistilom in mehko ter čisto krpo, nato pa jo pustite, da se posuši naravno pri sobni temperaturi. Notranjo oblogo operite na roke v hladni vodi. Če je to mogoče, odstranite notranjo oblogo in jo operite na roko v hladni vodi ali v pralnem stroju (maks. 30°C). Nikoli ne uporabljajte kemičnih čistil in topil.

SHRANJEVANJE: Ko čelade ne uporabljate, jo shranite zaščiteno pred neposredno sončno svetlobo in ločeno od virov toplote; priporočljivo je, da jo hranite v originalni embalaži. Ne uporabljajte nalepk, topil, samolepljivih etiket in lakov, ki ne ustrezajo specifikacijam proizvajalca. Kakršnokoli nepredvideno poseganje ali spreminjanje čelade lahko ogrozi njeno varovalno funkcijo.

PREVOZ: Posebni pogoji prevoza niso potrebni.

UPORABNA DOBA: Uporabna-življenjska doba čelade je odvisna od dejavnikov obrabe, vključno s temperaturnimi spremembami, časom izpostavljenosti neposredni sončni svetlobi ali bolj ali manj intenzivno uporabo. Čelado redno preverjajte; bodite pozorni na morebitne poškodbe! Razpoke, odstopanje, deformacije, luščenje, spremembe barve, so lahko znak stopnje obrabe čelade; v vsakem primeru je priporočljivo, da čelado zamenjate po približno 5 letih od datuma nakupa in v vsakem primeru v roku 10 let od datuma proizvodnje, saj se sčasoma učinkovitost zaščite zmanjša zaradi staranja materialov. Datum proizvodnje je naveden na nalepki v notranjosti čelade.

PREGLED: v primeru rezov, prask ali kakršnekoli druge poškodbe se pred ponovno uporabo čelade obrnite na proizvajalca, ki jo bo strokovno pregledal.

OZNAKE IN NALEPKE: Informacije v notranjosti čelade so natisnjene na nalepki, ki se ne sme v nobenem primeru odstraniti.

IZJAVA O SKLADNOSTI: Za pridobitev izvoda izjave EU o skladnosti za to napravo, obiščite spletno stran www.kask.com.

POMEMBNA OPOZORILA

⚠ POZOR

Čelada ne more varovati pred vsemi vrstami udarcev. Za ustrezno zaščito se mora čelada pravilno nadeti in prilagoditi glede na velikost glave uporabnika. Po vsakem hujšem udarcu je potrebno čelado zamenjati, četudi na njej ni vidnih poškodb, saj bi namreč lahko absorbcijski material opravil svojo nalogo in zategadelj izčrpal svojo sposobnost absorbcije dodatnih udarcev. Opozarjamo uporabnike, da kakršnokoli spreminjanje ali odstranjevanje originalnih delov čelade ali uporaba delov, ki se razlikujejo od delov, priporočenih s strani proizvajalca, lahko poškoduje čelado. Ne uporabljajte čelad z dodatno opremo, ki ni pritrjena na način, ki ga priporoča proizvajalec. Ne uporabljajte lakov, topil, nalepk ali samolepilnih etiket, če niso v skladu z navodili proizvajalca čelade. Očistite čelado z vodo in nevtralnim milom, nato pa jo pustite, da se posuši naravno pri sobni temperaturi; ne uporabljajte kemičnih čistil. Čelade ne smejo uporabljati otroci med aktivnostmi, pri katerih obstaja nevarnost, da se lahko sama čelada ali jermeni zapletejo v druge predmete, s posledično nevarnostjo zadušitve.

HR

PRAVILA ZA UPORABU I ODRŽAVANJE

INFORMATIVNI LIST Prije uporabe kacige pažljivo pročitajte upute. Nepoštivanje onog što je navedeno može umanjiti sigurnost koju ova kaciga pruža. Proizvođač i/ili distributer otklanjaju svaku odgovornost za slučaj nesreće izazvane nepravilnom uporabom kacige koja za posljedicu ima ozljede ili i smrtni ishod. Ova kaciga konstruirana je tako da apsorbira energiju udarca djelomičnom raspodjelom ili oštećenjem njezinih bitnih dijelova. Ovu kacigu ne smiju upotrebljavati djeca prilikom aktivnosti koje uključuju opasnost od gušenja ako bi dijete ostalo visjeti o kacigi; smije se upotrebljavati jedino i isključivo za aktivnosti za koje je certificirana (vidjeti oznaku) Ovaj proizvod sukladan je s europskom normom 1077:2007 koja se odnosi na kacige za alpsko skijanje. Razred zaštite naveden je na unutrašnjoj oznaci kacige. Kacige razreda A i B projektirane su za alpsko skijanje, snowboard i slične aktivnosti. Kacige razreda I pružaju veću sigurnost. Kacige razreda B mogu pružiti bolje provjetravanje i slabiju zvučnu zaštitu, i općenito štite manju površinu glave i pružaju slabiju razinu zaštite od penetriranja. Bez obzira što kaciga razreda B korisniku pruža veću udobnost, u natjecateljskim disciplinama (npr. spust) ili nenatjecateljskim disciplinama slične težine, preporučuje se uporaba modela kategorije A.
POZOR: Kaciga ne može uvijek zaštititi od ozljeda. Posebno je važno imati na umu da nijedna kaciga ne može zaštititi glavu od sila koje izazivaju snažni udari. Nakon snažnog udarca zamijenite kacigu, čak i ako na njoj nema vidljivih oštećenja, budući da je moguće da je ustvari izgubila sposobnost apsorpcije daljnjih udaraca. Kaciga opisana u ovom priručniku osobna je zaštitna oprema kategorije II i sukladno tome prošla je postupak certifikacije EU uz primjenu zahtjeva sadržanih u Prilozima V. i VI. Uredbe EU 2016/425.

UPUTE ZA UPORABU: Kao mjeru predostrožnosti, kacigu je obavezno neprekidno nositi tijekom sportske aktivnosti. Kako bi se osigurala odgovarajuća zaštita, važno je da je kaciga odgovarajuće veličine (veličina navedena na kacigi odgovara opsegu glave izmjerenom u centimetrima na razini čela) i dobro podešena prema glavi na način koji osigurava najveću udobnost i sigurnost.
Kaciga se mora prilagoditi tako da odgovara korisniku, na primjer vrpce moraju biti postavljene tako da ne prekrivaju uši, kopča mora biti udaljena od čeljusne kosti, a vrpci i kopča moraju se zajedno podesiti tako da budu udobne i čvrste. Kad je remen dobro pričvršćen i namješten, uvijek provjerite ne pritišće li kaciga previše glavu ili ne pomiče li se previše slobodno naprijed-natrag (vidjeti sl. 1).

NAMJEŠTANJE KACIGE: Kod kaciga koje imaju sustav za podešavanje veličine stavite kacigu na glavu, okrećite kotačić na zatiljku (okretanjem u smjeru kretanja kazaljke na satu veličina se smanjuje, a u suprotnom smjeru povećava) dok ne postignete željenu zategnutosti (sl. 2). Pričvrstite remen umetanjem jednog dijela kopče u drugi sve dok čujno ne dosjednu (sl. 3a/b). Povlačenjem provjerite je li kopča zaglavljena. Kako bi kaciga tijesno prianjala uz glavu, podesite duljinu podbradne vrpce. Gumeni prsten mora se nalaziti na krajnjem dijelu vrpce kako bi se spriječilo da vrpca bude ovješena. Kod modela kod kojih je predviđen još jedan gumeni prsten, taj prsten mora biti postavljen odgovarajuće kopči (sl. 3c). Namjestite bočni regulator klizanjem po vrpci dok se ne nađe željeni položaj (sl. 4). Da biste skinuli kacigu otkopčajte podbradni remen istodobnim podizanjem jezičca kopče s mikrometarskom regulacijom (sl. 3a) ili istodobnim pritiskom na bočne gumbe kopče (sl. 3b).

ZAMJENSKI DIJELOVI: U slučaju potrebe obratite se distributeru ili izravno proizvođaču. Zabranjeno je mijenjati i/ili uklanjati originalne dijelove kacige ako to nije usklađeno s proizvođačem Kaciga se ne smije preinačiti kako bi se na nju postavljao pribor koji nije naveden u nastavku.

PRIBOR: Vizir - zamjenska podstava. Provjerite kod distributera ili proizvođača stvarnu dostupnost navedenog pribora. Ako je uz kacigu isporučen pribor pridržavajte se uputa za postavljanje priloženih uz pribor. Potrebno je upotrebljavati isključivo pribor koji je odobrio proizvođač.

ČIŠĆENJE: kacigu (uključujući eventualni pribor) perite isključivo vodom, neutralnim sapunom i mekom i čistom krpom. Ostavite da se kaciga prirodno osuši na ambijentalnoj temperaturi. Unutarnja podstava pere se ručno u hladnoj vodi. Ako se može izvaditi, izvadite je i perite ručno u hladnoj vodi ili u perilici rublja (maks. 30 °C). Obavezno izbjegavajte uporabu kemijskih sredstava za pranje i otapala.

ČUVANJE: tijekom neuporabe poželjno je kacigu čuvati zaštićenu od izravne sunčeve svjetlosti i udaljenu od izvora topline. Preporučuje se držanje u originalnoj ambalaži. Ako nisu u skladu sa specifikacijama proizvođača, nemojte upotrebljavati ljepila, otapala, samoljepljive naljepnice i lakove. Svaka nepredviđena intervencija ili preinaka mogu narušiti zaštitnu funkciju kacige.

PRIJEVOZ: Nisu predviđene posebne mjere za prijevoz.

VIJEK TRAJANJA: vijek trajanja kacige ovisi o različitim čimbenicima koji nepovoljno utječu, uključujući oscilacije temperature, izloženost izravnoj sunčevoj svjetlosti i intenzitet uporabe. Redovito provjeravajte kacigu kako biste se uvjerili da nije oštećena. Pukotine, odljepljivanja, deformacije, ljuštenje i promjene boje su elementi koji ukazuju na pogoršanje uporabnog stanja kacige.; u svakom slučaju savjetuje se zamijeniti kacigu nakon 5 godina od datuma kupnje, a obavezno deset godina od datuma proizvodnje, jer se njena sposobnost zaštite protokom vremena smanjuje zbog starenja materijala. Datum proizvodnje naveden je na etiketi u unutrašnjosti kacige.

PROVJERA: uočite li bilo kakve rezove, ogrebotine ili druga oštećenja, prije ponovne uporabe obratite se proizvođaču kako bi provjerio kacigu.

OZNAKE/NALJEPNICE: Podaci sadržani u unutrašnjosti kacige, otisnuti na naljepnici, ne smiju se uklanjati ni iz kojeg razloga.

IZJAVA O SUKLADNOSTI: Za pribavljanje EU izjave o sukladnosti za ovaj proizvod posjetite web-mjesto www.kask.com.

VAŽNA UPOZORENJA

⚠ POZOR

Ova kaciga ne može spriječiti sve moguće ozljede. Kako bi se osigurala odgovarajuća zaštita, kaciga se mora nositi pravilno i mora biti namještena na ispravnu veličinu. Nakon snažnog udarca obavezno potrebno je zamijeniti kacigu, čak i ako na njoj nema vidljivih oštećenja; moguće je da je apsorbirajući materijal obavio svoju funkciju i da više nije u stanju apsorbirati daljnje udarce. Skrećemo pozornost korisnicima na činjenicu da svaka preinaka ili uklanjanje originalnih dijelova ili njihova zamjena za one koje ne preporučuje proizvođač, mogu oštetiti kacigu. Ne smije se upotrebljavati pribor koji nije montiran na način koji preporučuje proizvođač. Nemojte nanositi lakove, otapala, ljepila ili samoljepljive naljepnice ako to nije u skladu s uputama proizvođača kacige. Kacigu perite vodom i neutralnim sapunom. Ostavite da se kaciga prirodno osuši na ambijentalnoj temperaturi i ne upotrebljavajte kemijska sredstva. Ovu kacigu ne smiju upotrebljavati djeca prilikom aktivnosti koje uključuju opasnost da se sama kaciga ili remenje zapletu u strane predmete s posljedičnom opasnošću od gušenja.

EL

ΚΑΝΟΝΕΣ ΧΡΗΣΗΣ ΚΑΙ ΣΥΝΤΗΡΗΣΗΣ

ΠΛΗΡΟΦΟΡΙΑΚΟ ΣΗΜΕΙΩΜΑ: Πριν χρησιμοποιήσετε το κράνος, διαβάστε προσεκτικά τις οδηγίες. Η μη τήρηση των οδηγιών μπορεί να μειώσει την ασφάλεια που προσφέρει το κράνος. Σε περίπτωση ατυχήματος με τραυματισμό ή ακόμη και θάνατο που οφείλεται σε ακατάλληλη χρήση του κράνους, ο κατασκευαστής ή/και ο διανομέας αποποιούνται κάθε ευθύνη. Το παρόν κράνος έχει κατασκευαστεί με τέτοιον τρόπο ώστε να απορροφά την ενέργεια πρόσκρουσης μέσω της μερικής κατανομής ή της βλάβης των βασικών εξαρτημάτων. Το παρόν κράνος δεν θα πρέπει να χρησιμοποιείται από παιδιά που πρόκειται να λάβουν μέρος σε δραστηριότητες που ενέχουν κίνδυνο πνιγμού, εάν το παιδί δεν μπορεί να απελευθερωθεί από το κράνος. Θα πρέπει να χρησιμοποιείται αποκλειστικά και μόνο για τη δραστηριότητα για την οποία προορίζεται (δείτε σήμανση). Το παρόν προϊόν συμμορφώνεται με το ευρωπαϊκό πρότυπο EN 1077:2007 αναφορικά με κράνη για ορειβατικό σκι. Η κλάση προστασίας αναγράφεται στη σήμανση στο εσωτερικό του κράνους. Τα κράνη κλάσης Α και Β είναι σχεδιασμένα για ορειβατικό σκι, snowboard και παρόμοιες δραστηριότητες. Τα κράνη κλάσης Α προσφέρουν μεγαλύτερη προστασία. Τα κράνη κλάσης Β προσφέρουν καλύτερο αερισμό και μικρότερη ακουστική μόνωση, και γενικά προστατεύουν μικρότερη επιφάνεια του κεφαλιού και προσφέρουν χαμηλότερο βαθμό προστασίας κατά της διείσδυσης. Παρόλο που το κράνος κλάσης Β προσφέρει στον χρήστη μεγαλύτερη άνεση, σε περίπτωση χρήσης για αγωνιστικές δραστηριότητες (π.χ. downhill), ή μη αγωνιστικές αλλά με αντίστοιχο βαθμό δυσκολίας, συνιστάται η χρήση μοντέλου κλάσης Α.
ΠΡΟΣΟΧΗ: Το κράνος δεν μπορεί πάντοτε να προστατεύει από τραυματισμούς. Ειδικότερα, καλό είναι να θεωρείται ότι κανένα κράνος δεν είναι σε θέση να προστατεύσει το κεφάλι από τις δυνάμεις που παράγονται από βίαιες προσκρούσεις. Μετά από οποιαδήποτε βίαιη σύγκρουση, ακόμη και εάν δεν υπάρχει ορατή ζημιά, αντικαταστήστε το κράνος, καθώς ενδέχεται να έχει εξαντληθεί η ικανότητά του να απορροφά περαιτέρω κραδασμούς. Το κράνος που περιγράφεται στο παρόν εγχειρίδιο είναι ένα Μέσο Ατομικής Προστασίας κατηγορίας ΙΙ, και ως τέτοιο έχει υποβληθεί σε διαδικασία πιστοποίησης ΕΕ με εφαρμογή των απαιτήσεων που προβλέπονται από τα Παραρτήματα V και VI του Κανονισμού ΕΕ 2016/425.

ΟΔΗΓΙΕΣ ΧΡΗΣΗΣ: Για λόγους πρόληψης, είναι απαραίτητο να φοράτε το κράνος σε όλη τη διάρκεια της αθλητικής δραστηριότητας. Για να εξασφαλίζεται επαρκής προστασία, είναι σημαντικό το κράνος να έχει το σωστό μέγεθος (το μέγεθος που αναγράφεται στο κράνος αντιστοιχεί στην περίμετρο του κεφαλιού σε εκατοστά, στο επίπεδο του μετώπου) και να εφαρμόζει καλά, έτσι ώστε να προσφέρει το μέγιστο επίπεδο άνεσης και ασφάλειας.
Το κράνος θα πρέπει να ρυθμίζεται στο κεφάλι του χρήστη. Για παράδειγμα, οι ιμάντες θα πρέπει να τοποθετούνται έτσι ώστε να μην καλύπτουν τα αυτιά. Η πόρπη στερέωσης θα πρέπει να βρίσκεται μακριά από το οσφυϊκό οστό, και οι ιμάντες και η πόρπη μαζί θα πρέπει να ρυθμίζονται έτσι ώστε να προσφέρουν άνεση και σταθερότητα. Με το λουράκι δεμένο και ρυθμισμένο σωστά, ελέγχετε πάντοτε ότι το κράνος δεν σφίγγει υπερβολικά το κεφάλι αλλά και δεν μετακινείται ελεύθερα μπροστά και πίσω (δείτε Σχ. 1).

ΡΥΘΜΙΣΕΙΣ ΚΡΑΝΟΥΣ: Για τα κράνη που διαθέτουν σύστημα ρύθμισης του μεγέθους, φορέστε το κράνος και περιστρέψτε τη ροδέλα στο πίσω μέρος (δεξιόστροφα για να μειώσετε το μέγεθος, αριστερόστροφα για να το μεγαλώσετε), μέχρι να επιτύχετε την επιθυμητή τάση (Σχ. 2). Δέστε το λουράκι εισάγοντας τη μία πλευρά της πόρπης στην άλλη μέχρι να ακούσετε τον ήχο ασφάλισης (Σχ. 3a/b). Τραβήξτε για να βεβαιωθείτε ότι η πόρπη έχει ασφαλίσει. Ρυθμίστε το μήκος στο υποσιαγώνιο λουράκι για να στερεώσετε το κράνος με ασφάλεια στο κεφάλι σας. Ο ελαστικός δακτύλιος θα πρέπει να τοποθετηθεί στην άκρη του ιμάντα έτσι ώστε να μην μετακινείται. Στα μοντέλα όπου προβλέπεται δεύτερος ελαστικός δακτύλιος, αυτός θα πρέπει να τοποθετείται σε αντιστοιχία με την πόρπη (Σχ. 3c). Ρυθμίστε τον πλευρικό συσπειρωτήρα, μετακινώντας τον πάνω στους ιμάντες μέχρι να βρείτε την επιθυμητή θέση (Σχ. 4). Για να βγάλετε το κράνος από το κεφάλι σας, ανοίξτε το υποσιαγώνιο λουράκι ανασηκώνοντας το κουμπί μικρομετρικής ρύθμισης της πόρπης (Σχ. 3a), ή πιέζοντας ταυτόχρονα τα πλευρικά πλήκτρα της πόρπης (Σχ. 3b).

ΑΝΤΑΛΛΑΚΤΙΚΑ: Σε περίπτωση ανάγκης, επικοινωνήστε με τον μεταπωλητή ή απευθείας με τον κατασκευαστή. Απαγορεύεται η αλλαγή ή και αφαίρεση οποιουδήποτε από τα αρχικά εξαρτήματα του κράνους χωρίς τη συγκατάθεση του κατασκευαστή. Το κράνος δεν θα πρέπει να τροποποιείται για την τοποθέτηση άλλων αξεσουάρ από αυτά που περιγράφονται παρακάτω.

ΑΞΕΣΟΥΑΡ: Ζελατίνα - εφεδρική επένδυση. Ρωτήστε τον μεταπωλητή ή τον κατασκευαστή αναφορικά με τη διαθεσιμότητα των αξεσουάρ που απαριθμούνται. Εάν το κράνος διαθέτει τέτοια αξεσουάρ, ακολουθήστε τις οδηγίες τοποθέτησης που παρέχονται μαζί με το αξεσουάρ. Είναι απαραίτητο να χρησιμοποιούνται αποκλειστικά και μόνο αξεσουάρ εγκεκριμένα από τον κατασκευαστή.

ΚΑΘΑΡΙΣΜΟΣ: Καθαρίζετε το κράνος (και τυχόν αξεσουάρ του) χρησιμοποιώντας μόνο νερό, ουδέτερο σαπούνι και ένα μαλακό και καθαρό πανί, και αφήστε το να στεγνώσει με φυσικό τρόπο, σε θερμοκρασία περιβάλλοντος. Η εσωτερική επένδυση πλένεται στο χέρι με κρύο νερό. Εάν είναι αφαιρούμενη, μπορείτε να την αφαιρέσετε και να την πλύνετε στο χέρι με κρύο νερό ή στο πλυντήριο (έως 30°). Αποφεύγετε αυστηρά τη χρήση χημικών απορρυπαντικών και διαλυτικών.

ΑΠΟΘΗΚΕΥΣΗ: Όταν δεν χρησιμοποιείται, είναι προτιμότερο να αποθηκεύετε το κράνος μακριά από την άμεση ηλιακή ακτινοβολία και από πηγές θερμότητας. Συνιστάται η φύλαξη του κράνους στην αρχική του συσκευασία. Εάν δεν συμμορφώνονται με τις προδιαγραφές του κατασκευαστή, μην τοποθετείτε αυτοκόλλητα, διαλυτικά, ετικέτες και χρώματα. Οποιαδήποτε μη προβλεπόμενη παρέμβαση ή τροποποίηση μπορεί να επηρεάσει την προστατευτική λειτουργία του κράνους.

ΜΕΤΑΦΟΡΑ: Δεν υπάρχουν ιδιαίτερες προβλέψεις για τη μεταφορά.

ΔΙΑΡΚΕΙΑ: Η διάρκεια ζωής του κράνους εξαρτάται από διάφορους παράγοντες υποβάθμισης, συμπεριλαμβανομένων και των αυξομειώσεων της θερμοκρασίας, της έκθεσης στην άμεση ηλιακή ακτινοβολία, και της έντασης χρήσης. Ελέγχετε τακτικά το κράνος για τυχόν βλάβες ή φθορές! Τυχόν ρωγμές, αποκολλήσεις, παραμορφώσεις, αποξέσεις και αλλαγές του χρώματος, αποτελούν ενδείξεις φθοράς του κράνους. Σε κάθε περίπτωση, συνιστάται η αντικατάστασή του 5 χρόνια μετά την ημερομηνία αγοράς ή εντός δέκα ετών από την ημερομηνία κατασκευής, καθώς με την πάροδο του χρόνου η ικανότητα προστασίας μειώνεται λόγω της γήρανσης των υλικών. Η ημερομηνία κατασκευής αναγράφεται στην ετικέτα στο εσωτερικό του κράνους.

ΤΕΧΝΙΚΟΣ ΕΛΕΓΧΟΣ: Σε περίπτωση που εντοπίσετε εγκοπές, αμυχές ή οποιαδήποτε άλλη ζημιά, πριν χρησιμοποιήσετε ξανά το κράνος, επικοινωνήστε με τον κατασκευαστή και ζητήστε τον έλεγχο του κράνους.

ΣΗΜΑΝΣΗ/ ΕΤΙΚΕΤΕΣ: Πληροφορίες που βρίσκονται τυπωμένες σε ετικέτα στο εσωτερικό του κράνους και δεν θα πρέπει να αφαιρούνται για κανέναν λόγο.

ΔΗΛΩΣΗ ΣΥΜΜΟΡΦΩΣΗΣ: Για αντίγραφο της Δήλωσης Συμμόρφωσης ΕΕ για το παρόν μέσο, επισκεφθείτε την ιστοσελίδα www.kask.com.

ΣΗΜΑΝΤΙΚΕΣ ΠΡΟΦΥΛΑΞΕΙΣ

⚠ ΠΡΟΣΟΧΗ

Το παρόν κράνος δεν παρέχει προστασία ενάντια σε κάθε πιθανή πρόσκρουση. Για να προσφέρει επαρκή προστασία, το κράνος θα πρέπει να φοριέται σωστά και να ρυθμίζεται στο μέγεθός σας. Μετά από βίαιη σύγκρουση, ακόμη και εάν δεν υπάρχει ορατή ζημιά στο κράνος, θα πρέπει να το αντικαθιστάτε. Πράγματι, είναι πιθανό το απορροφητικό υλικό να έχει εξαντλήσει τη λειτουργικότητά του και να μην είναι πλέον σε θέση να απορροφήσει περαιτέρω κραδασμούς. Προειδοποιούνται οι χρήστες ότι κάθε τροποποίηση ή απόρριψη των αυθεντικών εξαρτημάτων, με εξαίρεση όσων συνιστώνται από τον κατασκευαστή, ενδέχεται να προκαλέσει ζημιά στο κράνος. Δεν θα πρέπει να χρησιμοποιούνται κράνη με αξεσουάρ τοποθετημένα με τρόπο άλλον από αυτόν που συστήνει ο κατασκευαστής. Μην εφαρμόζετε χρώματα, διαλυτικά, αυτοκόλλητα ή ετικέτες εάν δεν συμμορφώνονται με τις οδηγίες του κατασκευαστή του κράνους. Καθαρίζετε το κράνος με νερό και ουδέτερο σαπούνι, και αφήνετε το να στεγνώσει σε θερμοκρασία περιβάλλοντος. Αποφεύγετε τη χρήση χημικών απορρυπαντικών. Το κράνος δεν θα πρέπει να χρησιμοποιείται από παιδιά για δραστηριότητες όπου υπάρχει κίνδυνος το ίδιο το κράνος ή οι ιμάντες να πιαστούν σε ξένα σώματα, προκαλώντας έτσι κίνδυνο πνιγμού.

TR

KULLANIM VE BAKIM KURALLARI

ÜRETİCİNİN TALİMATLARI: Kaskı kullanmadan önce talimatları dikkatle okuyunuz; aksi takdirde vizör tarafından sunulan güvenlik seviyesi azalacaktır. Üretici ve/veya distribütör, kaza halinde kaskın uygunsuz kullanılmamasından kaynaklanan kişisel yaralanmalar veya ölümlerden dolayı sorumluluk kabul edemez. Bu kask kısmi dağıtım yoluyla darbenin enerjisini bileşenlerin aldığı hasarı absorbe etmek için tasarlanmıştır. Bu kask, kaska takılı kalarak boğulma riski boğulma riski yaratabilecek faaliyetlerde bulunmak isteyen çocuklar tarafından kullanılmamalıdır; sadece sertifikalandırıldığı faaliyet için kullanılmalıdır (bakınız CE işareti). Bu ürün, dağ kayağı kasklarıyla ilgili EN 1077:2007 Avrupa standardına uygundur. Koruma sınıfı, kaskın içindeki işarette gösterilir. Sınıf A ve B kaskları, dağ kayağı, snowboard ve benzeri aktiviteler için tasarlanmıştır. A sınıfı kasklar daha fazla koruma sağlar. B Sınıfı kasklar, daha fazla havalandırma ve daha az ses yalıtımı sunabilir ve genellikle kafanın daha küçük bir alanını korur ve penetrasyona karşı daha düşük bir koruma derecesi sunar. Her ne kadar B sınıfı bir kask daha fazla bir konfor sağlıyor olsa da, karşılaştırılabilir zorluk derecesine sahip agonistik (Alp disiplini kayak, tepe aşağı) ya da agonistik olmayan disiplinler için kullanılması halinde A sınıfı bir model kullanılması önerilir.
DİKKAT: Kask yaralanmaya karşı tam koruma sağlayamaz. Hiçbir kaskın başı şiddetli çarpmalardan kaynaklanan güçlere karşı koruyamayacağını göz önünde bulundurmak özellikle önemlidir. Şiddetli bir çarpmanın ardından hasar görünür olmasa dahi kask değiştirilmelidir, nitekim kask müteakip darbeleri absorbe etme kapasitesinin yitirmiş olabilir ve beklenen korumayı sağlayamayabilir. Bu kılavuza konu olan kask tip II kategorisinde bir Bireysel Koruma Aygıtıdır ve UE 2016/425 sayılı AB Yönergesinin V ve VI sayılı eklerinde öngörülen gerekliliklere uygun olarak CE sertifikasyon sürecine tabi tutulmuştur.

KULLANIM TALİMATLARI: Sportif bir faaliyette bulunurken önleyici tedbir olarak kas giymek zorunludur. Yeterli bir koruma için kaskın ebadı tam size uygun olmalı (kaskın üzerinde belirtilen ebad alın seviyesinde ölçülen kafa çevresinin santimetre olarak ifade edilmesidir) ve maksimum seviyede konfor ve güvenlik sağlamak için başınıza tam olarak oturmalıdır.
Kask, kullanıcıya göre ayarlanmalıdır. Örneğin, kayışlar kulakları kapatmayacak şekilde konumlandırılmalı, toka çene kemiğinden uzakta olmalı ve hem konforlu hem de emniyetli olmasını sağlamak için kayışlar ile toka birlikte ayarlanmalıdır. İyi bağlanmış ve ayarlanmış çene kayışı ile daima kaskın kafayı çok sıkıştırmadığını veya serbestçe ileri geri hareket edebildiğini kontrol ediniz.

KASK AYARLAMALARI: Ebat ayarlama sistemi ile donatılmış kasklarda arka silindiri istediğiniz sıkılığı elde edene kadar (ebadı küçültmek için saat yönünde ve genişletmek için saat yönünün tersine) çevirerek kaskı başınıza geçirin (Şekil 2). Çene kayışını tokalardan birini diğerine yerine oturana kadar geçirerek bağlayın (Şekil 3a). Çekerek tokanın kilitlendiğini kontrol ediniz. Kaskı başınıza sıkıca oturtmak için çene kayışının uzunluğunu ayarlayın. Sarkmasını engellemek için lastik halka kayışın en sonuna getirilmelidir. İkinci bir lastik halka öngörülen modeller için bu halka tokaya karşılık gelecek şekilde konumlandırılmalıdır (Şekil 3c). Çene kayışının geri sarma mekanizmasını kulağınızın aşağısında arzu ettiğiniz konumu bulana kadar çekerek ayarlayın (Şekil 4). Kaskı başınızdan çıkarmak için tokanın mikrometrik ayarlı kolunu kaldırarak veya tokanın iki yanındaki düğmelere (3b) aynı anda basarak çene kayışını açın (Şekil 3a).

YEDEK PARÇALAR: Gerektiğinde bayi veya doğrudan üretici ile iletişime geçin İmalatçı ile mutabık kalınmadan kaskın orijinal parçalarından herhangi birini veya daha fazlasını değiştirmek ve/veya çıkarmak yasaktır. Kask, aşağıda açıklananlar dışındaki diğer aksesuarları barındıracak şekilde değiştirilmemelidir.

AKSESUARLAR: Vizör-Yedek iç dolgu Yukarıda listelenen aksesuarlardan hangilerinin mevcut olduğunu öğrenmek için bayinizden ya da üreticiden teyit alın. Kaskta varsa aksesuarlar ekinde sunulan montaj talimatlarına bakın. Sadece üretici firma tarafından onaylanan aksesuarlar kullanılmalıdır.

TEMİZLİK: Kaskı sadece su, nötr pH'lı sabun ve yumuşak, temiz bir bez kullanarak temizleyin ve ardından oda sıcaklığında kendiliğinden kurumasını bekleyin. İç dolguyu soğuk suda elde yıkamalıdır. Sökülebilir ise, sökülebilir elde soğuk suyla veya makinede (maks. 30°C - 85°F) yıkanabilir. Asla kimyasal deterjanlar ve çözücüler kullanmayın.

MUHAFAZA ETME: Kullanılmadığı zaman kaskı direk güneş ışığı almayan ve ısı kaynaklarından uzak bir yerde muhafaza edin, kaskı orijinal ambalajında tutmanız önerilir. Üretici özelliklerine uygun olmayan yapıştırıcılar, çözücüler, çıkartmaları ve boyaları kaska uygulamayın. Öngörülmeyen herhangi bir müdahale ya da değişiklik vizörün koruyucu işlevini olumsuz etkileyebilir.

NAKLİYE: Cihazın nakliyesi için özel bir tedbir bulunmamaktadır.

KULLANIM ÖMRÜ: Kaskın kullanım ömrü, sıcaklık değişiklikleri, doğrudan güneş ışığına maruz kalma süresi ve daha yoğun veya daha az yoğun kullanım gibi farklı dejeneratif etkenlere bağlıdır. Kaskı hasar olup olmadığını tespit etmek için düzenli olarak kontrol edin. Çatlaklar, renk değişiklikleri, deformasyonlar, soyulmalar kaskın bozulma durumunun tespi edilmesine yardımcı olan unsurlardır. Bununla birlikte, kaskın satın alındığı tarihten itibaren 5 yıl ve her hâlükarda üretim tarihinden itibaren 10 yıl sonra değiştirilmesi önerilir; çünkü kaskın zaman içinde koruyucu gücü malzemelerin yaşlanması nedeniyle azalır Üretim tarihi kaskın iç kısmındaki etikette yazılıdır.

İNCELEME: Herhangi bir kesik, aşınma ya da herhangi başka bir hasar tespit etmeniz halinde yeniden kullanımdan önce kaskın incelenmesi için üretici ile irtibat kurun.

İŞARETLER/ETİKETLEME: Kaskın iç kısmında etiket üzerine basılı olan bilgi herhangi bir nedenle çıkarılmamalıdır.

UYGUNLUK BEYANI İşbu aygıtın AB Uygunluk Beyanının bir suretini edinmek için www.kask.com. sitesini ziyaret ediniz.

ÖNEMLİ UYARILAR

⚠ DİKKAT

Bu kask olası tüm darbelere karşı koruma sağlayamaz. Daha yeterli bir performans için doğru bir şekilde takılmalı ve kendi ölçülerinize göre ayarlanmalıdır. Şiddetli bir çarpmadan sonra görünür hasarlar olmasa da kaskı değiştiriniz, nitekim darbe emici malzeme absorbe etme özelliğini yütürmiş olabileceğinden dikkati çekilmektedir. İmalatçı tarafından önerilenlerden farklı bir şekilde orijinal bileşenlerin değiştirilmesinin veya ortadan kaldırılmasının kaskı tahrip edebileceği hususunda kullanıcıların dikkati çekilmektedir. Aksesuarları imalatçı tarafından önerilenden farklı bir biçimde takılmış olan kasklar kullanılmamalıdır. Kask üreticisinin talimatları ile uyumlu olmaya boyalar, çözücüler, yapışkanlar veya çıkartmalar kullanmayınız. Kaskı su ve nötr sabun ile yıkayın, ortam sıcaklığında kurumaya bırakın, kimyasal deterjanlar kullanmaktan kaçının. Kask; kaskın veya kayışların, yabancı nesnelere takılarak boğulma tehlikesi yaratabilecek şekilde risk içeren faaliyetlerde bulunan çocuklar tarafından kullanılmamalıdır.

ZH

使用和维护规定

通告信息： 使用头盔前请先详细阅读指示，不遵守指示可能会降低头盔的安全性。 如因不当使用头盔导致发生事故而造成的人员伤害甚至死亡，制造商和/或经销商概不负责。 本头盔的设计为通过部分分散或主要组件的毁损来吸收撞击的能量。 如果儿童意图从事那些在戴好头盔的情况下会导致窒息风险的活动，则不得使用该头盔；头盔只能用于已获得认证的活动（请参阅标识）。本产品符合 EN 1077:2007 欧洲标准关于山地滑雪头盔的相关规定。 防护等级印于头盔内侧。 A 级和 B 级头盔专为山地滑雪、单板滑雪和类似活动而设计。 A 级头盔提供更佳的防护。 B 级头盔可以提供更佳的通风和更弱的隔音，并且通常保护较小的头部区域，提供较低程度的防穿透防护。 虽然 B 级头盔为用户提供更佳的舒适感，但在用于竞技性体育活动（如滑降）或难度相当的非竞技性体育活动的情况下，建议使用 A 级头盔。
注意：头盔无法提供百分之百的防护。 尤其请记住任何头盔都无法保护头部不受力道强大的撞击。 当受到强烈撞击时，即使外观看不出来有损坏也要更换头盔，因为头盔可能已无法吸收撞击力。

使用指示： 为了预防起见，从事体育活动过程中必须全程戴上头盔以策安全。 为了获得适当的保护，头盔的正确尺寸（头盔上显示的头盔尺寸与前额水平处的头围一致），以及准确佩戴在头上以提供最高水平的舒适性和安全性是非常重要的。
头盔必须针对使用者调整为适合的状态，例如系带必须调整到不会覆盖耳朵的位置，搭扣的位置应远离下颌骨，系带与搭扣两者都必须调整到舒适且贴合的状态。 每次系紧系带且适当调整后，务必检查头盔不会过度挤压头部，而且不会前后移动（请见图 1）。

头盔的调整： 针对配备有尺寸调节系统的头盔，头盔戴上后，旋转后旋钮（顺时钟方向为减小尺寸，逆时钟方向为放大尺寸），直至达到所需的适合状态（图 2）。 将搭扣插入另一端，直到听见咬合声，即系紧系带（图 3a/b）。 拉扯搭扣，以检查是否已锁紧。 调整下巴系带的长度，将头盔固定在您的头部。 橡胶环必须位在带子的末端以免晃动。 针对配备第二个橡胶环的型号，必须将其放置在搭扣对应的位置上（图 3c）。 调整侧向拉钩，使其在带子上滑动，直到找到所需的位置（图 4）。 如需将头盔从头上取下，通过提升微调式搭扣的扣杆（图 3a）或者同时按下搭扣两端的按钮，以松开下巴系带（图 3b）。

备件： 如有必要，请联系经销商或直接联系制造商。 未经过制造商的同意，禁止更改和/或卸下头盔的任何一个原装组件。 不得改造头盔，以装上以下列出配件以外的部件。

配件：面罩 - 衬垫备件。 询问经销商或制造商是否提供以上列出的附件。 如与头盔随附，请遵守与附件随附的安装说明。 仅允许使用经生产商批准的附件。

清洁：只使用水、中性肥皂和柔软干净的布清洁头盔（以及任何附件），使其在室温下自然晾干。 内衬垫应用冷水手洗。 如果内衬垫是可拆卸的，则可以在取下后用冷水手洗或者用洗衣机清洗（最高 30°）。 请勿使用化学清洁产品或溶剂。

保存： 不使用时，最好将头盔保存在不会直接照射日光并且远离热源的地方；我们建议将头盔保存在原来的包装中。 不要涂抹或贴上不符合制造商规格的粘剂、溶剂、自粘标签以及涂漆。 擅自修理或改造会对头盔的保护功能造成不利影响。

运输：此装备无特殊运输注意事项。

使用寿命：头盔的使用寿命取决于各种有害因素，包括温度变化、受到的直接日照以及使用频率。 定期检查头盔是否有任何损坏！ 裂纹、扯开、变形、剥落、颜色变化是验证头盔状态恶化的检测元素；我们建议从购买之日起 5 年内更换头盔，并且在任何情况下都要在生产日期后的十年内更换， 因为随着时间的推移，其保护能力会因材料老化而降低。 制造日期 印于 头盔内侧的标签上。

检查：如发现开裂、磨损或其他任何损坏，请在使用前联系制造商进行检查。

标识/标签： 头盔内侧标签上所印的信息无论如何都不应去除。
内部标签图示和/或描述。

符合性声明： 如欲获得本装置的欧盟符合性声明副本，请访问 www.kask.com 网站。.

重要警告

⚠ 注意

该头盔无法防止所有可能的冲击。 为了获得适当的保护，必须正确佩戴头盔并根据您的尺寸进行调整。 在发生剧烈碰撞后，即使头盔没有可见的损伤，也需要更换；因为吸收材料可能已经发挥了其功能，使它不能再吸收更多的冲击力。 请用户注意，任何不同于制造商推荐的原装组件的任何修改或消除都可能会损坏头盔。 不得以与制造商推荐不同的方式在头盔上固定配件。 请勿使用与头盔制造商规定不符的涂料、溶剂、粘合剂或自粘标签。 用水和中性肥皂清洁头盔，并让它在室温下晾干，避免使用化学清洁剂。 儿童在从事头盔本身或皮带可能与外物缠绕的危险活动中不得使用头盔， 因为这些情况会导致窒息。

JA

ご使用・お手入れの方法

注記: ヘルメットをご使用になる前に取扱説明書をよくお読みください。本書で説明された以外の使用はヘルメットの安全性を減少させる原因となります。ヘルメットの誤った使用により生じた傷害または死に至る事故に関して、製造および販売会社は一切責任を負いません。本ヘルメットは構成要素の損壊あるいは部分的分布を介して衝撃力を緩和できるよう製作されています。ヘルメットに引っ掛かって首を絞めてしまうような恐れのある行動をとろうとするお子様には本品の使用をお避けください。証明承認された活動範囲（検印ラベル参照）内のみで使用されねばなりません。本品はアルペンスキー用ヘルメットに関する欧州規格EN1077:2007に適応します。保護クラスはヘルメット内側にある検印ラベルに記載されています。AおよびBクラスのヘルメットは、アルペンスキー、スノーボード、その他類似スポーツ活動用に設計されています。Aクラスのヘルメットはより高い保護性を提供します。Bクラスのヘルメットはより高い換気性を持ちますが、防音性が劣り、全体的に保護できる頭のエリアがより小さく、貫通に対する保護性が劣ります。Bクラスのヘルメットはより快適に装着できますが、競技（例えばダウンヒルのような）の場合あるいは競技でなくとも同等な難度が伴う場合は、Aクラスの品をご使用になることをお勧めします。
注意: ヘルメットを付けているからといって全ての傷害から絶えず守られているわけではありません。強烈なインパクトから生じる衝撃力から頭を完全保護できるヘルメットはどこにも存在しないことを特に念頭に置いてください。強烈な衝撃を被った後は、一見損傷が無いようでも、実際にはさらなる衝撃を緩和する能力が消耗し切っている可能性がありますのでヘルメットを交換してください。本書で説明しているヘルメットはタイプ2の個人保護装具であり、EU規則2016/425の付録VおよびVIで規定されている要件を適用したEC式審査証明手順に則ってCE認証手続を行いました

取扱説明: 予防のためにもスポーツ活動中は常にヘルメットを装着してください。より良い保護機能を利用するには、正しいサイズのヘルメット（額の高さで測定した頭周をセンチで表すサイズが付いています）を選び、最高の着け心地と安全性を得るためしっかりかぶっていただくことが大切です。利用なさる方に合わせてヘルメットを調整する必要があります。例えば、ベルトは耳を覆わないようなところ、そしてバックルは顎骨から遠いところに位置決めしますが、双方とも着け心地が良いようきちんと止まっていなければなりません。ベルトを正しく調整し確実に締めた時点で、頭がヘルメットに過度に圧迫されてないか、または逆に前後にぐらぐら動かないか（図１参照）を確認してください。

ヘルメット調整: サイズ調整システムが付いているヘルメットの場合は、まずヘルメットをかぶり、ご希望の圧力がかかるようになるまで後方ローラーを回して（サイズを小さくする場合は時計回り、大きくする場合は反時計回り）調整します（図２）。カチンとブロックの音がするまで片方のバックルをもう一方のバックルに挿入してベルトを締めます（図3a/b）。バックルがきちんとブロックされているかどうか引っ張って確認します。ヘルメットが頭にしっかり固定されるよう顎下のベルトの長さを調整します。ゴムリングは、垂れ下がらないようベルトの端に位置付けます。ゴムリングが二個付いているバージョンの場合、二個目のゴムリングはバックルの位置へもっていきます（図3c）。丁度いい位置が見つかるまで側面のスペーサーをバンド上に滑らせて調整します（図4）。ヘルメットを取り外すときは、マイクロ調整バックルのレバーを持ち上げるか（図3a）もしくはスナップ・バックル両脇のボタンを同時に押してベルトを開いてください（図3b）。

予備部品: 必要な場合は販売代理店または直接製造会社までお問い合わせください。ヘルメットのオリジナル部品を交換および取り除くことは、製造会社との合意が無い限り、禁じられています。下記に記載した付属品以外の部品を取り付けるためヘルメットに修正を加えることも禁じられています。

付属品: バイザー・予備パッド　記載の付属品が実際在庫してあるのか販売代理店または製造会社までご確認ください。ヘルメットに備わっている場合は、付属品に添付された取付け説明書に従ってください。付属品は必ず製造会社推奨品のみをお使いください。

クリーニング: ヘルメット（在る場合は付属品も）は、水、中性石鹸および清潔で柔らかい布のみを使って洗浄した後、室温で自然に乾かせてください。インナーのパッドは手で水洗いします。挿入式のパッドの場合は、取り外して手で水洗いするか、洗濯機（最高水温３０℃）で洗ってください。化学洗剤および溶剤の使用は絶対避けてください。

保管: ご使用にならないときは、もとのパッケージに収納し、直射日光があたらず熱の発生源から遠いところに保管なさることをお勧めします。製造元の仕様に適応しないシール、ステッカー、溶剤、塗料などは本品に使用しないでください。本書で説明された以外の作業または修正をされるとヘルメットの保護機能を損じる可能性が発生します。

運搬: 運搬方法に関する注意点は特にありません。

寿命: ヘルメットの寿命は諸々の退化要因に依存します。この要因の中には、温度の急変、直射日光に当たった時間、過激な使い方などがあります。万が一の損傷の有無を確認するため、ヘルメットを規則的にチェックしてください！　亀裂、剥離、変形、コーティングはがれ、変色などが、ヘルメットの劣化状態を確認し測る目安になります。どちらにせよ、ある程度の期間が過ぎると使用材質の経年劣化によりヘルメットの保護性能が減少しますので、購入されてから５年後、および製造から10年以内には交換なさることをお勧めします。製造年月はヘルメット内側に記載されています。

再検査: 切り傷、擦り傷、その他どのような損傷でも発見されましたら、そのまま再び使用なさる前に、再検査のため製造元までお問い合わせください。

検印ラベル: ヘルメット内側のラベルに大切な情報が印刷されています。どのようなことがあっても取り除かないでください。

適合宣言書: EUの適合宣言書のコピーを入手するには、www.kask.comのウェブサイトにアクセスしてください。

重要な警告

⚠ 注意

本ヘルメットはありとあらゆる衝撃からお客様を守ることができるわけではありません。より良い保護機能を利用するには、ヘルメットを正しく装着しご自分のサイズに合わせて調整することが必要です。強烈な衝撃を被った後は、一見損傷が無いようでも、実際にはさらなる衝撃を緩和する能力が消滅している可能性がありますのでヘルメットを交換してください。製造元の指示に反して、修正されたりオリジナル部品が取り除かれたりするとヘルメットが損傷する場合がありますので、ご注意ください。製造元が推奨する方法とは異なる方法で付属品を取り付けたヘルメットはご使用にならないでください。ヘルメット製造会社の指示に適応しない塗料、溶剤、シールなどは使用しないでください。ヘルメットは水と中性石鹸でクリーニングし、室温で自然に乾かせてください。化学洗剤の使用はお避けください。ヘルメット自体またはベルトが何か他のものに引っ掛かって首を絞めてしまうような恐れのある行動をするお子様には本品の使用を禁じてください。

KO

사용 및 유지관리 규정

사용 정보 및 지침: 헬멧을 사용하기 전에 이 설명서를 주의 깊게 읽으십시오. 설명서에 나와 있는 지시사항을 준수하지 않는 경우 헬멧의 안전 기능이 저하될 수 있습니다. 헬멧의 부적절한 사용으로 인해 발생한 신체적 상해 또는 사망에 대해 제조사나 유통업체는 어떠한 책임도 지지 않습니다. 이 헬멧은 충돌 에너지의 부분적 분산 또는 주요 부품의 손상을 통해 충격을 흡수하도록 제작되었습니다. 어린이는 헬멧을 착용한 상태에서 목이 졸릴 위험이 발생할 수 있는 활동에서 이 헬멧을 사용하면 안 됩니다. 이 헬멧의 사용은 인증받은 활동(표시 내용 참조)을 위한 용도로만 엄격하게 제한됩니다. 이 제품은 알파인 스키에 관련된 유럽 규정 EN 1077:2007을 준수합니다. 헬멧의 보호 등급이 헬멧 안쪽에 표시되어 있습니다. A 및 B 등급의 헬멧은 알파인 스키, 스노보드 및 유사한 활동을 위해 설계된 제품입니다. A 등급 헬멧은 더 높은 수준의 보호 기능을 제공합니다. B 등급 헬멧은 통기가 더 잘 되고 방음이 덜 되며, 일반적으로 머리 전체가 아닌 그보다 작은 영역을 보호하며 침투성에 대한 보호 수준이 더 낮습니다. B 등급 헬멧이 사용하기에는 더 편안하지만, 경쟁 종목(예: 다운힐) 또는 상대적으로 난도가 높은 비경쟁 종목에서는 A 등급 헬멧의 사용을 권장합니다.
주의: 헬멧 사용을 통해 사용자가 부상으로부터 항상 보호받을 수 있는 것은 아닙니다. 어떠한 헬멧도 극심한 충격으로부터 머리를 완벽하게 보호할 수 없다는 것을 반드시 명심하시기 바랍니다. 헬멧이 심한 충격을 받은 경우에는 헬멧의 손상이 눈에 보이지 않더라도, 향후 충격에 대해 헬멧이 보호 기능을 더이상 제공할 수 없는 상태일 수 있으므로 헬멧을 교체하십시오.

사용 지침: 모든 스포츠 활동에서 보호를 위해 반드시 헬멧을 착용하십시오. 적합한 수준의 헬멧 보호 기능을 활용하려면, 알맞은 사이즈의 헬멧(헬멧에 표시된 사이즈는 이마 높이에서 머리 둘레를 cm 단위로 측정한 것)을 편안함과 안전성이 최대한 보장되는 방식으로 잘 착용하는 것이 중요합니다. 헬멧은 사용자에게 맞도록 조정되어야 합니다. 예를 들어 조절끈이 귀를 덮지 않도록 올바른 위치에서 착용하고, 버클은 턱뼈에 닿지 않도록 합니다. 또한 벨트와 버클은 동시에 조절하여 헬멧이 머리에 꼭 맞도록 합니다. 조절끈을 당겨 적절하게 조절한 후에는 헬멧이 머리를 과도하게 압박하거나, 앞뒤로 움직이지 않는지 확인해야 합니다. (참조: 그림 1)

헬멧 조절 방법: 사이즈 조절 시스템을 사용해 헬멧을 조절하려면 헬멧을 착용한 후 뒷면의 롤러를 사용해 사이즈를 조절(시계방향으로 돌리면 조여지고, 시계 반대 방향으로 돌리면 느슨해집니다)하여 원하는 정도로 조이십시오. (그림 2) 딸각 소리가 나도록 버클 한쪽을 다른 쪽에 끼워 조절끈을 고정합니다(그림 3a/b) 버클을 잡아당겨 제대로 잠겼는지 확인합니다. 헬멧이 머리에 완전히 고정되도록 턱끈의 길이를 조절합니다. 조절끈 끝을 고무 링에 끼워넣어 라이딩 시 끈이 달랑거리지 않도록 합니다. 보조 고무 링이 제공되는 모델의 경우, 버클과 연결하여 그 위치를 결정해야 합니다. (그림 3c) 원하는 위치를 찾을 때까지 끈 위에서 슬라이딩하면서, 측면 조절 장치를 조정하십시오. (그림 4) 헬멧을 머리에서 벗으려면 마이크로미터로 조정하는 버클의 레버를 당기거나(그림 3a) 스냅식 버클의 측면 버튼을 동시에 눌러서 턱끈을 풀어 줍니다(그림 3b).

예비 부품: 예비 부품이 필요하면 유통 업체 또는 제조사에 직접 연락하십시오. 제조사의 사전 승인 없이 헬멧의 부품을 개조하거나 제거하는 것은 금지됩니다. 아래에 기술된 경우를 제외하고, 액세서리를 장착하기 위해 헬멧을 개조할 수 없습니다.

액세서리: 헬멧 차양 – 패딩 처리된 부품. 유통 업체 및 제조사에 연락하여 목록에 기재된 액세서리를 구할 수 있는지 확인하십시오. 헬멧과 함께 제공된 설명서가 있다면 액세서리에 관련된 조립 지침을 따르십시오. 제조사에서 승인한 액세서리만 사용해야 합니다.

세척: 물, 중성 세제, 깨끗하고 부드러운 천만을 사용하여 헬멧(및 관련 액세서리)를 세척하고 실온에서 자연 건조되도록 하십시오. 내부 패딩은 찬물에 손세탁해야 하며, 탈부착이 가능한 경우에는 떼어내 찬물(최대 30°)에서 손세탁하거나 세탁기로 세척합니다. 화학 세제나 용제는 사용하면 안 됩니다.

보관: 헬멧을 사용하지 않는 경우, 직사 일광 및 열원이 닿지 않는 곳에 보관하는 것이 좋으며, 원래 포장된 박스에 넣어서 보관하도록 권장합니다. 제조사의 규격에 맞지 않는 접착제나 용제, 접착 라벨, 페인트는 사용하지 마십시오. 규정에 어긋나는 조정이나 개조는 헬멧의 보호 기능에 영향을 미칠 수 있습니다.

운반: 이 제품의 운반에 관련된 특별한 주의 사항은 없습니다.

사용 수명: 헬멧의 수명은 온도 변화, 직사 일광 노출 시간, 사용 강도 등과 같은 다양한 성능 감소 요인에 대한 노출에 달려 있습니다. 정기적으로 헬멧에 손상된 부분이 있는지 확인하여 점검하십시오! 균열, 갈라짐, 변형, 벗겨짐, 색상 변화 등을 통해 헬멧의 성능 쇠퇴 여부를 점검할 수 있습니다. (어떤 경우에든) 시간이 지나면서 소재가 노화되어 보호 기능이 감소하기 때문에 구입일자에서 (대략) 5년이 지나거나 어떤 경우에든 제조일자에서 10년 이내로 헬멧을 교체할 것을 권장합니다. 제조일은 헬멧 안쪽 라벨에 표시되어 있습니다.

검사: 절단, 마찰 흔적 및 어떠한 손상이든 발견된 경우, 헬멧을 다시 사용하기 전에 제조사에 연락하여 제품을 검사하십시오.

마킹/라벨: 헬멧 안쪽의 라벨에 표시된 정보는 어떠한 경우에도 제거할 수 없습니다.

적합성 선언서 : 본 제품에 대한 UE 적합성 선언서의 복사본은 다음 웹 사이트에서 확인할 수 있습니다 www.kask.com

중요한 주의 사항

⚠ 주의

이 헬멧이 발생 가능한 모든 충격에서 사용자에게 보호 기능을 제공하지는 못합니다. 적합한 보호 기능을 위해 이 헬멧을 정확하게 착용하고 알맞은 사이즈를 선택하여 사용자에게 맞게 잘 조절하십시오. 심한 충격을 받은 후에 헬멧의 손상이 눈에 보이지 않더라도, 헬멧을 교체하십시오. 충격 흡수 소재가 이미 그 기능을 발휘하게 되어 이후 발생하는 충격을 흡수할 수 없는 상태일 수 있습니다. 사용자는 원래의 부품을 변경하거나 제거하지 않도록 주의하십시오. 제조사에서 추천한 것과 다른 부품을 사용하면 헬멧을 손상할 수 있습니다. 고정된 액세서리가 있는 헬멧을 제조사에서 권장한 것과 다른 방식으로 사용하지 마십시오. 헬멧 제조사의 지침에 맞지 않는 페인트, 용제, 접착제 및 스티커형 라벨을 헬멧에 사용하지 마십시오. 물과 중성 세제로 헬멧을 세척하고 실온에서 건조하며, 화학 세제의 사용을 피하십시오. 헬멧 과 헬멧의 액세서리가 다른 물체와 얽혀서 목이 졸릴 위험을 초래할 수 있는 활동에서 어린이가 해당 헬멧을 사용하지 않도록 하십시오.

UKCA MARKING

USE AND CARE INSTRUCTIONS

NOTES: Please read carefully before using the helmet; failure to follow these instructions correctly may mean a reduction in the level of protection offered by the helmet. The manufacturer and/or distributor will accept no responsibility in the event of accidents leading to injury or even death due to improper use of the helmet. This helmet has been designed to absorb impact by partially distributing the shock or by damaging its essential components. This helmet must not be used by children for activities that may expose them to the risk of strangulation if the child is left dangling from the helmet; it should be used exclusively for the activities for which it is certified (see labelling). This product complies with the EN 1077:2007 European standard for helmets for alpine skiers and snowboarders, for the protection class see marking inside helmet. Class A and B helmets are designed for alpine skiing, snowboarding and similar activities. Class A helmets offer a higher degree of protection. Class B helmets may offer better ventilation and lower noise reduction, but they protect a smaller area of the head and offer a lower level of protection against penetration. Although a class B helmet offers greater user comfort, for competitions (such as downhill skiing) or non-competitive use at a similar level of difficulty, Class A helmets are recommended.

WARNING: This helmet may not always protect the user from injury. It must be remembered that no helmet can protect the head from the shock generated by violent impact. Following violent impact, even if no damage is visible, the helmet should be replaced, as its capacity to absorb further impact could be impaired. The helmet object of this manual is a type II category Personal Protective Device and was subjected to UKCA certification procedure with application of the requirements laid down in Annexes V and VI of the EU Regulation 2016/425 as brought into UK law and amended.

INSTRUCTIONS: As a protective measure, this helmet must be worn at all times for the intended sport. For adequate protection, it is important that the helmet is sized correctly (the size on the helmet corresponds to head circumference in centimetres at forehead height) and fits the head properly to offer optimum comfort and safety.
The helmet should be adjusted to fit the user; for example, the straps should be positioned so that they do not cover the ears, the buckle should be kept away from the jawbone, and the straps and buckle should both be adjusted so that they are comfortable and secure. After properly fastening and adjusting the strap, always check that the helmet is neither excessively tight nor loose enough to move freely back and forth (see Fig. 1).

HELMET ADJUSTMENT: For helmets equipped with size adjustment systems, put on the helmet, rotate the rear dial (clockwise to tighten and counter-clockwise to loosen) until you obtain the desired fit (Fig. 2). Fasten the strap by inserting one buckle into the other, until you hear it click shut (Fig. 3a/b). Tug to check that the buckle is secure. Adjust the length of the neck strap to fit the helmet securely to your head. The rubber ring should be placed at the end of the strap to keep it from dangling. The second rubber ring fitted to certain models should be positioned next to the buckle (Fig. 3c). Adjust the side spacer, moving it along the strap until it reaches the desired position (Fig. 4). To remove the helmet, open the neck strap by lifting the lever on the micrometrical adjustment buckle (Fig. 3a), or by pressing both side buttons on the snap buckle together (Fig. 3 b).

REPLACEMENT PARTS: If necessary, contact your dealer or the manufacturer directly. None of the original parts of the helmet may be changed and/or removed without the manufacturer's approval. The helmet should not be modified to attach any accessories except for those described below.

ACCESSORIES: face shield – replacement lining. Check availability of these accessories with your dealer or the manufacturer. If they are supplied with the helmet, follow the assembly instructions that come with the accessory. Only accessories approved by the manufacturer should be used.

CLEANING: Clean the helmet (and any accessories) only with water, neutral pH soap and a soft, clean cloth and air dry at room temperature. The inner lining should be washed by hand in cold water. If it is removable, it can be taken out and washed by hand in cold water or in a washing machine (max. 30°C). Chemical detergents or solvents should not be used for any reason.

STORAGE: When not in use, the helmet should be stored away from direct sunlight and sources of heat and we recommend storing in its original packaging. Do not apply adhesives, solvents, stickers or paint that do not comply with the manufacturer's specifications. Any alteration or intervention not provided for may impair its protective function.

TRANSPORT: No particular instructions are necessary for transport.

LIFE: The helmet's life will depend on various factors, which cause deterioration, including sudden temperature changes, the degree to which it is exposed to sunlight, and intensity of use. Inspect the helmet regularly to check for damage. Cracks, detached parts, warping, flaking and changes in colour are significant signs that require checking of the helmet's state of deterioration and in any case, we would advise that it is replaced after 5 years, from the date of purchase and in any case within ten from that of production, because with time its capacity for protection decreases due to aging of the materials. The date of manufacture is given on the label inside the helmet.

INSPECTION: If you should find any cuts, abrasions or other damage, contact the manufacturer to have the helmet inspected before using it again.

MARKINGS/LABELLING: Information printed on a label inside the helmet, which must not be removed for any reason.

DECLARATION OF CONFORMITY: To obtain a copy of the UKCA Declaration of Conformity, visit the website www.kask.com.
Authorized representative for UK: AUTHORISED REP COMPLIANCE LTD, Arc House, Thurnham, Lancaster, LA2 0DT, UK

IMPORTANT WARNINGS

⚠ WARNING

This helmet cannot protect against every kind of possible impact. For adequate protection, the helmet must be worn correctly and adjusted to fit the user. Following violent impact, even if no damage is visible, the helmet should be replaced, as its capacity to absorb further impact could be impaired. Users should note that any alterations or removal of original parts, other than those recommended by the manufacturer, may damage the helmet. Helmets should not be used with accessories attached in ways other than those recommended by the manufacturer. Do not apply paints, solvents, stickers or adhesives that do not comply with the manufacturer's specifications. Clean the helmet with water and neutral pH soap, and air dry at room temperature. Do not use chemical detergents. This helmet must not be used by children for activities that may expose them to the risk of strangulation should the helmet or the straps become entangled in foreign objects.