UP ROLL
UP LOCK
UP YOU GO

EN Winch / rescue kit.
IT Paranco / kit di soccorso.
FR Mouflage / kit de secours.
DE Flaschenzug / Rettungs-Kits.
ES Polipasto / kits de rescate.
PT Talha / kit de socorro.
SE Halningssystem/räddningssats.
FI Vinssi / pelastussarja.
NO Heisanordning / redningsutstyr.
DK Winch/Rescue kit.
NL Lier/reddingskit.
SI Komplet za vitel/reševanje.
SK Navijak / záchranná sada.
RO Troliu/set de salvare.
CZ Naviják / záchranná sada.

CE 0333

MADE IN ITALY

Regulation (EU) 2016/425
Personal Protective Equipment against falls from a height.

i = G + S

climbing technology

by Aludesign S.p.A. via Torchio 22
I 24034 Cisano B.sco BG ITALY
Central tel: +39 035 78 35 95
Central fax: +39 035 78 23 39
www.climbingtechnology.com

IST24.2P671CTS1_rev.1 09.19

1 MODELS / TECHNICAL DATA

MODEL	UP LOCK	UP ROLL	UP YOU GO		
REF. NO.	2P672	2P671	2K11601	2K11602	2K11605
g	175 g	115 g	630 g	790 g	1270 g
MAX LIFT HEIGHT	-	-	0,6 m	1,6 m	4,6 m
LENGTH	-	-	1 m	2 m	5 m
EFFICIENCY	90%		80%		
BREAKING LOAD	30 kN (7.5+7.5 7.5+7.5)		20 kN		
WORKING LOAD LIMIT (WLL)	6 kN (1.5+1.5 1.5+1.5)		6 kN		
ROTATING SYSTEM	BALL BEARING				
	EN 892 / EN 1891 Ø 8÷11 mm EN 564 Ø 8 mm		EN 564 Ø 8 mm	EN 1891-A Ø 9 mm	
STANDARDS	EN 567 EN 12278	EN 12278	-		

2 NOMECLATURE OF PARTS / MARKING

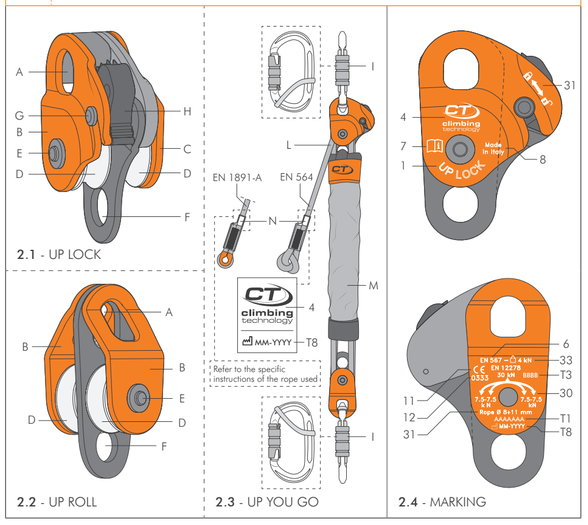

3 CONFIGURATIONS / REDUCTION FACTORS

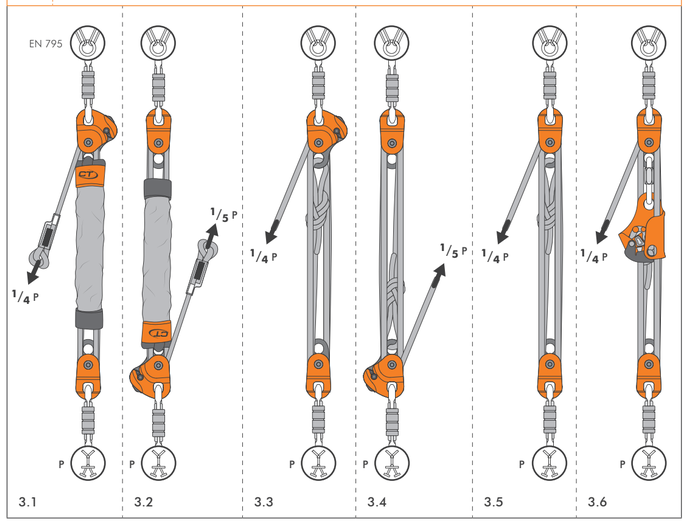

4 TESTING

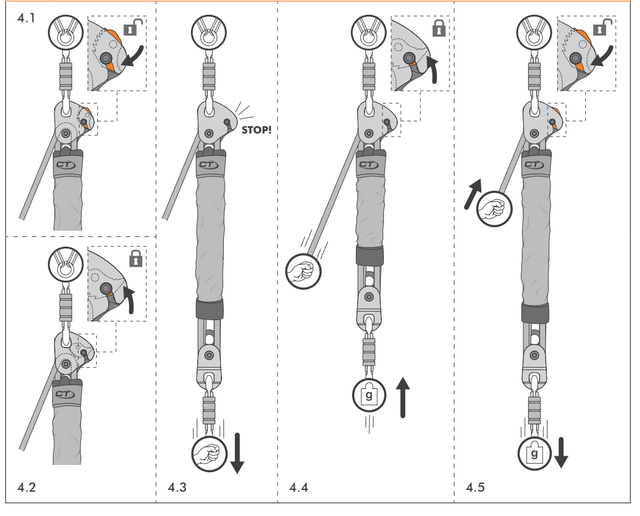

5 SETTING UP A WINCH

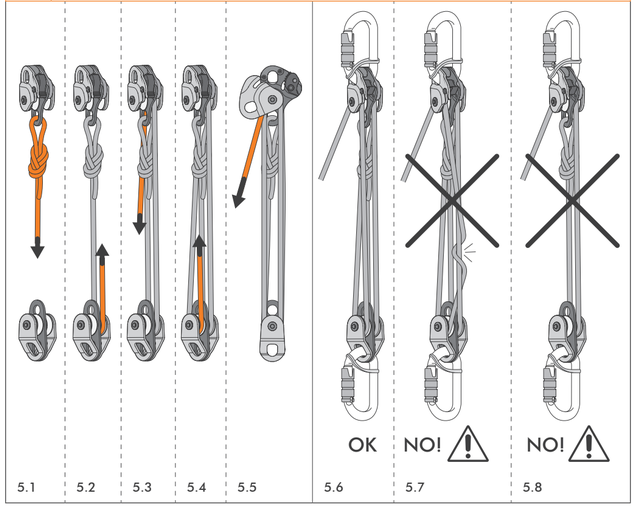

6 WARNINGS

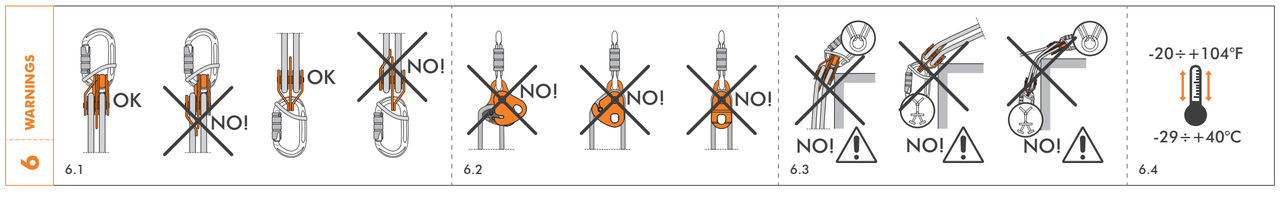

7 EXAMPLE OF USE

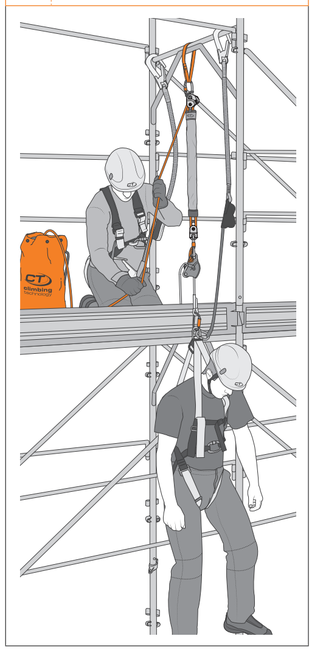

8 FIX PRO INSTALLING

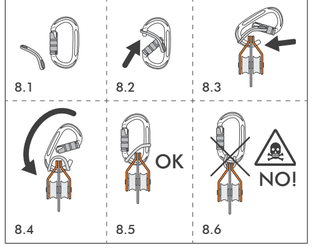

ENGLISH

The instruction manual for this device consists of general and specific instructions, both must be carefully read and understood before use. **Attention!** This leaflet shows the specific instruction only.

SPECIFIC INSTRUCTIONS UP LOCK / UP ROLL / UP YOU GO.

This note contains the necessary information for a correct use of the following product/s: Up Roll pulley; Up Lock pulley/rope clamp; Up You Go hauling system.

1) FIELD OF APPLICATION.

This product is a personal protective device (PPE.) against falls from height; it is compliant with the Regulation (EU) 2016/425. EN 567:2013 - Mountaineering equipment: rope clamps. EN 12278:2007 - Mountaineering equipment: pulleys. To be used with: ø 8÷11 mm (core + sheath) static or low-stretch (EN 1891) or dynamic (EN 892) ropes; ø 8 mm EN 564 accessory cords.

2) NOTIFIED BODIES. Refer to the legend in the general instructions (paragraph 9 / table D): M4; N1.

3) NOMENCLATURE (Fig. 2.1÷2.3). A) Top connection hole. B) Moving side plate. C) Fixed side plate. D) Sheave. E) Spindle. F) Auxiliary connection hole. G) Side-plate anti-rotation / blocking pin. H) Locking cam. I) Connector. L) Rope/ accessory cord. M) Protective sleeve. N) Label with marking.

3.1 - Main materials. Refer to the legend in the general instructions (paragraph 2.4): 2; 3 (device) / 7 (rope/accessory cord).

4) MARKING.

Numbers/letters without caption: refer to the legend in the general instructions (paragraph 5).

4.1 - General (Fig. 2.3-2.4). Indications: 1; 4; 6; 7; 11; 12; 30) Pictogram indicating the device maximum load (kN) while in pulley mode; 31) Correct opening direction; 32) Range of admitted rope diameters; 33) Pictogram indicating the device maximum load (kN) while in rope-clamp mode.

4.2 - Traceability (Fig. 2.3-2.4). Indications: T1; T3; T8.

5) CHECKS.

Further to the checks listed below, comply with what indicated in the general instructions (paragraph 3).

Before each use, verify that: the locking cam - if any - moves without jamming between the pulley and the rope-clamp position; cam teeth are all present and show no signs of wear; connectors in use work properly and symmetrically. During each use: make sure that pulley and rope do not lean against, or rub, sharp edges and abrasive materials (Fig. 6.3); make sure the rope is under tension to minimize falls; make sure that there is no rope slack between anchor and user.

6) INSTRUCTIONS FOR USE - UP ROLL / UP LOCK. Up Roll is a double pulley, EN 12278 certified. Up Lock is a double pulley with a locking/progress capture function, EN 12278 and EN 567 certified. By combining two pulleys it is possible to set up hauling systems, even self-locking ones (Fig. 3). To set up a hauling system you can only use EN 362 connectors, EN 567 rope clamps - if any - and an EN 892 or EN 1891 rope with an 8 to 11 mm diameter (core + sheath) or an EN 564 accessory cord with an 8 mm diameter.

6.1 - Up Lock operation. Up Lock can be used in pulley mode or in rope-clamp mode. To go from one mode to the other, simply press the locking cam to engage it (Fig. 4.1-4.2). In pulley mode the rope is free to slide in both directions; in pulley/rope-clamp mode the rope can only slide in one direction while being captured in the other.

7) UP YOU GO INSTRUCTIONS FOR USE. Up You Go is a self-locking pre-rigged hauling system that can be set up to obtain a mechanical advantage of 4:1 or 5:1. The equipment is designed to lift and release a load or a person in trouble.

7.1 - Operation. 1) Secure the top connector to an anchor point compliant with EN 795 (Fig. 3.1). 2) Extend the haul system, if necessary, to hook its bottom connector to the EN 361 attachment point of the harness of the person to be rescued. 3) Move the cam of the Up Lock model into the pulley/rope-clamp position (Fig. 4.1-4.2). 4) Pull the free-end side of the hauling rope to lift the victim to the desired height.

7.2 - Disengaging the locking function. To disable the locking function and engage the pulley mode you need to push the cam of Up Lock, always keeping firmly in your hand the side of the rope that comes out of the device. To engage again the locking function, press again the cam. **Attention!** Disabling the locking function may cause the rescued operator or the load to fall, therefore it is essential to firmly hold with the hand the side of the rope that comes out of the device.

7.3 - Fix Pro. Up You Go hauling systems incorporate Fix Pro positioning device for connectors. They help connectors inserted in the pulleys maintain the correct position. **Attention!** Fix Pro positioning devices are not PPE (Personal Protection Equipment) and are not designed to hold the user's weight. The diagrams show how to correctly install them (Fig. 8.1÷8.5). **Attention!** An installation error can have very serious consequences, any installation method different from the one shown is forbidden.

8) SYMBOLS. Refer to the legend in the general instructions (paragraph 16): F1; F2; F3; F9.

ITALIANO

Le istruzioni d'uso di questo dispositivo sono costituite da un'istruzione generale e da una specifica ed entrambe devono essere lette attentamente prima dell'utilizzo. **Attenzione!** Questo foglio costituisce solo l'istruzione specifica.

ISTRUZIONI SPECIFICHE UP LOCK / UP ROLL / UP YOU GO.

Questa nota contiene le informazioni necessarie per un utilizzo corretto del seguente prodotto/i: carrucola Up Roll; carrucola/bloccante Up Lock; sistema di recupero Up You Go.

1) CAMPO DI APPLICAZIONE.

Questo prodotto è un dispositivo di protezione individuale (D.P.I.) contro le cadute dall'alto; esso è conforme al regolamento (UE) 2016/425. EN 567:2013 - Attrezzatura per alpinismo: bloccante. EN 12278:2007 - Attrezzatura per alpinismo: pulegge. Da utilizzare con: corde ø 8÷11 mm (anima + calza) statiche o semistatiche (EN 1891) o dinamiche (EN 892); cordini EN 564 ø 8 mm.

2) ORGANISMI NOTIFICATI.

Consultare la legenda nelle istruzioni generali (paragrafo 9 / tabella D): M4; N1.

3) NOMENCLATURA (Fig. 2.1÷2.3). A) Foro di collegamento superiore. B) Guancia mobile. C) Guancia fissa. D) Puleggia. E) Perno di rotazione. F) Foro di collegamento ausiliario. G) Perno anti-rotazione guance. H) Camma di bloccaggio. I) Connettore. L) Corda/cordino. M) Protezione. N) Etichetta con marcatura.

3.1 - Materiali principali. Consultare la legenda nelle istruzioni generali (paragrafo 2.4): 2; 3 (dispositivo) / 7 (corda/cordino).

In modalità carrucola la corda è libera di scorrere in entrambi i sensi; in modalità carrucola/bloccante la corda è libera di scorrere solo in un senso rimanendo bloccata nell'altro.

7) ISTRUZIONI D'USO UP YOU GO. Il dispositivo Up You Go è un paranco di recupero autobloccante preassemblato, utilizzabile in modo da ottenere un fattore di riduzione 4 o 5. Il dispositivo è ideato per sollevare e liberare un carico o un operatore in difficoltà.

7.1 - Funzionamento. 1) Fissare il connettore superiore ad un punto di ancoraggio conforme alla norma EN 795 (Fig. 3.1). 2) Allungare il paranco, se necessario, e agganciare il connettore inferiore al punto di attacco EN 361 dell'operatore da recuperare. 3) Spostare la camma del modello Up Lock in posizione carrucola/bloccante (Fig. 4.1-4.2). 4) Tirare il lato libero della corda di sollevamento in modo da recuperare l'operatore fino all'altezza desiderata.

7.2 - Disattivazione della funzione bloccante. Per disinserire la funzione bloccante e passare alla modalità carrucola è necessario premere sulla camma del dispositivo Up Lock, sempre mantenendo saldamente in mano il ramo di corda uscente dal dispositivo. Per riattivare la funzione bloccante, premere di nuovo il pulsante. **Attenzione!** La disattivazione della funzione bloccante può determinare il pericolo di caduta dell'operatore o del carico, pertanto è necessario mantenere saldamente in mano il ramo di corda uscente dal dispositivo.

7.3 - Fix Pro. Il paranco Up You Go ingloba i supporti di posizionamento per connettore Fix Pro. Essi servono a mantenere in posizione i connettori inseriti nelle carrucole. **Attenzione!** I supporti Fix Pro non sono dei DPI e non sono progettati per sostenere il peso dell'utilizzatore! Nei disegni sono indicate le corrette modalità di montaggio (Fig. 8.1÷8.5). **Attenzione!** Un errore può avere conseguenze estremamente gravi, qualsiasi modalità di montaggio e utilizzo diversa da quanto indicato è da considerarsi vietata.

8) SIMBOLI. Consultare la legenda nelle istruzioni generali (paragrafo 16): F1; F2; F3; F9.

FRANÇAIS

Les instructions d'utilisation de ce dispositif comprennent une partie générale et une partie spécifique, lesquelles doivent toutes les deux être lues attentivement avant utilisation. **Attention !** La présente fiche ne contient que les instructions spécifiques.

INSTRUCTIONS SPÉCIFIQUES UP LOCK / UP YOU GO.

Cette note contient les informations nécessaires à l'utilisation correcte du produit/s suivant/s : poulie Up Roll ; poulie-bloqueur Up Lock ; système de mouflage Up You Go.

1) CHAMP D'APPLICATION.

Ce produit est un dispositif de protection individuelle (E.P.I.) contre les chutes d'hauteur ; il est conforme au Règlement (UE) 2016/425. EN 567:2013 - Équipement d'alpinisme et d'escalade : bloqueurs. EN 12278:2007 - Équipement d'alpinisme et d'escalade : poulies. À utiliser avec : cordes Ø 8÷11 mm (âme + gaine) statiques ou semi-statiques (EN 1891) ou dynamiques (EN 892) ; cordelettes EN 564 Ø 8 mm.

2) ORGANISMES NOTIFIÉS.

Consulter la légende dans les instructions générales (paragraphe 9/tableau D) : M4 ; N1.

3) NOMENCLATURE (Fig. 2.1÷2.3). A) Trou de connexion supérieur. B) Flasque mobile. C) Flasque fixe. D) Réa. E) Axe de rotation. F) Trou de connexion auxiliaire. G) Axe anti-rotation des flasques. H) Came de blocage. I) Mousqueton. L) Corde/cordelette. M) Protection. N) Étiquette portant un marquage.

3.1 - Matériaux principaux. Consulter la légende dans les instructions générales (paragraphe 2.4): 2; 3 (dispositif) / 7 (corde/cordelette).

4) MARQUAGE.

Chiffres/lettres sans légende : consulter la légende dans les instructions générales (paragraphe 5).

4.1 - Général (Fig. 2.3-2.4). Indications : 1; 4; 6; 7; 11; 12; 30) Pictogramme indiquant la charge maximale en kN de l'équipement en mode poulie ; 31) Sens correct d'ouverture ; 32) Plage des diamètres de corde utilisables ; 33) Pictogramme indiquant la charge maximale en kN de l'équipement en mode bloqueur.

4.2 - Traçabilité (Fig. 2.3-2.4). Indications : T1; T3; T8.

5) CONTRÔLES.

En plus des contrôles indiqués en suite, il faut respecter ce qui est indiqué dans les instructions générales (paragraphe 3).

Avant chaque utilisation vérifier que: la came de blocage, si présente, pivote sans rencontrer de point dur entre la position poulie et la position bloqueur ; les dents de la came sont toutes présentes et qu'elles ne présentent pas de signes d'usure ; les connecteurs utilisés fonctionnent correctement et travaillent de manière symétrique.

Pendant chaque utilisation: éviter que la poulie et la corde appuient ou frottent sur des endroits coupants ou des matériaux abrasifs (Fig. 6.3) ; s'assurer que la corde reste tendue afin de limiter toute chute éventuelle ; éviter la possibilité que la corde se détende entre l'ancrage et l'utilisateur.

6) INSTRUCTIONS D'UTILISATION UP ROLL / UP LOCK. L'équipement Up Roll est une poulie double certifiée EN 12278. L'équipement Up Lock est une poulie double dotée d'une fonction de bloqueur, certifiée EN 12278 et EN 567. En combinant deux poulies, il est possible de réaliser des systèmes de mouflage, pouvant également être autobloquants (Fig. 3). Pour réaliser un système de mouflage, seuls des connecteurs EN 362, des bloqueurs EN 567 et une corde EN 892 ou EN 1891 (âme + gaine) de 8 à 11 mm de diamètre ou une cordelette EN 564 de 8 mm de diamètre peuvent être utilisés.

6.1 - Fonctionnement Up Lock. L'équipement Up Lock peut être utilisé en mode poulie ou en mode bloqueur. Pour passer d'un mode à l'autre, il suffit d'appuyer sur la came de blocage jusqu'à l'enclenchement dans l'autre position (Fig. 4.1-4.2). En mode poulie, la corde coulisse librement dans les deux sens ; en mode poulie-bloqueur, la corde coulisse librement dans un sens seulement et reste bloquée dans l'autre.

7) INSTRUCTIONS D'UTILISATION UP YOU GO. L'équipement Up You Go est un palan de levage autobloquant pré-assemblé, utilisable de manière à obtenir un facteur de réduction 4 ou 5. L'équipement est conçu pour lever et libérer une charge ou un opérateur en difficulté.

7.1 - Fonctionnement. 1) Fixer le connecteur supérieur à un point d'ancrage conforme à la norme EN 795 (Fig. 3.1). 2) Allonger le palan, si nécessaire, et accrocher le connecteur inférieur au point d'attache EN 361 de l'opérateur à hisser. 3) Déplacer la came du modèle Up Lock en position poulie-bloqueur (Fig. 4.1-4.2). 4) Tirer sur le brin libre de la corde de levage de manière à hisser l'opérateur jusqu'à la hauteur désirée.

7.2 - Désactiver la fonction bloqueur. Pour désactiver la fonction bloqueur et passer en mode poulie, il est nécessaire d'appuyer sur la came de l'équipement Up Lock en tenant toujours fermement avec la main le brin de corde sortant de l'équipement. Pour activer la fonction bloqueur, appuyer de nouveau sur le poussoir. **Attention !** La désactivation de la fonction bloqueur peut engendrer un danger de chute de l'opérateur ou de la charge ; ainsi, il est nécessaire de tenir fermement avec la main le brin de corde sortant de l'équipement.

7.3 - Fix Pro. Les palans Up You Go contiennent les barrettes de positionnement pour connecteur Fix Pro. Elles servent à maintenir dans la bonne position de travail les connecteurs insérés dans les poulies. **Attention !** Les supports Fix Pro ne sont pas des EPI et ils ne sont pas étudiés pour supporter le poids de l'utilisateur! Les modes corrects de montage sont illustrés dans les dessins (Fig. 8.1÷8.5).

Attention ! Une erreur peut avoir des conséquences extrêmement graves, tout montage ou usage différent de ce qui est indiqué ici est à bannir.

8) SYMBOLES. Consulter la légende dans les instructions générales (paragraphe 16): F1; F2; F3; F9.

DEUTSCH

Die Gebrauchsanweisung zu diesem Produkt setzt sich aus einem allgemeinen und einem spezifischen Teil zusammen, wobei beide Teile vor der Verwendung

des Produkts genau durchgelesen werden müssen. **Achtung!** Dieses Blatt enthält nur den allgemeinen Teil der Anleitung.

SPEZIFISCHE ANWEISUNGEN UP LOCK / UP ROLL / UP YOU GO.

Diese Anmerkung enthalt die notwendige Informationen für einen korrekten Gebrauch des folgenden Produktes/e: Seilrolle Up Roll; Seilrolle/Seilklemme Up Lock; Flaschenzugsystems Up You Go.

1) ANWENDUNGSBEREICH.

Dieses Produkt ist eine Persönliche Schutzausrüstung gegen Abstürzen (P.S.A.); er steht im Einklang mit der Verordnung (EU) Nr. 2016/425. EN 567:2013 - Bergsteigerausrüstung: Seilklemme. EN 12278:2007 - Bergsteigerausrüstung: Seilrollen. Anwendung mit statischen oder halbstatischen (EN 1891) oder dynamischen (EN 892) Seilen des ø 8÷11 mm (Kern + Mantel); Verbindungsmittel EN 564 ø 8 mm.

2) BENANNTEN STELLEN.

Die Legende in der allgemeine Gebrauchsanweisungen lesen (Absatz 9 / Tabelle D): M4; N1.

3) NOMENKLATUR (Abb. 2.1÷2.3). A) Obere Verbindungsöffnung. B) Mobiles Seitenteil. C) Fixes Seitenteil. D) Laufrolle. E) Drehstift. F) Zusätzliche Verbindungsöffnung. G) Stift zur Rotationsvermeidung der Seitenteile. H) Klemmmechanismus. I) Karabiner. L) Seil. M) Schutzhülle. N) Etikett mit Kennzeichnung.

3.1 - Wesentlichen Materialien. Die Legende in der allgemeine Gebrauchsanweisungen lesen (Absatz 2.4): 2; 3 (Gerät) / 7 (Seile/Verbindungsmittel).

4) MARKIERUNG.

Zahlen / Buchstaben ohne Bildunterschriften: die Legende in der allgemeine Gebrauchsanweisungen lesen (Absatz 5).

4.1 - Allgemeine (Abb. 2.3-2.4). Angaben: 1; 4; 6; 7; 11; 12; 30) Piktogramm mit Angabe in kN zur Maximalbelastung des Geräts im Seilrollenmodus; 31) Korrekte Öffnungsrichtung; 32) Feld mit Angabe zu den verwendbaren Seildurchmessern; 33) Piktogramm mit Angabe in kN der Maximalbelastung des Geräts im Seilklemmenmodus.

4.2 - Rückverfolgbarkeit (Abb. 2.3-2.4). Angaben: T1; T3; T8.

5) KONTROLLEN.

Zusätzlich zu den nachstehenden gemeldeten Kontrollen, man muss die Anmerkungen beschreibt in der allgemeine Gebrauchsanweisungen beachten (Absatz 3).

Vor jeder Benutzung muss überprüft werden: dass der Klemmmechanismus, wo vorhanden, ohne Stocken zwischen der Position Seilrolle und Seilklemme funktioniert; dass die Klemmzähne alle vorhanden und nicht abgenutzt sind; dass die verwendeten Verbindungselemente korrekt funktionieren und symmetrisch arbeiten.

Während der Benutzung: vermeiden, dass die Seilrolle und das Seil auf scharfen und abreibenden Oberflächen aufliegen (Abb. 6.3); sicherstellen, dass das Seil gespannt bleibt, um eventuelle Stürze einzuschränken; vermeiden, dass das Seil zwischen Anschlagpunkt und Anwender gelockert wird.

6) GEBRAUCHSANLEITUNG UP ROLL / UP LOCK. Das Gerät Up Roll ist eine doppelte Seilrolle, nach EN 12278 zertifiziert. Das Gerät Up Lock ist eine doppelte Seilrolle, ausgestattet mit Klemmfunktion, nach EN 12278 und EN 567 zertifiziert. Werden beide kombiniert, erhält man ein Flaschenzugsystem, auch selbstblockierend (Abb. 3). Für das Flaschenzugsystem dürfen nur Verbindungselemente nach EN 362, eventuelle Klemmen nach EN 567 und ein Seil EN 892 oder EN 1891 (Kern + Mantel) des Durchmessers 8-11 mm oder ein Verbindungsmittel EN 564 mit 8 mm Durchmesser verwendet werden.

6.1 - Funktion Up Lock. Das Gerät Up Lock kann im Seilrollenmodus oder im Seilklemmenmodus verwendet werden. Um von einem zum anderen Modus zu wechseln, reicht es, auf den Klemmmechanismus zu drücken und diesen einrasten zu lassen (Abb. 4.1-4.2). Im Seilrollenmodus kann sich das Seil frei in beide Richtungen bewegen; im Seilrollen-/Seilklemmenmodus kann sich das Seil nur in eine Richtung bewegen, die andere Richtung ist gesperrt.

7) GEBRAUCHSANWEISUNG UP YOU GO. Up You Go ist ein selbstblockierender vormontierter Flaschenzug, er kann so verwendet werden, um einen Reduktionsfaktor von 4 oder 5 zu erzielen. Die Vorrichtung wurde zum Anheben und Befreien einer Last oder eines in Not geratenen Benutzers konzipiert.

7.1 - Funktion. 1) Das obere Verbindungselement an einem Anschlagpunkt befestigen, der EN 795 (Abb. 3.1) entspricht. 2) Den Flaschenzug falls nötig verlängern und das untere Verbindungselement am Einbindepunkt EN 361 des zu rettenden Benutzers anbringen. 3) Die Klemme des Modells Up Lock in Seilrolle/Seilklemmenmodus rücken (Abb. 4.1-4.2). 4) Am freien Ende des Hebeseils ziehen, um den Verunglückten auf die gewünschte Höhe zu holen.

7.2 - Deaktivierung der Klemmfunktion. Zum Entfernen der Klemmfunktion und für den Seilrollenmodus muss auf den Klemmmechanismus der Vorrichtung Up Lock gedrückt werden. Dabei stets das aus dem Gerät kommende Seilende festhalten. Um die Klemmfunktion erneut zu aktivieren, erneut auf den Knopf drücken. **Achtung!** Die Deaktivierung der Klemmfunktion kann für die Sturzgefahr des Anwenders oder der Last entscheidend sein, aus diesem Grund muss das aus dem Gerät kommende Seilende gut festgehalten werden.

7.3 - Fix Pro. Die Flaschenzüge Up You Go gliedern die Positionierungshalterungen für das Verbindungselement Fix Pro mit ein. Sie dienen zum in Position halten der Verbindungselemente der Seilrollen. **Achtung!** Die Halterungen Fix Pro sind keine PSA und wurden nicht zum Halten des Gewichts des Benutzers konzipiert! Die Abbildungen zeigen die korrekten Montagevorgänge auf (Abb. 8.1÷8.5). **Achtung!** Fehlerhaftes Verwenden kann äußerst schwerwiegende Folgen haben, jegliche andere als hier angegebene Anbringung und Verwendung ist verboten.

8) ZEICHEN. Die Legende in der allgemeine Gebrauchsanweisungen lesen (Absatz 16): F1; F2; F3; F9.

ESPAÑOL

Las instrucciones de uso de este dispositivo están constituidas por una parte general y una específica, ambas deben leerse cuidadosamente antes del uso. **¡Atención!** Este folio presenta sólo las instrucciones específicas.

INSTRUCCIONES ESPECÍFICAS UP LOCK / UP ROLL / UP YOU GO.

Esta anotación incluye las informaciónes necesarias para el uso correcto del siguiente producto/s: polea Up Roll; polea/bloqueador Up Lock; sistema de polipasto Up You Go.

1) ÁMBITO DE APLICACIÓN.

Este producto es un dispositivo de protección individual (P.P.E.) contra caídas de altura y cumple con el Reglamento (UE) 2016/425. EN 567:2013 - Equipos de alpinismo: bloqueadores. EN 12278:2007 - Equipo de alpinismo: poleas. Para uso con: cuerdas de ø 8÷11 mm (alma + funda) estáticas o semiestáticas (EN 1891) o dinámicas (EN 892); cuerdas auxiliares EN 564 de ø 8 mm.

2) ORGANISMOS NOTIFICADOS.

Consulten la leyenda en las instrucciones generales (sección 9 / tabla D): M4; N1.

3) NOMENCLATURA (Fig. 2.1÷2.3). A) Orificio de conexión superior. B) Placa lateral móvil. C) Placa lateral fija. D) Roldana. E) Pivote de rotación. F) Orificio de conexión auxiliar. G) Pivote antirrotación de las placas laterales. H) Leva de bloqueo. I) Mosquetón. L) Cuerda/cuerda auxiliar. M) Funda de protección. N) Etiqueta con referencia.

3.1 - Materiales principales. Consulten la leyenda en las instrucciones generales (sección 2.4): 2; 3 (dispositivo) / 7 (cuerda/cuerda auxiliar).

4) MARCADO.

Números/letras sin título: consulten la leyenda en las instrucciones generales (párrafo 5).

4.1 - General (Fig. 2.3-2.4). Indicaciones: 1; 4; 6; 7; 11; 12; 30) Pictograma que indica la carga máxima en kN del dispositivo en modalidad polea; 31) Sentido de abertura correcto; 32) Gama admisible de diámetros de cuerda; 33) Pictograma que indica la carga máxima en kN del dispositivo en modalidad bloqueador.

4.2 - Trazabilidad (Fig. 2.3-2.4). Indicaciones: T1; T3; T8.

5) CONTROLES.

Además de las inspecciones siguientes, respetar lo que es indicado en las instrucciones generales (paragrafo 3).

Antes de cada utilización comprobar que: la leva de bloqueo, si presente, se mueva sin agarrotamientos entre la posición polea y la posición bloqueador; los dientes de la leva estén todos y no tengan desgaste; los conectores usados funcionen correctamente y de manera simétrica.

Durante cada utilización: evitar que la polea y la cuerda apoyen o rocen sobre bordes cortantes y materiales abrasivos (Fig. 6.3); asegurarse de que la cuerda se quede tensa para limitar eventuales caídas; evitar que la cuerda entre el anclaje y el usuario se quede floja.

6) INSTRUCCIONES DE USO UP ROLL / UP LOCK. El equipo Up Roll es una polea doble certificada EN 12278. El equipo Up Lock es una polea doble, con función bloqueadora, certificada EN 12278 y EN 567. Mediante la combinación de dos poleas es posible realizar sistemas de polipasto, incluso autobloqueantes (Fig. 3). Para realizar un sistema de polipasto, sólo pueden utilizarse conectores EN 362, eventuales bloqueadores EN 567 y una cuerda EN 892 o EN 1891 de 8 hasta 11 mm de diámetro (alma + funda) o una cuerda auxiliar EN 564 de 8 mm de diámetro.

6.1 - Funcionamiento de Up Lock. El equipo Up Lock puede utilizarse en modalidad polea o en modalidad bloqueador. Para cambiar de una modalidad a otra, simplemente bastará con presionar la leva de bloqueo hasta que se desplace (Fig. 4.1-4.2). En la modalidad polea la cuerda está libre de deslizar en ambos sentidos; en modalidad poleas/bloqueador la cuerda solo está libre de deslizar en un sentido, y se queda bloqueada en el otro.

7) INSTRUCCIONES DE USO UP YOU GO. El equipo Up You Go es un polipasto de elevación autobloqueante preensamblado, que puede utilizarse para conseguir un factor de desmultiplicación de 4 o 5. El dispositivo está diseñado para izar y desbloquear una carga o un operario en dificultad.

7.1 - Funcionamiento. 1) Asegurar el conector superior a un punto de anclaje que cumpla con la norma EN 795 (Fig. 3.1). 2) Extender el polipasto, si necesario, y enganchar el conector inferior al punto de enganche EN 361 del arnés del operador a rescatar. 3) Desplazar la leva del modelo Up Lock en la posición polea/bloqueador (Fig. 4.1-4.2). 4) Tirar del cabo libre de la línea de izado para elevar el operador hasta la altura deseada.

7.2 - Desactivación de la función bloqueadora. Para abandonar la función bloqueadora y pasar en la modalidad polea es necesario presionar la leva del dispositivo Up Lock sujetando siempre firmemente con la mano el cabo de la cuerda que sale del dispositivo. Para volver a accionar la función bloqueadora, presionar otra vez la leva. **¡Atención!** La desactivación de la función bloqueadora puede producir la caída del operario o de la carga, por lo tanto es indispensable sujetar firmemente con la mano el cabo de la cuerda que sale del equipo.

7.3 - Fix Pro. Los polipastos Up You Go incluyen Fix Pro, el posicionador para conectores Estos sistemas mantienen en la posición correcta los conectores que se insertan en las poleas. **¡Atención!** Los posicionadores Fix Pro no son EPI y no están diseñadas para soportar el peso del usuario. Los dibujos muestran el montaje correcto (Fig. 8.1÷8.5). **¡Atención!** Cualquier error en la colocación tendrá graves consecuencias, cualquier método de colocación diferente al que aquí se enseña está prohibido.

8) SIGNOS. Consulten la leyenda en las instrucciones generales (sección 16): F1; F2; F3; F9.

PORTUGUÊS

As instruções para o uso deste dispositivo consistem de uma instrução geral e de uma específica e ambas devem ser lidas cuidadosamente antes do uso. **Atenção!** Esta folha constitui apenas a instrução específica.

INSTRUÇÕES ESPECÍFICAS UP LOCK / UP ROLL / UP YOU GO.

Esta nota contém as informações necessárias para um uso correto do(s) seguinte(s) produto(s): polia Up Roll; polia/travadora Up Lock; sistema de recuperação Up You Go.

1) CAMPO DE APLICAÇÃO.

Este produto é um equipamento de proteção individual (E.P.I.) contra as quedas de uma altura; ele está em conformidade com o regulamento (UE) 2016/425. EN 567:2013 - Equipamento para alpinismo: travador. EN 12278:2007 - Equipamento para alpinismo: polias. Para ser usado com: cordas ø 8÷11 mm (núcleo + manga) estáticas ou semiestáticas (EN 1891) ou dinâmicas (EN 892); cordolete EN 564 ø 8 mm.

2) ÓRGÃOS NOTIFICADOS.

Consultar a legenda nas instruções gerais (parágrafo 9 / tabela D): M4; N1.

3) NOMENCLATURA (Fig. 2.1÷2.3). A) Furo de conexão superior. B) Face móvel. C) Face fixa. D) Polia. E) Pino de rotação. F) Furo de conexão auxiliar. G) Pino anti-rotação da face. H) Came de travamento. I) Mosquetão. L) Corda / cordoleta. M) Proteção. N) Etiqueta de marcação.

3.1 - Principais materiais. Consultar a legenda nas instruções gerais (parágrafo 2.4): 2; 3 (dispositivo) / 7 (corda/cordoleta).

4) MARCAÇÃO.

Números/letras sem legenda: consultar a legenda nas instruções gerais (parágrafo 5).

4.1 - Geral (Fig. 2.3-2.4). Indicações: 1; 4; 6; 7; 11; 12; 30) Pictograma mostrando a carga máxima em kN do dispositivo no modo polia; 31) Direção de abertura correta; 32) Faixa dos diâmetros de corda utilizáveis; 33) Pictograma indicando a carga máxima em kN do dispositivo no modo de travamento.

4.2 - Rastreabilidade (Fig. 2.3-2.4). Indicações: T1; T3; T8.

5) CONTROLES.

Além dos controles indicadas abaixo, observar o quanto indicado nas instruções gerais (parágrafo 3).

Antes de cada uso, verificar que: o came de travamento, quando presente, se mova sem bloqueamentos entre a posição da polia e a posição de travamento; os dentes do came estejam todos presentes e sem desgaste; os conectores utilizados funcionem corretamente e trabalhem de modo simétrico.

Durante cada uso: evitar que a polia e a corda se apoiem ou esfreguem em partes cortantes e materiais abrasivos (Fig. 6.3); assegurar-se que a corda permaneça tensionada para limitar eventuais quedas; evitar que entre a ancoragem e o utilizador se formem afrouxamentos da corda.

6) INSTRUÇÕES PARA USO DO UP ROLL / UP LOCK. O dispositivo Up Roll é uma polia dupla certificada EN 12278. O dispositivo Up Lock é uma polia dupla, equipada com uma função de travamento, certificada EN 12278 e EN 567. Combinando duas polias, é possível realizar sistemas de recuperação, também auto--travamento (Fig. 3). Para realizar um sistema de recuperação, podem ser utilizados somente conectores EN 362, eventuais travadores EN 567 e uma corda EN 892 ou EN 1891 (núcleo + manga) de 8 a 11 mm de diâmetro ou uma cordoleta o EN 564 de 8 mm de diâmetro.

6.1 - Operação do Up Lock. O dispositivo Up Lock pode ser usado no modo polia ou no modo de travamento. Para passar de um modo para o outro, basta pressionar o came de travamento até fazê-lo disparar (Fig. 4.1-4.2). No modo polia, a corda é livre para correr em ambas as direções; no modo de polia/travamento, a corda é livre para correr apenas em uma direção, permanecendo travada na outra.

7) INSTRUÇÕES DE USO DO UP YOU GO. O dispositivo Up You Go é um guincho de recuperação auto-travamento pré-montado, utilizável de modo a obter um fator de redução de 4 ou 5. O dispositivo foi projetado para elevar e liberar uma carga ou um operador em dificuldade.

7.1 - Operação. 1) Fixar o conector superior a um ponto de ancoragem de acordo com a norma EN 795 (Fig. 3.1). 2) Estender o guincho, se necessário, e conectar o conector inferior ao ponto de fixação EN 361 do operador a ser recuperado. 3) Mover o came do modelo Up Lock na posição polia/travamento (Fig. 4.1-4.2). 4) Puxar o lado livre da corda de elevação de modo a recuperar o operador até a altura desejada.

7.2 - Desativação da função de travamento. Para desativar a função de travamento e mudar para o modo polia é necessário pressionar no came do dispositivo Up Lock. sempre mantendo firmemente na mão o ramo de corda saindo do dispositivo. Para reativar a função de travamento, pressionar o botão novamente. **Atenção!** A desativação da função de travamento pode determinar o perigo de queda do operador ou da carga, portanto, é necessário manter firmemente na mão o ramo da corda saindo do dispositivo.

7.3 - Fix Pro. As tralhas Up You Go incluem os suportes de posicionamento por conector Fix Pro. Estes são usados para manter em posição os conectores inseridos nas polias. **Atenção!** Os suportes Fix Pro não são EPIs e não são projetados para suportar o peso do usuário. Nos desenhos estão indicados os métodos de montagem corretos (Fig. 8.1÷8.5). **Atenção!** Um erro pode ter consequências extremamente graves, qualquer modalidade de montagem e utilização diferente do quanto indicado deve ser considerada proibida.

8) SÍMBOLOS. Consultar a legenda nas instruções gerais (parágrafo 16): F1; F2; F3; F9.

SVENSKA

Bruksanvisningen för denna utrustning består av en allmänn och en specifik instruktion och båda måste läsas noggrant före användningen. **Varning!** Detta blad utgör endast den specifika instruktionen.

SPECIFIKA INSTRUKTIONER UP LOCK / UP ROLL / UP YOU GO.

Denna anmärkning innehåller information som behövs för en korrekt användning av följande produkt/er: repblocket Up Roll; remskivan/replåset Up Lock; uppstigningssystemet Up You Go.

1) TILLÄMPNINGSOMRÅDE.

Denna produkt är en personlig skyddsanordning (P.P.E.) mot fall från höjder; den motsvarar förordningen (EU) 2016/425. EN 567:2013 - Bergsbestigningsutrustning: replås. EN 12278:2007 - Bergsbestigningsutrustning: replås. EN 12278:2007 - Bergsbestigningsutrustning: remskivor. Ska användas med: rep med diameter 8÷11 mm (kärna + hölje), statiska eller halvstatiska (EN 1891) eller dynamiska (EN 892); repsnöre EN 564 med diameter 8 mm.

2) ANMÄLDA ORGAN.

Se textförklaringen i de allmänna instruktionerna (avsnitt 9 / tabell D): M4; N1.

3) NAMN PÅ DELARNA (Fig. 2.1÷2.3). A) Övre infästningshål. B) Rörlig sidoplatta. C) Fast sidoplatta. D) Remskiva. E) Rotationsstift. F) Extra infästningshål. G) Rotationsmotverkade stift sidoplattor. H) Låskam. I) Karbinhake. L) Rep/repsnöre. M) Skydd. N) Märkningslabel.

3.1 - Huvudsakliga material. Se textförklaringen i de allmänna instruktionerna (avsnitt 2.4): 2; 3 (anordningen) / 7 (Rep/repsnöre).

4) MÄRKNINGAR.

Siffror/bokstäver utan bildtext: se textförklaringen i de allmänna instruktionerna (avsnitt 5).

4.1 - Allmänt (Fig. 2.3-2.4). 1; 4; 6; 7; 11; 12; 30) Varningssymbol som anger maxbelastning i kN för anordningen i remskiveläge; 31) Korrekt öppningsriktning; 32) Område för användbara repdiametrar; 33) Varningssymbol som anger maxbelastning i kN för anordningen i replåsläge.

4.2 - Spårbarhet (Fig. 2.3-2.4). Information: T1; T3; T8.

5) KONTROLLER.

Utöver de kontroller som anges nedan, följ anvisningarna i de allmänna instruktionerna (avsnitt 3).

Kontrollera före varje användning att: att låskammen, där den förekommer, rör sig utan att fastna mellan remskiveläget och replåsläget; att alla kammens kuggar finns och inte är slitna; att kopplingsanordningen fungerar korrekt och verkar symmetriskt.

Under varje användning: undvik att remskiva och repet vilar eller gnids mot vassa delar och skrapande material (Fig. 6.3); kontrollera att repet förblir spänt så att eventuella fall kan begränsas; undvik att låta repet hänga slakt mellan förankringen och användaren.

6) BRUKSANVISNING FÖR UP ROLL/UP LOCK. Anordningen Up Roll är en dubbel remskiva med certifiering EN 12278. Anordningen Up Lock är en dubbel remskiva, avsedd som replås, med certifiering EN 12278 och EN 567. Med två remskivor är det möjligt att använda anordningen som lyftsystem, även självlåsande (Fig. 3). För att använda anordningen som ett lyftsystem kan endast kopplingsanordningen EN 362 användas, samt eventuella replås EN 567 och ett rep EN 892 eller EN 1891 (kärna + hölje) med en diameter på 8-11 mm eller en lina EN 564 med en diameter på 8 mm.

6.1 - Up Locks funktion. Anordningen Up Lock kan användas i remskiveläge eller i replåsläge. För att byta mellan ett läge till ett annat räcker det med att trycka på låskammen tills den klickar på plats (Fig. 4.1-4.2). I remskiveläget löper repet fritt i båda riktningarna. I remskive-/replåsläget löper repet fritt endast i en riktning och förblir låst i den andra riktningen.

7) BRUKSANVISNING UP YOU GO. Anordningen Up You Go är ett förmonterat självlåsande block (talja), användbart för att uppnå en reduktionsfaktor på 4 eller 5. Anordningen är konstruerad för att lyfta och släppa en last eller en användare i svårigheter.

7.1 - Funktion. 1) Fäst det övre fästet vid en förankringspunkt som överensstämmer med standarden EN 795 (Fig. 3.1). 2) Förläng halningssystemet vid behov och fäst det nedre fästet vid fästpunkten EN 361 för den operatör som ska hämtas. 3) Förflytta kammen för modellen Up Lock i läget block/låsanordning (Fig. 4.1-4.2). 4) Dra i den rörliga sidan av lyftrepet för att lyfta användaren till önskad höjd.

7.2 - Inaktivera replåsfunktionen. För att inaktivera replåsfunktionen och byta till remskiveläget trycker du på kammen på anordningen Up Lock, samtidigt som du hela tiden håller repet som kommer ut från anordningen med fast grepp. För att aktivera replåsfunktionen igen trycker du en gång till på knappen. **Obs!** Inaktiveringen av replåsfunktionen kan utgöra en risk för att operatören eller lasten faller, därför är det nödvändigt att hålla repet som kommer ut från anordningen med fast grepp.

7.3 - Fix Pro. Lyftblocken Up You Go består av Fix Pro positioneringsstöd för anslutning. De är avsedda för att hålla anslutningarna i remskivorna på plats. **Obs!** Stöden Fix Pro är inte en skyddsutrustning och är inte avsedda att hålla för användarens vikt! På bilderna anges korrekta monteringsförfaranden (bild 8.1÷8.5). **Obs!** Dessa produkter är inga personliga skyddsutrustningar och är inte utformade för att bära användarens vikt.

8) SYMBOLER. Se textförklaringen i de allmänna instruktionerna (avsnitt 16): F1; F2; F3; F9.

SUOMI

Tämän laitteen käyttöohjeisiin kuuluvat yleiset ohjeet ja erityisohjeet. Ne molemmat on luettava huolellisesti ennen käyttöä. **Huomio!** Tämä arkki on ainoastaan erityisohje.

ERITYISOHJEET UP LOCK / UP ROLL / UP YOU GO.

Tässä ilmoituksessa on annettu tarvittavat tiedot seuraavan/seuraavien tuotteen/tuotteiden oikeaoppista käyttöä varten: väkipyörä Up Roll; väkipyörä/estäjä Up Lock; kehonkannatusjärjestelmä Up You Go.

1) SOVELTAMISALA.

Tämä tuote on henkilösuojain Se suojaa korkealta putoamisilta ja se vastaa asetusta (EU) 2016/425. EN 567:2013 - Vuorikiipeilyvarusteet: estäjä. EN 12278:2007 - Vuorikiipeilyvarusteet: hihnapyörät. Käytettävä yhdessä: köysien ø 8÷11 mm (ydin + punos) kanssa, staattisina tai puolistaattisina (EN 1891) tai dynaamisina (EN 892); puoloköysi EN 564 ø 8 mm.

2) ILMOITETUT LAITOKSET.

Tutustu yleisten ohjeiden kuvateksteihin (kappale 9 / taulukko D): M4; N1.

3) NIMIKKEISTÖ (kuva. 2.1÷2.3). A) Ylin liitäntäreikä. B) Liikkuva sarana. C) Pysyvä sarana. D) Hihnapyörä. E) Pyöritystappi. F) Apukiinnitysreikä. G) Saranoiden pyörimisenestotappi. H) Lukitusnokka. I) Jousihaka. L) Köysi/puoloköysi. M) Suojus. N) Etiketti of merkintä.

3.1 - Pääasialliset materiaalit. Tutustu yleisten ohjeiden kuvatekstiin (kappale 2.4): 2; 3 (laite) / 7 (köysi/puoloköysi).

4) MERKINTÄ.

Numerot/kirjaimet ilman kuvatekstiä: tutustu yleisten ohjeiden kuvatekstiin (kappale 5).

4.1 - Yleinen (kuva 2.3-2.4). Tiedot: 1; 4; 6; 7; 11; 12; 30) Kaavio, joka kertoo laitteen maksimikuorman (kN) väkipyörätilassa; 31) Oikea avaussuunta. 32) Käytettävien köyden halkaisijoiden ala; 33) Kaavio, joka kertoo laitteen maksimikuorman (kN) lukitustilassa.

4.2 - Jäljitettävyys (kuva 2.3-2.4). Tiedot: T1; T3; T8.

5) TARKISTUKSET.

Seuraavassa kerrottujen tarkistuksten lisäksi on noudatettava yleisissä ohjeissa annettuja tietoja (kappale 3).

Tarkista, ennen jokaista käyttökertaa: lukitusnokka (siellä, missä sellainen on), liikkuu tukkeutumatta väkipyörän ja estäjän sijainnin välillä; nokassa on kaikki hampaat, eivätkä ne ole kuluneet; käytetyt liittimet toimivat oikein ja symetrisesti.

Jokaisen käyttökerran aikana: vältä väkipyörän ja köyden nojaamista tai hankaamista teräviä osia tai hankaavia materiaaleja vasten (kuva 6.3); varmista, että köysi pysyy jännitteessä rajoittaaksesi mahdollisia putoamisia; vältä köyden löystymisen muodostumista ankkurin ja käyttäjän välille.

6) KÄYTTÖOHJEET UP ROLL / UP LOCK. Laite Up Roll on kaksoisväkipyörä, joka on sertifioitu EN 12278. Laite Up Lock on kaksoisväkipyörä, joka on varustettu lukitustoiminnolla ja sertifioitu EN 12278 ja EN 567. Yhdistämällä kaksi väkipyörää on mahdollista luoda kehonkannatusjärjestelmiä, myös itselukitsevia (kuva 3). Kehonkannatusjärjestelmän luomiseen voidaan käyttää ainoastaan liittimiä EN 362, mahdollisia estäjiä EN 567 ja köyttä EN 892 tai EN 1891 (ydin + punos), halkaisijaltaan 8 - 11 mm, tai puoloköyttä EN 564, jonka halkaisija on 8 mm.

6.1 - Up Lock in toiminta. Laitetta Up Lock voidaan käyttää väkipyörätilassa tai lukitustilassa. Siirtyäksesi tilasta toiseen, riittää, että painat lukitusnokkaa, kunnes se napsahtaa (kuva 4.1-4.2). Väkipyörätilassa köysi on vapaa kulkemaan kumpaankin suuntaan; väkipyörä-/estotilassa köysi on vapaa kulkemaan vain yhteen suuntaan, jääden lukituksi toiseen suuntaan.

7) UP YOU GO:N KÄYTTÖOHJEET. Laite Up You Go on esikoottu, itselukittuva kannatustalja, jota voidaan käyttää aikaansaamaan vähennyskerroin 4 tai 5. Laite on suunniteltu nostamaan ja vapauttamaan kuorma tai vaikeuksissa oleva käyttäjä.

7.1 - Toiminta. 1) Kiinnitä yläliitin normin EN 795 mukaiseen ankkuripisteeseen (Kuva 1). 2) Tarpeen tullen pidennä väkipyörää ja koukuta alaliitin pelastettavan käyttäjän kiinnityspisteeseen EN 361. 3) Siirrä mallin Up Lock nokkaa väkipyörä-/estäjäasentoon (kuva 4.1-4.2). 4) Vedä nostoköyden vapaata puolta niin, että pelastat käyttäjän haluttuun korkeuteen.

7.2 - Lukitustoiminnon kytkeminen pois päältä. Peruuttaaksesi lukitustoiminto ja siirtyäksesi väkipyörätilaan on painettava Up Lock -laitteen nokkaa, pitäen koko ajan lujasti kädessä köyden haaraa, joka tulee ulos laitteesta. Aktivoidaksesi lukitustoiminto uudelleen, paina painiketta uudestaan. **Huomio!** Lukitustoiminnon kytkeminen pois päältä saattaa johtaa käyttäjän tai kuorman putoamisvaaraan, siksi on välttämätöntä pitää tiukasti kädessä köyden haaraa, joka tulee ulos laitteesta.

7.3 - Fix Pro. Väkipyörät Up You Go sisältävät asentotuet Fix Pro -liittimelle. Niiden tehtävänä on pitää paikallaan väkipyöriin asetetut liittimet. **Huom!** Fix Pro -tuet eivät ole henkilösuojavälineitä, eikä niitä ole suunniteltu kannattelemaan käyttäjän painoa! Piirustuksiin on merkitty oikeat kokoamismenetelmät (kuva 8.1÷8.5). **Huom!** Virheen seuraukset voivat olla erittäin vakavia ja kaikki muut, kuin mainitut asennus- ja käyttötavat ovat kiellettyjä.

8) SYMBOLIT. Tutustu yleisten ohjeiden ohjeiden kuvatekstiin (kappale 16): F1; F2; F3; F9.

NORSK

Bruksinstruksjonene for denne enheten består av en generell og en spesifikk instruksjon, og begge må leses nøye før bruk. **Forsiktig!** Dette arket utgjør kun den spesifikke instruksjonen.

SPESIFIKKE INSTRUKSJONER UP LOCK / UP ROLL / UP YOU GO.

Denne merknaden inneholder informasjon som er nødvendig for riktig bruk av følgende produkt (er): trinse Up Roll; trinse/Taubrems Up Lock; antikladdesystem Up You Go.

1) BRUKSOMRÅDE.

Dette produktet er en personlig beskyttelsesanordning (PPE) mot fall fra høyder. Det er i samsvar med EU-regelverket 2016/425. EN 567:2013 - Fjellklatring utstyr: Taubrems. EN 12278:2007 - Bergsbestigningsutrustning: replås. EN 12278:2007 - Fjellklatring utstyr: trinser. For bruk med: tau Ø 8÷11 mm (Core + Sock) static eller hydrostatisk (EN 1891) eller Dynamic (EN 892); forbindelsesstroppen 564 Ø 8 mm.

2) GODKJENNINGSORGANER

Se forklaringen i de generelle instruksjonene (punkt 9 / tabell D): M4; N1.

3) BENEVNELSER (Fig. 2.1÷2.3). A) Øvre forbindelse hull. B) Bevegelig kinn. C) Fast kinnet. D) Skivene. E) Rotasjon PIN. F) Ekstra tilkobling hullet. G) Anti-rotasjon PIN kinnene. H) Låsing cam. (I) Karabin. L) Rope/ forbindelsesstroppen. M) Beskyttelse. N) Etikett med merking.

3.1 - Hovedmaterialer. Se forklaringen i de generelle instruksjonene (punkt 2.4): 2; 3 (enheten) / 7 (rope/ forbindelsesstroppen).

4) MERKING.

Tall/bokstaver uten bildetekst: se forklaringen i de generelle instruksjonene (punkt 5).

4.1 - Generelt (Fig. 2.3-2.4). Indikasjoner: 1; 4; 6; 7; 11; 12; 30) Piktogram indikerer maksimal belastning i KN av enheten i talje modus; 31) Riktig åpnings retning. 32) Felt av brukbare tau diametere; 33) Piktogram indikerer maksimal belastning i KN av enheten i Taubrems modus.

4.2 - Sporbarhet (Fig. 2.3-2.4). Indikasjoner: T1; T3; T8.

5) KONTROLLER.

I tillegg til kontrollene som er angitt nedenfor, må du følge indikasjonene gitt i de generelle instruksjonene (punkt 3).

Kontroller før hver bruk at: den låsing Cam, der stede, beveger seg bruker tupp mellom trekk posisjon og taubrems; beholdes på cam er alle til stede og bruker slitasje; den koplingsstykke brukt fungerer og arbeider på en symmetrisk måte.

Under hver bruk: unngå skivene og tauet, støtte eller BNI på salamatu deler og slipende materialer (Fig. 6.3); påse at tauet alltid er spent for å unngå mulig fritt-fall; unngå å ha slakk i tauet mellom ankeret og tilkoblingspunktet på selen.

6) INSTRUKSJONER FOR BRUK UP LOCK. Up Roll-enhet er en dobbel trinse sertifisert EN 12278. Lock-enhet er en dobbel trinse, utstyrt med taubrems-Power, sertifisert EN 12278 og EN 567. Ved å kombinere til trinser er det mulig å realisere gjenvinningssystemer, låsing (figur 3). For å være Inns en antikladdesystem kun koblingsstykke EN 362, må EN 567 blokkere og EN 892 eller EN 1891 Tov (kjerne + sokk) fra 8 til 11 mm i diameter eller en forbindelsesstropp EN 564 saks-streng med 8 mm diameter brukes.

6.1 - UP LOCK operasjon. Up Lock-enhet kunne brukes i trinse eller i taubrems. For å; fra en modus til en annen, skyv bare låsekammen til den klikker (figur 4.1-4.2). Jeg trinse modus er, fr til å flyte jeg begge retnings gjør; Trinse/taubrems eh, fr til bare å rulle jeg en retning, gjenværende låst i den andre.

7) INSTRUKSJONER FOR BRUK UP YOU GO. Up You Go-enheten er en preassembled auto recovery taubrems heise, som kan brukes til å få en 4 eller 5 reduksjonsfaktor. Enheten er utformet for å løfte og slippe en last eller en opp Løft og slipp en Last eller operatør i vanskeligheter.

7.1 - Drift. 1) Fest den øvre kontakten til et ankerpunkt i samsvar med EN 795-standard (figur 3.1). 2) Forleng taljen om nødvendig og kople den nedre kontakten til festepunkt EN 361 til operatøren som skal fanges opp. 3) Sett kammen til Up Lock-modellen i trinse- / blokkert posisjon (fig. 4.1 - 4.2). 4) trekk den frie siden av løfte tauet for å hente operatøren til ønsket høyde.

7.2 - Deaktivering av Taubrems funksjonen. Hvis du vil koble fra Taubrems-funksjonen og bytte til trinse-modus, trykker du på Up Lock enheten cam. Alltid holde tauet grenen ut av enheten godt i hånden. For å reaktivere Taubrems-funksjonen, trykker du på knappen på nytt. **Oppmerksomhet!** Deaktivering av Taubrems-funksjonen kan avgjøre fallfaktor til operatøren eller lasten, så det er nødvendig å holde tauet grenen ut av enheten godt i hånden.

7.3 - Fix Pro. Trinsene Up You Go innlemmer støttene for posisjonering for koplingsstykket Fix Pro. Disse er nødvendige for å holde koplingsstykkene som er innført i trinsene i riktig posisjon. **Advarsel!** Støttene Fix Pro er ikke del av DPI og er ikke prosjekterte til å tåle brukerens vekt. I tegningene indikeres de riktige modalitetene for montering (Fig. 8.1÷8.5). **Advarsel!** En feil kan få svært alvorlige konsekvenser, enhver modalitet for montering og bruk som avviker fra det som indikeres må betraktes som forbudt.

8) SYMBOLER. Se forklaringen i de generelle instruksjonene (punkt 16): F1; F2; F3; F9.

DANSK

Brugervejledningen til denne anordning består af en generel vejledning og en specifik, og begge skal gennemlæses nøje før brugen. **Bemærk!** Dette ark udgør kun den specifikke vejledning.

SPECIFIK VEJLEDNING UP LOCK / UP ROLL / UP YOU GO.

Denne note indeholder de nødvendige informationer for en korrekt anvendelse af det/de følgende produkt/er: Op rulle remskive; Op lås remskive/reb klemme; Op du går hale system.

1) ANVENDELSESOMRÅDE.

Dette produkt er personligt sikkerhedsudstyr (PSU) mod fald fra højder; det stemmer overens med EU-forordning (EU) 2016/425. EN 567:2013 - Bjergbestigningsudstyr: reb klemmer. EN 12278:2007- Bjergbestigningsudstyr: remskiver. Anvendes sammen med: ø 8 ÷ 11 mm (kerne + kappe) statisk eller lav stræk (EN 1891) eller dynamiske (EN 892) reb; ø 8 mm EN 564 tilbehørs ledninger.

2) NOTIFICEREDE ORGANER.

Se tegnforklaringen i den generelle vejledning (afsnit 9/tabel D): M4; N1.

3) KLASSIFIKATION (Fig. 2.1÷2.3).

A) Øverste tilslutnings hullet. B) Flytning af sidepladen. C) Fast sideplade. D) Sheave. E) Spindel. F) Ekstra tilslutnings hullet. G) Side plade-anti rotations-/blokerings stift. C) Låsning af cam. I) Stik. L) Reb/tilbehørs ledning. M) Beskyttende ærme. N) Etiket med mærkning.

3.1 - Hovedmaterialer. Se tegnforklaringen i den generelle vejledning (afsnit 2.4): 2; 3 (enhed) / 7 (reb/tilbehørs ledning).

4) MÆRKNING.

Numre/tal uden billedtekst: Se tegnforklaringen i den generelle vejledning (afsnit 5).

4.1 - Generelt (Fig. 2.3-2.4). Angivelser: 1; 4; 6; 7; 11; 12; 30) Pictogram, der angiver enhedens maksimale belastning (kN) i remskive tilstand; 31) korrekt åbningsretning; 32) rækkevidde af tilladt reb diametre; 33) pictogram, der angiver enhedens maksimale belastning (kN) i reb-klemme modus.

4.2 - Sporbarhed (Fig. 2.3-2.4). Angivelser: T1; T3; T8.

5) KONTROLLER.

Ud over kontrollerne, som angives i det følgende, skal man overholde det angivne i den generelle vejledning (afsnit 3).

Før hver brug skal du kontrollere, at: den låsende cam-hvis nogen-bevæger sig uden at jamming mellem remskiven og reb-klemme position; cam tænder er alle til stede og viser ingen tegn på slid; konnektorer i brug fungerer korrekt og symmetrisk.

Under hver brug: Sørg for, at remskive og reb ikke læner sig mod, eller gnid, skarpe kanter og slibende materialer (Fig. 6.3); Sørg for, at rebet er under spænding for at minimere fald; Sørg for, at der ikke er et reb slæk mellem anker og bruger.

6) VEJLEDNING I BRUG AF ROLL/UP LOCK.

Up roll er en dobbelt remskive, EN 12278 certificeret. Op Lock er en dobbelt remskive med en låsning/status Capture funktion, EN 12278 og EN 567 certificeret. Ved at kombinere to remskiver er det muligt at opsætte indhaling systemer, selv låse dem (Fig. 3). For at opsætte et indhalings system kan du kun bruge EN 362 stik, EN 567 reb klemmer-hvis nogen-og en 892 eller EN 1891 reb med en 8 til 11 mm diameter (Core + Sheath) eller en EN 564 tilbehør ledning med en 8 mm diameter.

6.1 - Op lås drift. Op lås kan bruges i remskive tilstand eller i reb-klemme tilstand. Hvis du vil gå fra den ene tilstand til den anden, skal du blot trykke på låse kameraet for at engagere det (Fig. 4.1-4.2). I remskive mode er rebet frit at glide i begge retninger; i remskive/reb-klemme tilstand kan rebet kun glide i en retning, mens det er fanget i den anden.

7) OP DU GO INSTRUKTIONER TIL BRUG.

Up You Go er en selvlåsende pre-rigget affald nærheden system, der kan sættes op for at opnå en mekanisk fordel af 4:1 eller 5:1. Udstyret er designet til at løfte og frigive en belastning eller en person i problemer.

7.1 - Drift. 1) Fastgør topstikket til et ankerpunkt, som er kompatibelt med EN 795 (Fig. 3.1). 2) Forlæng træk systemet, hvis det er nødvendigt, for at tilslutte dets nederste stik til EN 361 fastgørelsespunkt af selen på den person, der skal reddes. 3) Flyt CAM-modulet på up Lock-modellen ind i remskiven/reb-klemme positionen (Fig. 4.1-4.2). 4) Træk den frie side af indhaling reb for at løfte offeret til den ønskede højde.

7.2 - Frakobdning af låsefunktionen. For at deaktivere låsning funktion og engagere remskive mode du har brug for at skubbe cam af op lås, altid holde fast i hånden den side af rebet, der kommer ud af enheden. For at engagere igen låsefunktionen, tryk igen på cam. **Bemærk!** Deaktivering af låsefunktionen kan medføre, at den reddede operatør eller belastningen falder, og derfor er det vigtigt at holde fast i den side af rebet, der kommer ud af enheden.

7.3 - Fix Pro. Up You Go affald nærheden systemer indarbejde Fix Pro positionering enhed til stik. De hjælper stik indsat i remskiver bevare den korrekte position. **Bemærk!** Fix Pro positionering enheder er ikke PPE (personlige værnemidler) og er ikke designet til at holde brugerens vægt. Diagrammerne viser, hvordan de installeres korrekt (Fig. 8.1÷8.5). **Bemærk!** En installation fejl kan have meget alvorlige konsekvenser, enhver installation metode adskiller sig fra den viste er forbudt.

8) SYMBOLER.

Se tegnforklaringen i den generelle vejledning (afsnit 16): F1; F2; F3; F9.

NEDERLANDS

De gebruiksaanwijzing van dit apparaat bestaat uit een algemene en een specifieke instructie en beide moeten vóór gebruik zorgvuldig worden gelezen. **Let op!** Dit blad bevat slechts de specifieke instructie.

SPECIFIEKE INSTRUCTIES UP LOCK / UP ROLL / UP YOU GO.

Deze nota bevat de informatie die nodig is voor het correcte gebruik van het (de) volgende product(en): Up Roll poelie; Up Lock poelie/touwblokkering; Up You Go hijssysteem.

1) TOEPASSINGSGEBIED.

Dit product is een persoonlijk beschermingsmiddel (PBM) tegen vallen van een hoogte en voldoet aan verordening (EU) 2016/425. EN 567:2013 - Bergbeklimmingsapparatuur: touwblokkeringen EN 12278:2007 - Bergbeklimmingsapparatuur: poelies Moet worden gebruikt met: ø 8÷11 mm (kern + ommanteling) statisch of lage elasticiteit (EN 1891) of dynamische (EN 892) touwen; ø 8 mm EN 564 accessoirekoorden.

2) AANGEMELDE INSTANTIES.

Zie de legenda in de algemene instructies (paragraaf 9/tabel D): M4; N1.

3) BENAMING (Afb. 2.1-2.3).

A) Bovenste verbindingsgat. B) Mobiele zijplaat. C) Vaste zijplaat. D) Schijf. E) Spoel. F) Hulpverbindingsgat. G) Zijplaat antirotatie/blokkeerpen. H) Vergrendelingsnok. I) Connector. L) Touw/accessoirekoord. M) Beschermende mouw. N) Label met markering.

3.1 - Belangrijkste materialen. Zie de legenda in de algemene instructies (paragraaf 2.4): 2; 3 (systeem) / 7 (touw/accessoirekoord).

4) MARKERING.

Nummers/letters zonder bijschrift: zie de legenda in de algemene instructies (hoofdstuk 5).

4.1 - Algemeen (Afb. 2.3-2.4). Indicaties: 1; 4; 6; 7; 11; 12; 30) Pictogram dat de maximale belasting (kN) van het systeem aangeeft, terwijl het in poeliemodus staat; 31) Correcte openingsrichting; 32) Bereik van toegestane touwdiameters; 33) Pictogram dat de maximale belasting (kN) van het systeem aangeeft, terwijl het zich in de touwblokkeringsmodus bevindt.

4.2 - Traceerbaarheid (Afb. 2.3-2.4). Indicaties: T1; T3; T8.

5) CONTROLES.

Neem naast de volgende controles ook de algemene instructies (paragraaf 3) in acht.

Elke keer voordat het systeem gebruikt wordt, verifieer dat: de vergrendelingsnok, indien aanwezig, beweegt zonder vast te lopen tussen de poelie en de touwblokkeringsstand; de noktanden zijn alle aanwezig en vertonen geen tekenen van slijtage; de in gebruik zijnde connectoren werken correct en symmetrisch.

Gedurende het gebruik: zorg dat poelie en touw niet tegen scherpe kanten of schurende materialen leunen of wrijven (Fig. 6.3); zorg dat het touw onder spanning staat om vallen te minimaliseren; zorg dat het touw niet slap staat tussen anker en gebruiker.

6) GEBRUIKSINSTRUCTIE - UP ROLL / UP LOCK.

Up Roll is een dubbele poelie, EN 12278 gecertificeerd. Up Lock is een dubbele poelie met een vergrendelings/progressiefunctie, EN 12278 en EN 567 gecertificeerd. Door twee poelies te combineren, kunnen er twee hijssystemen worden ingericht, ook zelfsluitende systemen (Fig. 3). Om een hijssysteem in te richten, kunt u alleen connectoren EN 362, touwblokkeringen EN 567, indien aanwezig, gebruiken, samen met een touw EN 892 of EN 1891 met een diameter van 8 tot 11 mm (kern + ommanteling) of een accessoirekoord EN 564 met een diameter van 8 mm.

6.1 - Up Lock werking. Up Lock kan worden gebruikt in poeliemodus of in touwblokkeringsmodus. Om van de ene modus naar de andere te gaan, drukt u op de vergrendelingsnok om hem te activeren (Fig. 4.1-4.2). In de poeliemodus kan het touw vrij in beide richtingen glijden; in de poelie/touwblokkeringsmodus, kan het touw alleen in één richting glijden terwijl het door het andere gevangen wordt.

7) UP YOU GO GEBRUIKSINSTRUCTIES.

Up You Go is een zelfsluitend vooraf opgetuigd hijssysteem dat kan worden ingericht om een mechanisch voordeel te verkrijgen van 4:1 of 5:1. De apparatuur is ontworpen om een last of een persoon in moeilijkheden te hijsen en te bevrijden.

7.1 - Bediening. 1) Bevestig de connector met een ankerpunt in overeenstemming met EN 795 (Fig. 3.1). 2) Trek het hijssysteem uit, indien nodig, om de onderste connector vast te haken op het bevestigingspunt EN 361 van het harnas van de persoon die gered moet worden. 3) Zet de nok van het Up Lock-model in de poelie/touwblokkeringsstand (Fig. 4.1-4.2). 4) Trek aan het vrije uiteinde van het hijstouw om het slachtoffer op de gewenste hoogte te brengen.

7.2 - Ontgrendelen van de sluitfunctie. Om de sluitfunctie te ontgrendelen en de poeliemodus te activeren, kunt u de nok van Up Lock indrukken, terwijl u het gedeelte van het touw dat uit het systeem stevig in uw hand vast blijft houden. Om de sluitfunctie weer te vergrendelen, drukt u opnieuw op de nok. **Let op!** Het ontgrendelen van de sluitfunctie kan leiden tot het vallen van de geredde bediener of de last; daarom is het uiterst belangrijk dat u het gedeelte van het touw dat uit het systeem komt stevig in de hand vast blijft houden.

7.3 - Fix Pro. Up You Go hijssystemen omvatten Fix Pro plaatsingsapparatuur voor connectoren. Ze zorgen dat de in de poelies geplaatste connectoren hun correcte positie behouden. **Let op!** Fix Pro plaatsingssystemen zijn geen PBM (Persoonlijke beschermingsmiddelen) en zodoende niet ontworpen om het gewicht van de gebruiker te dragen. De diagrammen tonen hoe ze correct geïnstalleerd worden (Fig. 8.1÷8.5). **Let op!** Een installatiefout kan heel ernstige consequenties hebben. Elke installatiemethode anders dan die getoond wordt, is verboden.

8) SYMBOLEN.

Zie de legenda in de algemene instructies (paragraaf 16): F1; F2; F3; F9.

SLOVENŠČINA

Navodila za uporabo te naprave so sestavljena iz splošnih in posebnih navodil; oba dela morate pred uporabo skrbno prebrati. **Pozor!** Ta list vsebuje samo posebna navodila.

POSEBNA NAVODILA UP LOCK / UP ROLL / UP YOU GO.

To obvestilo vsebuje podatke, potrebne za pravilno uporabo naslednjega/ih izdelka/ov: Škripec navzgor; blokada škripca zgoraj/objemka vrvi; vlečni sistem Up You Go.

1) PREDVIDENA UPORABA.

Ta izdelek je osebna varovalna oprema (OVO) za zaščito pred padci z višine; skladen je z Uredbo (EU) 2016/425. EN 567: 2013 – Gorniška oprema: sponke za vrv. EN 12278: 2007 – gorniška oprema: škripci. Za uporabo z: ø 8 ÷ 11 mm (jedro plezalne vrvi + zunanji ovoj) statične ali nizko raztegljive vrvi (po EN 1891) ali dinamične (po EN 892) vrvi; ø 8 mm pomožne vrvi po EN 564.

2) PRIGLAŠENI ORGANI.

Oglejte si legendo v splošnih navodilih (odstavek 9 / tabela D): M4; N1.

3) NOMENKLATURA (Sl. 2.1÷2.3).

A) Zgornja priključna odprtina. B) Premična stranska plošča. C) Pritrjena stranska plošča. D) Ožlebljeno kolesce. E) Vreteno. F) Pomožna priključna odprtina. G) Sklani klin za preprečevanje vrtenja stranske plošče/blokado. H) Zagozda camlock. I) Priključni element. L) Vrv/pomožna vrv. M) Zaščitno držalo navoja. N) Nalepka z oznako.

3.1 - Osnovni materiali. Oglejte si legendo v splošnih navodilih (odstavek 2.4): 2; 3 (naprava)/7 (vrv/pomožna vrv).

4) OZNAKE.

Številke/črke brez besedila: oglejte si legendo v splošnih navodilih (odstavek 5).

4.1 - Splošno (Sl. 2.3÷2.4). Oznake: 1; 4; 6; 7; 11; 12; 30) Piktogram, ki označuje največjo obremenitev naprave (kN), ko je v načinu uporabe s škripcem; 31) pravilna smer odpiranja; 32) razpon dopustnih premerov vrvi; 33) Piktogram, ki označuje največjo obremenitev naprave (kN), ko je v načinu uporabe sponke z vrvjo.

4.2 - Sledljivost (Sl. 2.3÷2.4). Oznake: T1; T3; T8.

5) PREGLEDI.

Poleg pregledov, označenih v nadaljevanju, upoštevajte navedbe v splošnih navodilih (odstavek 3).

Pred vsako uporabo preverite: ali se zagozda camlock (če je na razpolago) premika, ne da bi se zataknila med škripec in položaj sponke z vrvjo; ali je ozobje zagozde camlock vidno in ne kaže nobenih znakov obrabe in ali uporabljani priključni elementi delujejo pravilno in simetrično.

Med vsako uporabo: zagotovite, da se škripec in vrv ne naslanjata ali drgneta na ostre robove ter abrazivne materiale (slika 6.3); zagotovite, da je vrv napeta, saj lahko samo tako zmanjšate tveganje padcev; zagotovite, da med sidrom in uporabnikom vrv ni ohlapna.

6) NAVODILA ZA UPORABO - UP ROLL/UP LOCK.

Up Roll je dvojni škripec, certificiran po EN 12278. Up Lock je dvojni škripec s funkcijo blokade/zajema napredka premikanja, certificiran po EN 12278 in EN 567. S kombinacijo dveh škripcev je mogoče vzpostaviti vlečne sisteme, tudi samozaklepne (Sl. 3). Za vzpostavitev vlečnega sistema lahko uporabite samo priključne elemente po EN 362, sponke za vrv po EN 567 (če obstajajo) in vrv po EN 892 ali EN 1891 s premerom 8 do 11 mm (jedro plezalne vrvi + zunanji ovoj) ali pomožne vrvi po EN 564 s premerom 8 mm.

6.1 - Postopek Up Lock. Up Lock se lahko uporablja v načinu s škripcem ali v načinu sponke z vrvjo. Če želite preklopiti iz enega načina v drugega, preprosto pritisnite na zagozdo camlock (slika 4.1-4.2). V načinu s škripcem lahko vrv prosto drsi v obe smeri; v načinu s škripcem/sponke z vrvjo, lahko vrv drsi le v eno smer, medtem ko je ujeta v drugi.

7) NAVODILA ZA UPORABO UP YOU GO.

Up You Go je samozaporni vnaprej montiran vlečni sistem, ki ga je mogoče nastaviti tako, da doseže mehansko prednost 4: 1 ali 5: 1. Oprema je zasnovana tako, da dvigne in sprosti tovor ali osebo v težavah.

7.1 - Delovanje. 1) Zgornji pritrdilni element namestite na sidrno točko v skladu s standardom EN 795 (slika 3.1). 2) Če je potrebno, vlečni sistem razširite tako, da spodnji priključni element po EN 361 pritrdite na pritrdilno točko na pas osebe, ki jo je treba rešiti. 3) Zagozdo modela Up Lock premaknite v položaj škripec/sponka za vrv (slika 4.1-4.2). 4) Povlecite za prosti konec vlečne vrvi, da žrtev nesreče dvignete na želeno višino.

7.2 - Onemogočanje funkcije zaklepanja. Če želite onemogočiti funkcijo zaklepanja in omogočiti način škripca, morate zagozdo Up Lock potisniti navzgor, pri čemer vedno trdno držite v roki stran vrvi, ki prihaja iz naprave. Če želite ponovno omogočiti funkcijo zaklepanja, ponovno pritisnite na zagozdo. **Pozor!** Če onemogočite funkcijo zaklepanja, lahko pride do padca reševane osebe ali tovora, zato je nujno, da z roko trdno držite za stran vrvi, ki izhaja iz naprave.

7.3 - Fix Pro. Vlečni sistemi Up You Go vključujejo napravo za določanje položaja Fix Pro za priključne elemente. Priključnim elementom, vstavljenim v škripec pomagajo ohranjati pravilen položaj. **Pozor!** naprave za določanje položaja Fix Pro niso osebna zaščitna oprema (OZO) in niso predvidene za nošenje teže uporabnika. Diagrami prikazujejo, kako jih pravilno namestite (slika 8.1 ÷ 8.5). **Pozor!** Napaka pri nameščanju ima lahko zelo resne posledice, kakršna koli metoda namestitve, ki se razlikuje od prikazane, je prepovedana.

8) SIMBOLI. Oglejte si legendo v splošnih navodilih (odstavek 16): F1; F2; F3: F9.

SLOVENČINA

Návod na použitie tohto zariadenia sa skladá zo všeobecných pokynov a osobitných pokynov a oba dokumenty si musíte pozorne prečítať pred použitím výrobku. **Pozor!** Tento leták obsahuje len osobitné pokyny.

OSOBITNÉ POKYNY UP LOCK / UP ROLL / UP YOU GO.

Tento dokument obsahuje informácie potrebné pre správne používanie nasledujúceho výrobku/výrobkov: Navíjacie kladka; Upínacie kladka / uzamykací lano; Prepravný systém Up You Go.

1) UPLATNENIE.

Tento výrobok je osobným ochranným prostriedkom (O.O.P.) proti pádu z výšky a je v súlade s nariadením (EÚ) 2016/425. EN 567:2013 - Horolezecké vybavenie: lanové svorky. EN 12278:2007 - Horolezecké vybavenie: kladky. Používa sa s: ø 8 ÷ 11 mm (jadro + plášť) statická alebo nízko-napínacej (EN 1891) alebo dynamická (EN 892) lana; ø 8 mm EN 564 šnúry príslušenstvo.

2) NOTIFIKOVANÉ OSOBY.

Pozri legendu vo Všeobecných pokynoch (odsek 9 / tabuľka D): M4; N1.

3) NOMENKLATÚRA (Obr. 2.1÷2.3).

A) Horný pripojovací otvor. B) Pohyblivá bočná doska. C) Pevná bočná doska. D) Kladka. E) Vreteno. F) Pomocný pripojovací otvor. G) Otočný / blokovací čap bočnice. H) Zamykacia vačka. I) Konektor. L) Lano / pomocný kábel. M) Ochranné puzdro. N) Štítok s označením.

3.1 - Prevládajúci materiál. Pozri legendu vo Všeobecných pokynoch (odsek 2.4): 2; 3 (zariadenia) / 7 (lano / kábel príslušenstvo).

4) OZNAČENIE.

Čísla/písmená bez popisu: pozri legendu vo Všeobecných pokynoch (odsek 5).

4.1 - Všeobecné označenie (Obr. 2.3-2.4). Označenia: 1; 4; 6; 7; 11; 12; 30) piktogram maximálne zaťaženie zariadenia (kN) v režime kladky; 31) správny smer otvárania; 32) rozsah povolených priemerov lán; 33) Piktogram označujúci maximálne zaťaženie zariadenia (kN) v režime upínanie lana.

4.2 - Vysledovateľnosť (Obr. 2.3-2.4). Označenia: T1; T3; T8.

5) KONTROLY.

Okrem nižšie uvedených kontrol, dodržujte usmernenia uvedené vo všeobecný pokynoch (odsek 3).

Pred každým použitím overte, že: blokovací vačka - ak existuje - sa pohybuje bez zablokovania medzi kladkou a pozíciou laná; vačkové zuby sú prítomné a nevykazujú známky opotrebenia; Používané konektory fungujú správne a symetricky.

Pri každom použití: uistite sa, že sa remenica a lano neopierajú o ostré hrany a abrazívne materiály alebo o ich otieranie (obr. 6.3); uistite sa, že lano je pod napätím, aby sa minimalizovalo pády; uistite sa, že medzi kotvou a užívateľom nie je povolená lana.

6) NÁVOD NA POUŽITIE - UP ROLL / UP LOCK.

Up Roll je dvojitá kladka s certifikáciou EN 12278. Up Lock je dvojitá kladka s funkciou blokovania / snímania priebehu, certifikovaná podľa EN 12278 a EN 567. Kombináciou dvoch remeníc je možné nastaviť ťažné systémy, dokonca aj samosvorné (obr. 3). Na nastavenie ťažného systému môžete použiť len konektory EN 362, káblové svorky EN 567 - pokiaľ existujú - a lano EN 892 alebo EN 1891 s priemerom 8 až 11 mm (jadro + plášť) alebo prídavný kábel EN 564 s Priemer 8 mm.

6.1 - Obsluha Up Lock. Up Lock možno použiť v režime kladky alebo v režime upínania lana. Ak chcete prejsť z jedného režimu do druhého, jednoducho stlačte zaisťovacie vačku a zaistite ju (obr. 4.1-4.2). V režime kladky sa lano voľne posúva v oboch smeroch; v režime kladky / svorka lana môže lano kĺzať iba v jednom smere, zatiaľ čo je zachytené v druhom.

7) NÁVOD NA POUŽITIE UP YOU GO.

Up You Go je samosvorný predpripravený prepravný systém, ktorý možno nastaviť tak, aby získal mechanickú výhodu 4: 1 alebo 5: 1. Zariadenie je navrhnuté tak, aby zdvihlo a uvoľnilo náklad alebo osobu v ťažkostiach.

7.1 - Prevádzka. 1) Zaistite horný konektor do kotviaceho bodu v súlade s EN 795 (obr. 3.1). 2) V prípade potreby rozšírte systém ťaženia, aby pripojil spodný konektor k upevňovaciemu bodu vedenia osoby, ktorá má byť zachránená, podľa EN 361. 3) Presuňte vačku modelu Up Lock do polohy svorky kladka / lano (obr. 4.1-4.2). 4) Zatiahnite za voľný koniec ťažného lana a zdvihnite postihnutého do požadovanej výšky.

7.2 - Vypnutie blokovacej funkcie. Ak chcete deaktivovať blokovacie funkciu a zapojiť režim kladky, musíte zatlačiť vačku zámku Up Lock, vždy držte pevne v ruke stranu lana, ktorá vychádza zo zariadenia. Ak chcete znova aktivovať blokovacie funkciu, stlačte znovu vačku. **Pozor!** Vypnutie blokovacej funkcie môže spôsobiť, že zachránenie operátor alebo náklad padajú, preto je nevyhnutné pevne držať rukou stranu laná, ktorá vychádza zo zariadenia.

7.3 - Fix Pro. Upínacie systémy Up You Go obsahujú polohovacie zariadenie Fix Pro pre konektory. Pomáhajú konektorom vloženým do remeníc udržiavať správnu polohu. **Pozor!** Polohovacie zariadenie Fix Pre nie sú OOP (osobné ochranné vybavenie) a nie sú navrhnuté tak, aby udržiavala hmotnosť užívateľa. Schémy ukazujú, ako ich správne nainštalovať (obr. 8.1 ÷ 8.5). **Pozor!** Chyba inštalácie môže mať veľmi vážne dôsledky, akákoľvek iná metóda inštalácia ako je tá uvedená je zakázaná.

8) SYMBOLY.

Pozri legendu vo Všeobecných pokynoch (odsek 16): F1; F2; F3; F9.

ROMÂNĂ

Instrucțiunile de utilizare a acestui dispozitiv constau dintr-o instrucțiune generală și una specifică și ambele trebuie citite cu atenție înainte de utilizare. **Atenție!** Această fișă constituie doar instrucțiunea specifică.

INSTRUCȚIUNI SPECIFICE UP LOCK / UP ROLL / UP YOU GO.

Această notă conține informațiile necesare pentru utilizarea corectă a următoarelor produse: Scripete Up Roll; scripete/clemă pentru coardă Up Lock; sistem de ridicare Up You Go.

1) DOMENIUL DE APLICARE.

Acest produs este un echipament individual de protecție (E.I.P.) împotriva căderilor de la o înălțime; este conform cu Regulamentul (UE) 2016/425. EN 567:2013 - Echipament pentru alpinism și escaladare: dispozitive de blocare. EN 12278:2007 - Echipament pentru alpinism: scripeți. Poate fi utilizat cu: corzi statice ø 8÷11 mm (miez + teacă), semi-statice (EN 1891) sau dinamice (EN 892); cordeline ø 8 mm EN 564.

2) ORGANE NOTIFICATE.

Consultați legenda din instrucțiunile generale (paragraful 9/tabelul D): M4; N1.

3) NOMENCLATURĂ (Fig. 2.1-2.3).

A) Orificiu de legătură superior. B) Placă laterală mobilă. C) Placă laterală fixă. D) Bobină. E) Ax. F) Orificiu de legătură auxiliar. G) Pin de blocare/antirotire pentru placa laterală. H) Camă de blocare. I) Carabinieră. L) Coardă/cordelină. M) Manșon de protecție. N) Etichetă cu marcaj.

3.1 - Materiale principale. Consultați legenda în instrucțiunile generale (paragraful 2.4): 12; 3 (dispozitiv)/7 (coardă/cordelină).

4) MARCARE.

Numere/litere fără titlu: consultați legenda în instrucțiunile generale (paragraful 5).

4.1 - Generalități (Fig. 2.3-2.4). Indicații: 1; 4; 6; 7; 11; 12; 30) Pictograma care indică sarcina maximă a dispozitivului (kN) în modul scripete; 31) Direcția corectă de deschidere; 32) Intervalul de diametre permise pentru coardă; 33) Pictograma care indică sarcina maximă a dispozitivului (kN) în modul clemă pentru coardă.

4.2 - Trasabilitate (Fig. 2.3-2.4). Indicații: T1; T3; T8.

5) CONTROALE.

Pe lângă controalele indicate mai jos, respectați indicațiile din instrucțiunile generale (paragraful 3).

Înainte de fiecare utilizare, verificați dacă: cama de blocare, dacă există, se poate mișca fără probleme între pozițiile de scripete și clemă pentru coardă, toți dinții camei sunt prezenți și cama nu prezintă semne de uzură, carabinierele utilizate funcționează corect și simetric.

În timpul fiecărei utilizări: asigurați-vă că scripetele și coarda nu se sprijină de și nu ating margini ascuțite sau materiale abrazive (Fig. 6.3); coarda trebuie să fie tensionată în vederea minimizării căderilor și nu trebuie să fie slăbită între ancoră și utilizator.

6) INSTRUCȚIUNI DE UTILIZARE - UP ROLL/UP LOCK.

Dispozitivul Up Roll este un scripete dublu, certificat EN 12278. Dispozitivul Up Lock este un scripete dublu cu o funcție de blocare/oprire a avansării, certificat EN 12278 și EN 567. Prin combinarea celor doi scripeți puteți configura sisteme de ridicare, chiar și cu blocare automată (Fig. 3). Pentru configurarea unui sistem de ridicare, puteți utiliza doar carabiniere EN 362, cleme pentru coardă EN 567, dacă este cazul, și o coardă EN 892 sau EN 1891 cu diametrul între 8 și 11 mm (miez + teacă) sau o cordelină EN 564 cu diametrul de 8 mm.

6.1 - Utilizarea dispozitivului Up Lock. Dispozitivul Up Lock poate fi utilizat în modul de scripete sau modul de clemă pentru coardă. Pentru a comuta între acestea, pur și simplu apăsați cama de blocare pentru activare (Fig. 4.1-4.2). În modul scripete, coarda glisează liberă în ambele direcții, iar în modul scripete/clemă pentru coardă, coarda poate glisa într-o singură parte, fiind blocată în partea opusă.

7) INSTRUCȚIUNI DE UTILIZARE PENTRU DISPOZITIVUL UP YOU GO.

Dispozitivul Up You Go este un sistem de ridicare cu blocare automată care poate fi configurat pentru obținerea unui avantaj mecanic de 4:1 sau 5:1. Acest echipament este proiectat pentru ridicarea și eliberarea unei sarcini sau a unei persoane în pericol.

7.1 - Utilizare. 1) Fixați carabiniera superioară pe un punct de ancorare în conformitate cu EN 795 (Fig. 3.1). 2) Prelungiți sistemul de ridicare, dacă este cazul, pentru a conecta carabiniera inferioară la punctul de legătură EN 361 al hamului în care se află persoana ce trebuie salvată. 3) Mutați cama modelului Up Lock în poziția scripete/clemă pentru coardă (Fig. 4.1-4.2). 4) Trageți capătul liber al corzii de ridicare pentru a ridica victima până la înălțimea dorită.

7.2 - Dezactivarea funcției de blocare. Pentru dezactivarea funcției de blocare și activarea modului scripete trebuie să împingeți cama dispozitivului Up Lock, ținând întotdeauna bine în mână partea de coardă care iese din dispozitiv. Pentru a activa din nou funcția de blocare, apăsați din nou cama. **Atenție!** Dezactivarea funcției de blocare poate cauza căderea persoanei salvate sau a sarcinii, prin urmare, este esențial să țineți bine în mână partea de coardă care iese din dispozitiv.

7.3 - Fix Pro. Sistemele de ridicare Up You Go au încorporat un dispozitiv de poziționare Fix Pro pentru carabiniere. Acestea ajută carabinierele introduse în scripete să rămână în poziția corectă. **Atenție!** Dispozitivele de poziționare Fix Pro nu sunt EPP (echipamente personale de protecție) și nu sunt proiectate să susțină greutatea utilizatorului. Diagramele prezintă modul corect de instalare a acestora (Fig. 8.1÷8.5). **Atenție!** Orice eroare de instalare poate avea consecințe foarte grave, iar orice metodă de instalare diferită de cea prezentată este interzisă.

8) SIMBOLURI.

Consultați legenda în instrucțiunile generale (paragraful 16): F1; F2; F3; F9.

ČEŠTINA

Návod k použití tohoto zařízení se skládá ze všeobecných a specifických pokynů. Před použitím je nutno obě části pečlivě přečíst. **Pozor!** Tato brožurka obsahuje pouze specifické pokyny.

ZVLÁŠTNÍ POKYNY UP LOCK / UP ROLL / UP YOU GO.

Tyto pokyny obsahují informace nezbytné pro správné používání výrobku/výrobků: Navíjecí kladka; Upínací kladka / uzamykací lano; Přepravní systém Up You Go.

1) OBLAST POUŽITÍ.

Jedná se o osobní ochranný prostředek (OOP) proti pádům z výšky odpovídající nařízení (EU) 2016/425. EN 567:2013 - Horolezecké vybavení: lanové svorky. EN 12278:2007 - Horolezecké vybavení: kladky. Používá se s: ø 8 ÷ 11 mm (jádro + plášť) statická nebo nízko-napínací (EN 1891) nebo dynamická (EN 892) lana; ø 8 mm EN 564 šňůry příslušenství.

2) NOTIFIKOVANÉ ORGÁNY.

Viz legenda ve všeobecných pokynech (článek 9/tabulka D): M4; N1.

3) NÁZVOSLOVÍ (Obr. 2.1÷2.3).

A) Horní připojovací otvor. B) Pohyblivá boční deska. C) Pevná boční deska. D) Kladka. E) Vřeteno. F) Pomocný připojovací otvor. G) Otočný / blokovací čep bočnice. H) Zamykací vačka. I) Konektor. L) Lano / pomocný kabel. M) Ochranné pouzdro. N) Štítek s označením.

3.1 - Základní materiály. Viz legenda ve všeobecných pokynech (článek 2.4): 2; 3 (zařízení) / 7 (lano / kabel příslušenství).

4) OZNAČENÍ.

Čísla/písmena bez popisu: viz legenda ve všeobecných pokynech (článek 5). Čísla/písmena s hvězdičkou (*): označení umístěno v závislosti na daném modelu.

4.1 - Obecné (Obr. 2.3-2.4). Označení: 1; 4; 6; 7; 11; 12; 30) piktogram označující maximální zatížení zařízení (kN) v režimu kladky; 31) správný směr otevírání; 32) rozsah povolených průměrů lan; 33) Piktogram označující maximální zatížení zařízení (kN) v režimu upínání lana.

4.2 - Dohledatelnost (Obr. 2.3-2.4). Označení: T1; T3; T8.

5) KONTROLY.

Kromě níže uvedených kontrol je nutno dodržet rovněž instrukce uvedené ve všeobecných pokynech (článek 3).

Před každým použitím ověřte, že: blokovací vačka - pokud existuje - se pohybuje bez zablokování mezi kladkou a pozicí lana; vačkové zuby jsou přítomny a nevykazují známky opotřebení; Používané konektory fungují správně a symetricky.

Při každém použití: ujistěte se, že se řemenice a lano neopírají o ostré hrany a abrazivní materiály nebo o jejich otírání (obr. 6.3); ujistěte se, že lano je pod napětím, aby se minimalizovalo pády; ujistěte se, že mezi kotvou a uživatelem není povolená lana.

6) NÁVOD K POUŽITÍ - UP ROLL / UP LOCK.

Up Roll je dvojitá kladka s certifikací EN 12278. Up Lock je dvojitá kladka s funkcí blokování / snímání průběhu, certifikována podle EN 12278 a EN 567. Kombinací dvou řemenic je možné nastavit tažné systémy, dokonce i samosvorné (obr. 3). K nastavení tažného systému můžete použít pouze konektory EN 362, kabelové svorky EN 567 - pokud existují - a lano EN 892 nebo EN 1891 s průměrem 8 až 11 mm (jádro + plášť) nebo přídavný kabel EN 564 s Průměr 8 mm.

6.1 - Obsluha Up Lock. Up Lock lze použít v režimu kladky nebo v režimu upínání lana. Chcete-li přejít z jednoho režimu do druhého, jednoduše stiskněte zajišťovací vačku a zajistěte ji (obr. 4.1-4.2). V režimu kladky se lano volně posouvá v obou směrech; v režimu kladka / svorka lana může lano klouzat pouze v jednom směru, zatímco je zachyceno ve druhém.

7) NÁVOD K POUŽITÍ UP YOU GO.

Up You Go je samosvorný předpřipravený přepravní systém, který lze nastavit tak, aby získal mechanickou výhodu 4: 1 nebo 5: 1. Zařízení je navrženo tak, aby zvedlo a uvolnilo náklad nebo osobu v nesnázích.

7.1 - Provoz. 1) Zajistěte horní konektor do kotevního bodu v souladu s EN 795 (obr. 3.1). 2) V případě potřeby rozšiřte systém tažení, aby připojil spodní konektor k upevňovacímu bodu kabelového svazku osoby, která má být zachráněna, podle EN 361. 3) Přesuňte vačku modelu Up Lock do polohy svorky kladka / lano (obr. 4.1-4.2). 4) Zatáhněte za volný konec tažného lana a zvedněte postiženého do požadované výšky.

7.2 - Vypnutí blokovací funkce. Chcete-li deaktivovat blokovací funkci a zapojit režim kladky, musíte zatlačit vačku zámku Up Lock, vždy držte pevně v ruce stranu lana, která vychází ze zařízení. Chcete-li znovu aktivovat blokovací funkci, stiskněte znovu vačku. **Pozor!** Vypnutí blokovací funkce může způsobit, že zachráněný operátor nebo náklad padají, proto je nezbytné pevně držet rukou stranu lana, která vychází ze zařízení.

7.3 - Fix Pro. Upínací systémy Up You Go obsahují polohovací zařízení Fix Pro pro konektory. Pomáhají konektorům vloženým do řemenic udržovat správnou polohu. **Pozor!** Polohovací zařízení Fix Pro nejsou OOP (osobní ochranné vybavení) a nejsou navržena tak, aby udržovala hmotnost uživatele. Schémata ukazují, jak je správně nainstalovat (obr. 8.1 ÷ 8.5). **Pozor!** Chyba instalace může mít velmi vážné důsledky, jakákoli jiná metoda instalace než je ta uvedená je zakázána.

8) SYMBOLY.

Viz legenda ve všeobecných pokynech (článek 16): F1; F2; F3; F9.

UP ROLL
UP LOCK
UP YOU GO

EN Winch / rescue kit.
HU Csörlő / mentőkészlet.
GR Σετ βαρούλκου / διάσωσης.
PL Wciągarka / zestaw ratunkowy.
EE Vints / päästekomplekt.
LV Vinča / glābšanas komplekts.
LT Gervės / gelbėjimo komplektas.
BG Лебедка / комплект за спасяване.
HR Vitlo / komplet za spašavanje.

CE 0333

MADE IN ITALY

Regulation (EU) 2016/425
Personal Protective Equipment against falls from a height.

i = G + S

IST24-2P671CTS2_rev.1 09-19

climbing technology

by Aludesign S.p.A. via Torchio 22
I 24034 Cisano B.sco BG ITALY
Central tel: +39 035 78 35 95
Central fax: +39 035 78 23 39
www.climbingtechnology.com

1 MODELS / TECHNICAL DATA

MODEL	UP LOCK	UP ROLL	UP YOU GO		
REF. NO.	2P672	2P671	2K11601	2K11602	2K11605
		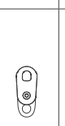			
g	175 g	115 g	630 g	790 g	1270 g
MAX LIFT HEIGHT	-	-	0,6 m	1,6 m	4,6 m
LENGTH	-	-	1 m	2 m	5 m
EFFICIENCY	90%		80%		
BREAKING LOAD	30 kN (7.5+7.5 7.5+7.5)		20 kN		
WORKING LOAD LIMIT (WLL)	6 kN (1.5+1.5 1.5+1.5)		6 kN		
ROTATING SYSTEM	BALL BEARING				
	EN 892 / EN 1891 Ø 8÷11 mm EN 564 Ø 8 mm		EN 564 Ø 8 mm	EN 1891-A Ø 9 mm	
STANDARDS	EN 567 EN 12278	EN 12278	-		

ENGLISH

The instruction manual for this device consists of general and specific instructions, both must be carefully read and understood before use. **Attention!** This leaflet shows the specific instruction only.

SPECIFIC INSTRUCTIONS UP LOCK / UP ROLL / UP YOU GO.

This note contains the necessary information for a correct use of the following product/s: Up Roll pulley; Up Lock pulley/rope clamp; Up You Go hauling system.

1) FIELD OF APPLICATION.
This product is a personal protective device (P.P.E.) against falls from height; it is compliant with the Regulation (EU) 2016/425. EN 567:2013 - Mountaineering equipment: rope clamps. EN 12278:2007 - Mountaineering equipment: pulleys. To be used with: ø 8÷11 mm (core + sheath) static or low-stretch (EN 1891) or dynamic (EN 892) ropes; ø 8 mm EN 564 accessory cords.

2) NOTIFIED BODIES. Refer to the legend in the general instructions (paragraph 9 / table D): M4; N1.

3) NOMENCLATURE (Fig. 2.1÷2.3). A) Top connection hole. B) Moving side plate. C) Fixed side plate. D) Sheave. E) Spindle. F) Auxiliary connection hole. G) Side-plate anti-rotation / blocking pin. H) Locking cam. I) Connector. L) Rope/ accessory cord. M) Protective sleeve. N) Label with marking.

3.1 - Main materials. Refer to the legend in the general instructions (paragraph 2.4): 2; 3 (device) / 7 (rope/accessory cord).

4) MARKING.
Numbers/letters without caption: refer to the legend in the general instructions (paragraph 5).

4.1 - General (Fig. 2.3-2.4). Indications: 1; 4; 6; 7; 11; 12; 30) Pictogram indicating the device maximum load (kN) while in pulley mode; 31) Correct opening direction; 32) Range of admitted rope diameters; 33) Pictogram indicating the device maximum load (kN) while in rope-clamp mode.

4.2 - Traceability (Fig. 2.3-2.4). Indications: T1; T3; T8.

5) CHECKS.
Further to the checks listed below, comply with what indicated in the general instructions (paragraph 3).
Before each use, verify that: the locking cam - if any - moves without jamming between the pulley and the rope-clamp position; cam teeth are all present and show no signs of wear; connectors in use work properly and symmetrically.
During each use: make sure that pulley and rope do not lean against, or rub, sharp edges and abrasive materials (Fig. 6.3); make sure the rope is under tension to minimize falls; make sure that there is no rope slack between anchor and user.

6) INSTRUCTIONS FOR USE - UP ROLL / UP LOCK. Up Roll is a double pulley, EN 12278 certified. Up Lock is a double pulley with a locking/progress capture function, EN 12278 and EN 567 certified. By combining two pulleys it is possible to set up hauling systems, even self-locking ones (Fig. 3). To set up a hauling system you can only use EN 362 connectors, EN 567 rope clamps - if any - and an EN 892 or EN 1891 rope with an 8 to 11 mm diameter (core + sheath) or an EN 564 accessory cord with an 8 mm diameter.

6.1 - Up Lock operation. Up Lock can be used in pulley mode or in rope-clamp mode. To go from one mode to the other, simply press the locking cam to engage it (Fig. 4.1-4.2). In pulley mode the rope is free to slide in both directions; in pulley/rope-clamp mode the rope can only slide in one direction while being captured in the other.

7) UP YOU GO INSTRUCTIONS FOR USE. Up You Go is a self-locking pre-rigged hauling system that can be set up to obtain a mechanical advantage of 4:1 or 5:1. The equipment is designed to lift and release a load or a person in trouble.

7.1 - Operation. 1) Secure the top connector to an anchor point compliant with EN 795 (Fig. 3.1). 2) Extend the haul system, if necessary, to hook its bottom connector to the EN 361 attachment point of the harness of the person to be rescued. 3) Move the cam of the Up Lock model into the pulley/rope-clamp position (Fig. 4.1-4.2). 4) Pull the free-end side of the hauling rope to lift the victim to the desired height.

7.2 - Disengaging the locking function. To disable the locking function and engage the pulley mode you need to push the cam of Up Lock, always keeping firmly in your hand the side of the rope that comes out of the device. To engage again the locking function, press again the cam. **Attention!** Disabling the locking function may cause the rescued operator or the load to fall, therefore it is essential to firmly hold with the hand the side of the rope that comes out of the device.

7.3 - Fix Pro. Up You Go hauling systems incorporate Fix Pro positioning device for connectors. They help connectors inserted in the pulleys maintain the correct position. **Attention!** Fix Pro positioning devices are not PPE (Personal Protection Equipment) and are not designed to hold the user's weight. The diagrams show how to correctly install them (Fig. 8.1÷8.5). **Attention!** An installation error can have very serious consequences, any installation method different from the one shown is forbidden.

8) SYMBOLS. Refer to the legend in the general instructions (paragraph 16): F1; F2; F3; F9.

MAGYAR

Az erre a felszerelésre vonatkozó használati utasítások általános és speciális utasításokból állnak, amelyeket használat előtt figyelmesen el kell olvasni. **Figyelem!** Ez a lap csak a speciális utasításokat tartalmazza.

SPECIÁLIS UTSÍTÁSOK UP LOCK / UP ROLL / UP YOU GO.

Ez a megjegyzés az alábbi termék/ek helyes használatára vonatkozó utasításokat tartalmazza: Up Roll csiga; Up Lock csiga/kötélbilincs; Up You Go emelőrendszer.

1) ALKALMAZÁSI TERÜLET.
Ez a termék személyi védőeszköz magasból való lezuhanás megelőzésére; megfelel a 2016/425/EU rendeletnek. EN 567:2013 - Hegymászó felszerelések: kötélbilincsek. EN 12278:2007 - Hegymászó felszerelések.: kötélcsigák. 8-11 mm átmérőjű (mag + köpeny) statikus vagy kis nyúlású (EN 1891) vagy dinamikus (EN 892) kötelekkel, 8 mm átmérőjű EN 564 tartozékzsinórokkal kell használni.

2) BEJELENTETT SZERVEZETEK.
Olvassa el a jelmagyarázatot az általános utasításokban (9. bek. / D tábl.): M4; N1.

3) SZÓJEGYZÉK (2.1÷2.3 ábr.).
A) Felső csatlakozónyílás. B) Mozgó oldallemez. C) Rögzített oldallemez. D) Tárcsa. E) Tengely. F) Kisegítő csatlakozónyílás. G) Oldallemez forgásgátló / blokkoló csap. H) Zárócsap. I) Csatlakozó. L) Kötél / tartozékzsinór. M) Védőhüvely. N) Címke jelöléssel.

3.1 - Főbb anyagok. Olvassa el a jelmagyarázatot az általános utasításokban (2.4 bek.): 2; 3 (eszköz / 7 (kötél/tartozékzsnór).

2 NOMECLATURE OF PARTS / MARKING

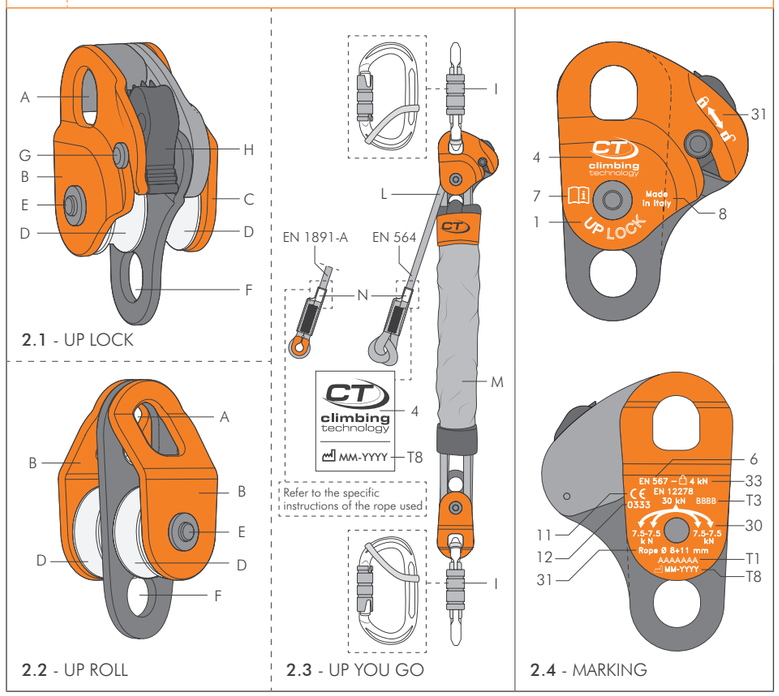

3 CONFIGURATIONS / REDUCTION FACTORS

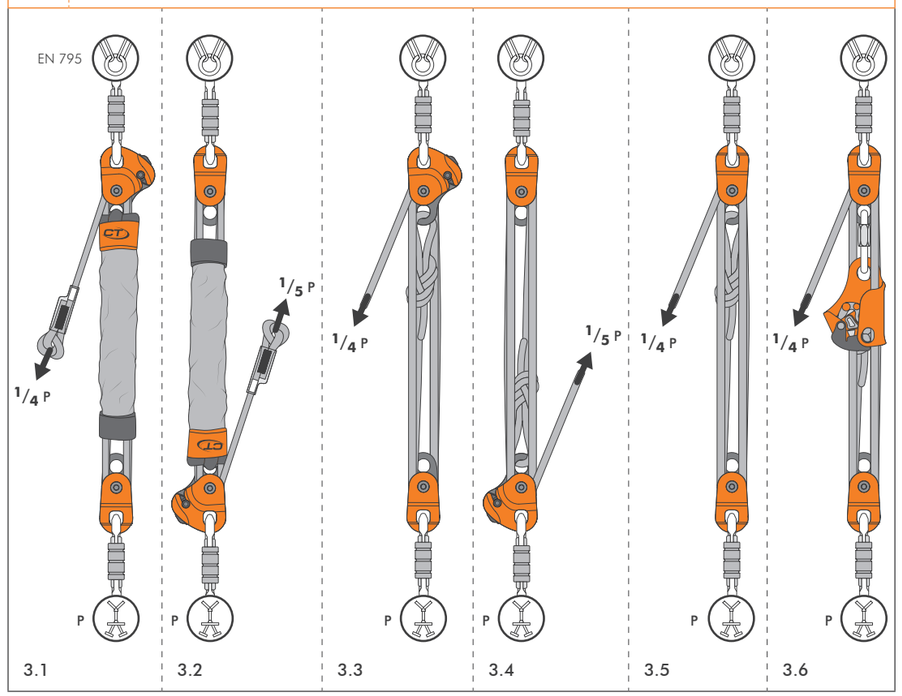

4 TESTING

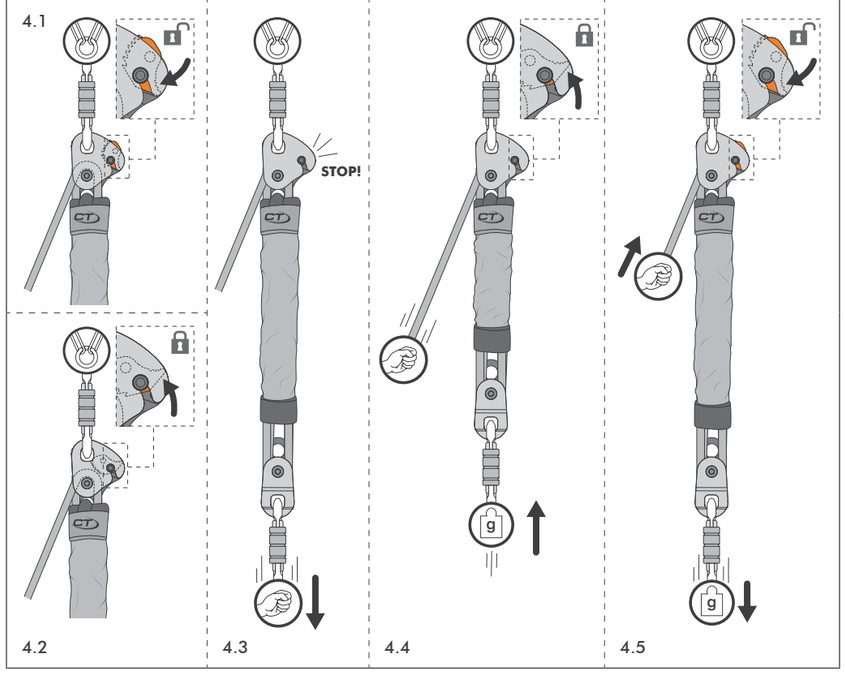

5 SETTING UP A WINCH

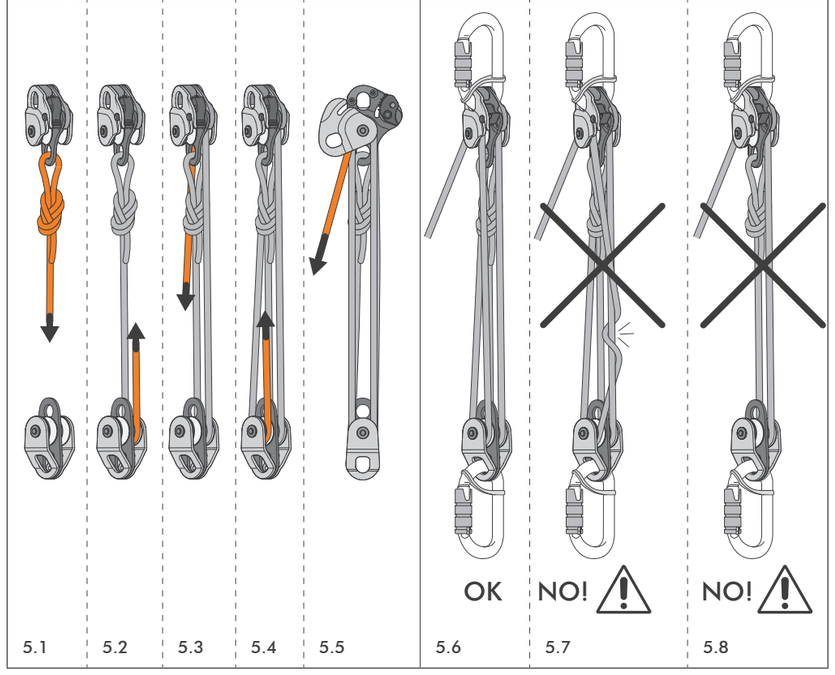

6 WARNINGS

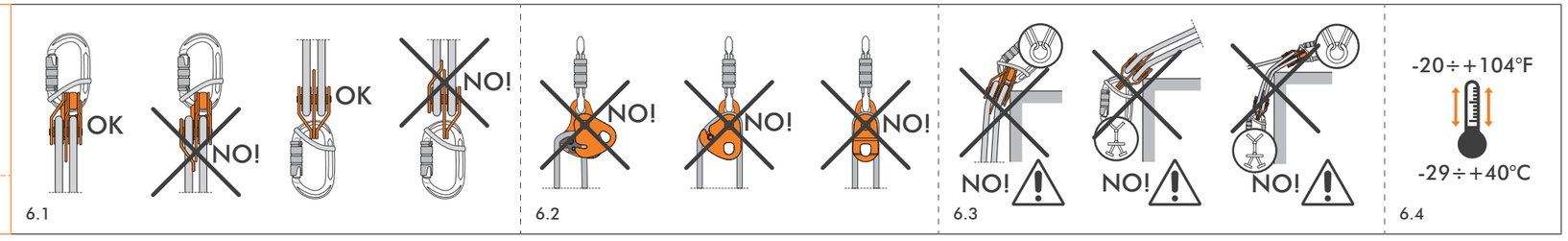

7 EXAMPLE OF USE

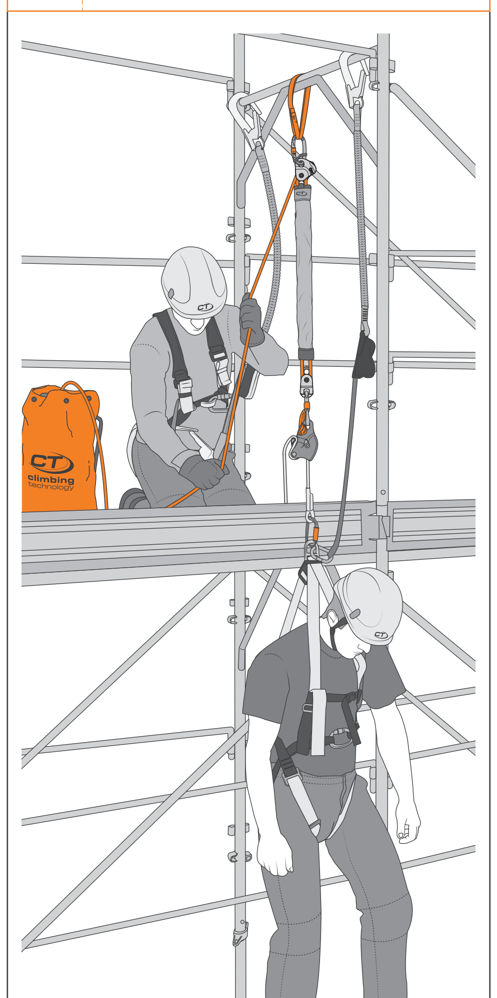

8 FIX PRO INSTALLING

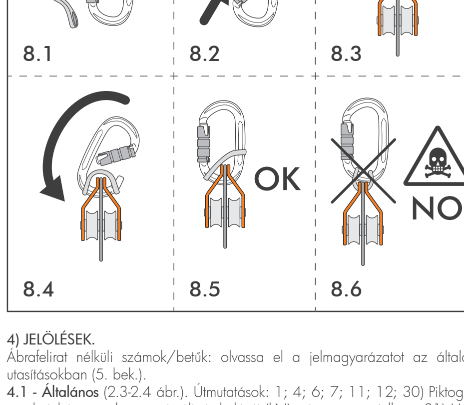

4) JELÖLÉSEK.
Ábrafelirat nélküli számok/betűk: olvassa el a jelmagyarázatot az általános utasításokban (5. bek.).
4.1 - Általános (2.3-2.4 ábr.). Útmutatások: 1; 4; 6; 7; 11; 12; 30) Piktogram, amely jelzi az eszköz maximális terhelését (kN) csiga üzemmódban; 31) Helyes nyitási irány; 32) A kötél megengedett átmérőtartománya; 33) Piktogram, amely jelzi az eszköz maximális terhelését (kN) kötélbilincs üzemmódban.
4.2 - Nyomon követhetőség (2.3-2.4 ábr.). Útmutatások: T1; T3; T8.
5) ELLENŐRZÉSEK.
Az alábbiakban jelzett ellenőrzéseken kívül be kell tartani az általános utasításokban feltüntetetteket is (3. bek.).
Minden használat előtt ellenőrizze, hogy: a zárócsap - ha van ilyen - elakadás nélkül mozog a kötélcsiga és a kötélbilincs helyzet között; az összes fogak megvannak, és nem látszanak rajtuk kopási jelek; a használt csatlakozók megfelelően és szimmetrikusan működnek.
Minden használat során: ellenőrizze, hogy a csiga és a kötél ne támaszkodjon éles szélekre és a csiszolóanyagokra, és ne dörzsölje azokat (6.3 ábra); ellenőrizze, hogy a kötél feszes a zuhanások minimalizálása érdekében; győződjön meg arról, hogy a rögzítő és a felhasználó között a kötél nem laza-e.
6) HASZNÁLATI UTASÍTÁS - UP ROLL / UP LOCK.
Az Up Roll egy EN 12278 szabvány szernt tanúsított kettős csiga. Az Up Lock egy EN 12278 és EN 567 tanúsítvánnyal rendelkező kettős csiga, blokkoló/visszafutásgátló funkcióval. Két kötélcsiga kombinálásával emelőrendszereket lehet létrehozni, akár önzárókat is (3. ábra). Emelőrendszer kialakításához csak EN 362 csatlakozók, EN 567 kötélbilincsek - ha vannak - és EN 892 vagy EN 1891 szabvány szerint, 8-11 mm átmérőjű (mag + köpeny) vagy 8 mm átmérőjű EN 564 tartozékzsinór használható.
6.1 - Az Up Lock működése. Az Up Lock használható csiga módban vagy kötélbilincs módban. Az egyik módból a másikba történő váltáshoz egyszerűen nyomja meg a zárócsapot és rögzítse (4.1-4.2 ábra). Csiga módban a kötél mindkét irányban szabadon csúszhat; csiga/kötélbilincs módban a kötél csak az egyik irányba csúszhat, miközben a másikban rögzül.
7) UP YOU GO HASZNÁLATI UTASÍTÁS.
Az Up You Go egy előre összeszerelt, önzáró emelőrendszer, amelyet úgy állíthatunk be, hogy 4:1 vagy 5:1 emelőarányt érjünk el. A berendezést rakomány vagy bajba jutott személy felemelésére és leeresztésére tervezték.
7.1 - Működés. 1) Rögzítse a felső csatlakozót az EN 795 szabványnak megfelelő rögzítési ponthoz (3.1 ábra). 2) Ha szükséges, bővítse az emelőrendszert az alsó csatlakozójának az EN 361 EN 361 bekötési ponthoz való beakasztásához. 3) Mozgassa az Up Lock modell csapját csiga/kötélbilincs állásba (4.1-4.2 ábra). 4) Húzza meg a emelőkötél szabad végű oldalát az áldozat kívánt magasságba történő felemeléséhez.
7.2 - A blokkoló funkció kikapcsolása. A blokkoló funkció kikapcsolásához és a csiga üzemmód bekapcsolásához meg kell nyomnia az Up Lock csapját, miközben a kezében mindig szorosan tartja a kötélnek az eszközből kijövő részét. A blokkoló funkció újbóli bekapcsolásához nyomja meg ismét a csapot. **Figyelem!** A blokkoló funkció kikapcsolása miatt a mentett személy vagy a rakomány leeshet, ezért alapvető fontosságú, hogy a kezével erősen tartsa a kötélnek azt a felét, amelyik kijön az eszközből.
7.3 - Fix Pro. Az Up You Go emelőrendszerek tartalmazzák a csatlakozókhoz tervezett Fix Pro pozicionáló eszközt. Segítik a csigákba helyezett csatlakozók megfelelő helyzetének fenntartását. **Figyelem!** A Fix Pro pozicionáló eszközök nem személyi védőeszközök, és nem arra lettek tervezve, hogy megtartsák a felhasználó súlyát. A diagramok bemutatják felszerelésük helyes módját (8.1÷8.5 ábra). **Figyelem!** A szerelési hiba nagyon súlyos következményekkel járhat, minden, a bemutatottól eltérő szerelés? módszer tilos!
8) SZIMBÓLUMOK.
Olvassa el a jelmagyarázatot az általános utasításokban (16. bek.): F1; F2; F3; F9.

ΕΛΛΗΝΙΚΑ

Οι οδηγίες για τη χρήση της συσκευής αυτής αποτελούνται από ένα γενικό και ένα ειδικό μέρος, πρέπει να διαβάσετε προσεκτικά και τα δύο πριν από τη χρήση. **Προσοχή!** Αυτό το φυλλάδιο περιέχει μόνο τις ειδικές οδηγίες.
ΕΙΔΙΚΕΣ ΟΔΗΓΙΕΣ UP LOCK / UP ROLL / UP YOU GO.
Αυτή η σημείωση περιέχει τις απαραίτητες πληροφορίες για τη σωστή χρήση των ακόλουθων προϊόντων: Τροχαλία Up Roll, Τροχαλία/σφιγκτήρας σχοινιού Up Lock, Up You Go σύστημα μεταφοράς.
1) ΠΕΔΙΟ ΕΦΑΡΜΟΓΗΣ.
Αυτό το προϊόν αποτελεί Μέσο Ατομικής Προστασίας (ΜΑΠ) ενάντια στις πτώσεις από ψηλά • είναι σύμφωνο με τον Κανονισμό (ΕΕ) 2016/425. EN 567:2013 - Εξοπλισμός ορειβασίας: σφιγκτήρες σχοινιών. EN 12278:2007 - Εξοπλισμός ορειβασίας: τροχαλίες. Για χρήση με: σχοινιά στατικά ή χαμηλής τάσης (EN 1891) ή δυναμικά (EN 892) ø 8 ÷ 11 mm (πυρήνας + θήκης). ø 8 mm EN 564 αξεσουάρ.
2) ΚΟΙΝΟΠΟΙΗΜΕΝΟΙ ΟΡΓΑΝΙΣΜΟΙ.
Αναφερθείτε στο υπόμνημα των γενικών οδηγιών (παράγραφος 9 / ταμπέλα D): M4; N1.
3) ΟΝΟΜΑΤΟΛΟΓΙΑ (Εικ. 2.1÷2.3).
A) Κορυφαία οπή σύνδεσης. B) Μετακινούμενη πλευρική πλάκα. B) Σταθερή πλευρική πλάκα. D) Τροχός τροχαλίας. E) 'Αξονας. F) Οπή βοηθητικής σύνδεσης. G) Πλευρική-πλάκα προστασίας από περιστροφή / πείρος φραγής. H) Κλείδωμα έκκ. I) Σύνδεσμος. L) Καλώδιο σχοινιού / αξεσουάρ. M) Προστατευτικό μανίκι. N) Ετικέτα με σήμανση.
3.1 - Κύρια υλικά. Αναφερθείτε στο υπόμνημα των γενικών οδηγιών (παράγραφος 2.4): 2. 3 (συσκευή) / 7 (καλώδιο σχοινιού / αξεσουάρ).
4) ΣΗΜΑΝΣΗ.
Αριθμοί/γράμματα χωρίς λεζάντα: Αναφερθείτε στο υπόμνημα των γενικών οδηγιών (παράγραφος 5).
4.1 - Γενικές (Εικ. 2.3-2.4). Σημειώσεις: 1; 4; 6; 7; 11; 12; 30) Εικονόγραμμα που δείχνει το μέγιστο φορτίο της συσκευής (kN) ενώ βρίσκεται σε κατάσταση τροχαλίας. 31) Σωστή κατεύθυνση ανοίγματος. 32) Εύρος εισαγόμενων διαμέτρων σχοινιού. 33) Εικονογράφημα που δείχνει τη μέγιστη φόρτιση της συσκευής (kN) ενώ είναι σε κατάσταση σφιγκτήρα σχοινιού.
4.2 - Ιχνηλασιμότητα (Εικ. 2.3-2.4). Σημειώσεις: T1; T3; T8.
5) ΕΛΕΓΧΟΙ.
Εκτός από τους ελέγχους που αναφέρονται εν συνέχεια, τηρήστε ότι αναφέρεται στις γενικές οδηγίες (παράγραφος 3). Πριν από κάθε χρήση, βεβαιωθείτε ότι: το έκκεντρο ασφάλισης - εάν υπάρχει - κινείται χωρίς εμπλοκή μεταξύ της τροχαλίας και της θέσης του σφιγκτήρα σχοινιού. Τα δόντια του έκκεντρου είναι όλα παρόντα και δεν παρουσιάζουν σημάδια φθοράς. Οι συνδετήρες κατά τη χρήση λειτουργούν σωστά και συμμετρικά. Κατά τη διάρκεια κάθε χρήσης: βεβαιωθείτε ότι η τροχαλία και το σχοινί δεν κλίνουν, ούτε τρίβουν, αιχμηρές άκρες και λειαντικά υλικά (Εικ. 6.3). Βεβαιωθείτε ότι το σχοινί είναι υπό τάση για να ελαχιστοποιήσετε τις πτώσεις. Βεβαιωθείτε ότι δεν υπάρχει λάσκο μεταξύ του άγκυρου και του χρήστη.
6) ΟΔΗΓΙΕΣ ΧΡΗΣΗΣ - UP ROLL / UP LOCK.
Το Up Roll είναι διπλή τροχαλία, πιστοποιημένη EN 12278. Το Up Lock είναι μια διπλή τροχαλία με λειτουργία κλειδώματος / προόδου, EN 12278 και EN 567. Συνδυάζοντας δύο τροχαλίες είναι δυνατή η εγκατάσταση συστημάτων έλξης, ακόμη και αυτοαποκλειστικών (Εικ. 3). Για να εγκαταστήσετε ένα σύστημα ανύψωσης, μπορείτε να χρησιμοποιήσετε μόνο συνδέσμους EN 362, σφιγκτήρες σχοινιών EN 567 - αν υπάρχουν, και σχοινί EN 892 ή EN 1891 με σχοινί παρελκομένων 8 έως 11 mm (καλώδιο + θήκη) ή EN 564 Διαμέτρου 8 mm.
6.1 - Λειτουργία Up Lock. Το Up Lock μπορεί να χρησιμοποιηθεί σε κατάσταση τροχαλίας ή σε λειτουργία σφιχτήρα. Για να μεταβείτε από τη μία κατάσταση στην άλλη, απλά πατήστε το έκκεντρο κλειδώματος για να το ενεργοποιήσετε (Εικ. 4.1-4.2). Σε λειτουργία τροχαλίας, το σχοινί είναι ελεύθερο να ολισθήσει προς τις δύο κατευθύνσεις. σε λειτουργία τροχαλίας / σφιγκτήρα σχοινιού, το σχοινί μπορεί να ολισθαίνει μόνο προς τη μία κατεύθυνση ενώ μαζεύεται στην άλλη.
7) ΟΔΗΓΙΕΣ ΧΡΗΣΗΣ UP YOU GO.
Το Up You Go είναι ένα αυτοσυγκρατούμενο σύστημα ανύψωσης, το οποίο μπορεί να ρυθμιστεί για να αποκτήσει μηχανικό πλεονέκτημα 4:1 ή 5:1. Ο εξοπλισμός έχει σχεδιαστεί για να ανυψώνει και να απελευθερώνει ένα φορτίο ή ένα άτομο που αντιμετωπίζει προβλήματα.
7.1 - Λειτουργία. 1) Ασφαλίστε το συνδετήρα κορυφής σε σημείο αγκύρωσης σύμφωνα με το EN 795 (Εικ. 3.1). 2) Επεκτείνετε το σύστημα ανύψωσης, εάν είναι απαραίτητο, για να συνδέσετε τον κάτω σύνδεσμο του στο σημείο προσάρτησης EN 361 της πλεξούδας του ατόμου που θα διασωθεί. 3) Μετακινήστε το έκκεντρο του μοντέλου Up Lock στη θέση τροχαλίας/σφιγκτήρα σχοινιού (Εικ. 4.1-4.2). 4) Τραβήξτε την ελεύθερη πλευρά του σχοινιού ανύψωσης για να σηκώσετε το θύμα στο επιθυμητό ύψος.
7.2 - Απενεργοποίηση της λειτουργίας κλειδώματος. Για να απενεργοποιήσετε τη λειτουργία ασφάλισης και να ενεργοποιήσετε τη λειτουργία της τροχαλίας, πρέπει να σπρώξετε το έκκεντρου του Up Lock, κρατώντας πάντα σταθερά στο χέρι σας την πλευρά του σχοινιού που βγαίνει από τη συσκευή. Για να ενεργοποιήσετε ξανά τη λειτουργία κλειδώματος, πιέστε ξανά το έκκεντρο. **Προσοχή!** Η απενεργοποίηση της λειτουργίας κλειδώματος μπορεί να προκαλέσει πτώση του διασωθέντος χειριστή ή του φορτίου, συνεπώς είναι σημαντικό να κρατάτε σταθερά με το χέρι την πλευρά του σχοινιού που βγαίνει από τη συσκευή.
7.3 - Fix Pro. Τα συστήματα ρυμούλκησης Up You Go ενσωματώνουν τη συσκευή εντοπισμού Fix Pro για συνδέσμους. Βοηθούν τους συνδετήρες που έχουν εισαχθεί στις τροχαλίες να διατηρούν τη σωστή θέση. **Προσοχή!** Οι συσκευές εντοπισμού Fix Pro δεν είναι ΜΑΠ (Μέσο Ατομικής Προστασίας) και δεν έχουν σχεδιαστεί για να κρατούν το βάρος του χρήστη. Τα διαγράμματα δείχνουν πώς να τα εγκαταστήσετε σωστά (Εικ. 8.1 ÷ 8.5). **Προσοχή!** Ένα σφάλμα εγκατάστασης μπορεί να έχει πολύ σοβαρές συνέπειες, κάθε μέθοδος εγκατάστασης διαφορετική από αυτήν απαγορεύεται ρητά.
8) ΣΥΜΒΟΛΑ.
Αναφερθείτε στο υπόμνημα των γενικών οδηγιών (παράγραφος 16): F1; F2; F3; F9.

POLSKI

Instrukcja użytkowania tego urządzenia składa się z instrukcji ogólnej i szczegółowej i obie muszą być uważnie przeczytane przed użyciem. **Uwaga!** Niniejsza nota stanowi tylko instrukcję szczegółową.
INSTRUKCJA SZCZEGÓŁOWA UP LOCK / UP ROLL / UP YOU GO.
Niniejsza nota zawiera informacje niezbędne do prawidłowego używania następujących produktów: Koło pasowe - "{Up Roll pulley"; Blokada koła pasowego / zacisku liny; System ciągnienia - „Up You Go hauling system".
1) ZAKRES ZASTOSOWANIA
Ten produkt jest środkiem ochrony indywidualnej (ŚOI) chroniącym przed upadkiem z wysokości; jest on zgodny z rozporządzeniem (UE) 2016/425. EN 567:2013 - Sprzęt alpinistyczny / Kotwice cierne. EN 12278:2007 - Sprzęt alpinistyczny / Kliny i klocki. Do stosowania z: linami ø 8 ÷ 11 mm (rdzeń + płaszcz) statycznymi lub mało rozciągliwymi (EN 1891) lub dynamicznymi (EN 892); Linki akcesoriów ø 8 mm EN 564.
2) JEDNOSTKI NOTYFIKOWANE.
Należy zapoznać się z legendą w instrukcji ogólnej (paragraf 9 / tabela D): M4; N1.
3) NAZEWNICTWO (Rys. 2.1÷2.3).
A) Górny otwór przyłączeniowy. B) Ruchoma płyta boczna. C) Stała płyta boczna. D) Krążek. E) Wrzeciono. F) Pomocniczy otwór przyłączeniowy G) Sworzeń boczny przeciwobrotowy / blokujący płyty bocznej. C) Krzywka blokująca. I) Złącze. L) Lina / linki akcesoriów. M) Rękaw ochronny. N) Etykieta z oznaczeniem.
3.1 - Główne materiały. Należy zapoznać się z legendą w instrukcji ogólnej (paragraf 2.4): 2; 3 (urządzenie) / 7 (lina / przewód akcesoriów).
4) OZNACZENIA.
Numery/litery bez podpisu: należy zapoznać się z legendą w instrukcji ogólnej (paragraf 5)
4.1 - Ogólne (rys. 2.3÷2.4). Wskazania: 1; 4; 6; 7; 11; 12; 30) Piktogram wskazujący maksymalne obciążenie urządzenia (kN) w trybie koła pasowego; 31) Prawidłowy kierunek otwierania; 32) Zakres dopuszczalnych średnic liny; 33) Piktogram wskazujący maksymalne obciążenie urządzenia (kN) w trybie zacisku liny.
4.2 - Identyfikowalność (rys. 2.3÷2.4). Wskazania: T1; T3; T8.
5) KONTROLE.
Oprócz kontroli wskazanych poniżej, należy postępować zgodnie z instrukcją ogólną (paragraf 3).
Przed każdym użyciem sprawdź, czy: krzywka blokująca - jeśli występuje - porusza się bez zacinania się między kołem pasowym a położeniem zacisku liny; wszystkie zęby krzywki są obecne i nie wykazują oznak zużycia; używane złącza działają prawidłowo i symetrycznie.
Podczas każdego użycia: upewnij się, że koło pasowe i lina nie opierają się o ostre krawędzie i materiały ścierne ani nie ocierają o nie (Rys. 6.3); upewnij się, że lina jest napięta, aby zminimalizować upadki; upewnij się, że między kotwicą a użytkownikiem lina nie ma luzu.
6) INSTRUKCJA UŻYCIA SYSTEMÓW - UP ROLL / UP LOCK.
Up Roll to podwójne koło pasowe, posiadające certyfikat EN 12278. Up Lock to podwójne koło pasowe z funkcją blokowania / przechwytywania, certyfikowane EN 12278 i EN 567. Łącząc dwa koła pasowe, można ustawić systemy ciągnące, nawet samozabezpieczające (Rys. 3). Do skonfigurowania systemu ciągnięcia można używać wyłącznie złączy EN 362, zacisków linowych EN 567 - jeśli występują - oraz liny EN 892 lub EN 1891 o średnicy od 8 do 11 mm (rdzeń + osłona) lub linki/sznurka pomocniczego EN 564 o średnicy 8 mm.
6.1 - Operacja blokady w górę. Blokada w górę może być używana w trybie koła pasowego lub w trybie zaciskania liny. Aby przejść z jednego trybu do drugiego, wystarczy nacisnąć krzywkę blokującą, aby ją włączyć (Rys. 4.1-4.2). W trybie koła pasowego lina może się swobodnie ślizgać w obu kierunkach; w trybie koło pasowe / zacisk linowy lina może ślizgać się tylko w jednym kierunku, podczas gdy jest przechwytywana w drugim.
7) INSTRUKCJE UŻYTKOWANIA UP YOU GO.
Up You Go to samoblokujący, wstępnie zmontowany system ciągnienia, który można skonfigurować w celu uzyskania mechanicznej przewagi 4: 1 lub 5: 1. Sprzęt jest przeznaczony do podnoszenia i zwalniania ładunku lub osoby mającej kłopoty.
7.1 - Obsługa. 1) Przymocuj górny łącznik do punktu kotwiczenia zgodnego z EN 795 (Rys. 3.1). 2) W razie potrzeby przedłuż system holowniczy, aby zaczepić dolny łącznik do punktu mocowania EN 361 uprzęży ratunkowej ratowanej osoby. 3) Przesuń krzywkę modelu Up Lock do pozycji koła pasowego / zacisku liny (Rys. 4.1-4.2). 4) Pociągnij wolny koniec liny wyciągowej, aby podnieść ofiarę na żądaną wysokość.
7.2 - Wyłączanie funkcji blokowania. Aby wyłączyć funkcję blokowania i włączyć tryb koła pasowego, należy popchnąć krzywkę Up Lock, zawsze trzymając mocno w dłoni bok liny, która wychodzi z urządzenia. Aby ponownie włączyć funkcję blokowania, naciśnij ponownie krzywkę. **Uwaga!** Wyłączenie funkcji blokowania może spowodować, że uratowany operator lub ładunek spadnie, dlatego ważne jest, aby mocno przytrzymać ręką stronę liny wychodzącej z urządzenia.
7.3 - Fix Pro - Naprawa. Systemy wyciągowe Up You Go zawierają urządzenie pozycjonujące Fix Pro dla złączy. Pomagają złączom włożonym do kół pasowych utrzymać prawidłową pozycję. **Uwaga!** Urządzenia pozycjonujące Fix Pro nie są środkami ochrony osobistej i nie są zaprojektowane do utrzymywania ciężaru użytkownika. Schematy pokazują, jak je poprawnie zainstalować (Rys. 8.1 ÷ 8.5). **Uwaga!** Błąd instalacji może mieć bardzo poważne konsekwencje, zabroniona jest każda metoda instalacji inna niż pokazana.
8) SYMBOLE.
Należy zapoznać się z legendą w instrukcji ogólnej (paragraf 16): F1; F2; F3; F9.

EESTI

Selle seadme kasutusjuhised koosnevad üldisest juhendist ja spetsiifilisest juhendist ning mõlemad tuleb enne kasutamist hoolikalt läbi lugeda. **Tähelepanu!** See leht koosneb ainult spetsiifilisest juhendist.
SPETSIIFILISED JUHISED UP LOCK / UP ROLL / UP YOU GO.
See märge sisaldab teavet, mis on vajalik järgmise toote (toodete) õigeks kasutamiseks: Up Roll plokk; Up Lock plokk/köiehaarats; Up You Go tõmbesüsteem.
1) KOHALDAMISALA.
See toode on isikukaitsevahend (PPE), mis kaitseb kõrgelt kukkumisel ; vastab määrusele (EL) 2016/425. EN 567:2013 - Mägironimisvarustus. Köiehaaratsid. EN 12278:2007 - Mägironimisvarustus: plokid. Kasutamiseks: ø 8÷11 mm (südamik + kest) staatilised või vähe venivad (EN 1891) või dünaamilised (EN 892) köied; ø 8 mm EN 564 abiköied.
2) TEAVITATUD ASUTUSED.
Konsulteerige legendi üldises juhendis (punkt 9 / tabel D): M4; N1.
3) NOMENKLATUUR (Joon. 2.1÷2.3).
A) Ülemine ühendusava. B) Liikuv külgmine plaat. C) Fikseeritud külgmine plaat. D) Kest. E) Spindel. F) Lisaühenduse ava. G) Külgmise plaadi pöörlemise vastane / blokeerimistihvt. H) Lukustusnukk. I) Ühendusklamber. L) Köis/abiköis. M) Kaitsekest. N) Märgistusega silt.
3.1 - Peamised materjalid. Konsulteerige legendi üldises juhendis (punkt 2.4): 2; 3 (seade) / 7 (köis/abiköis).
4) MÄRGISTAMINE.
Ilma kirjelduseta numbrid / tähed: konsulteerige legendi üldises juhendis (punkt 5).
4.1 - Üldine (Joon. 2.3-2.4). Indikatsioonid: 1; 4; 6; 7; 11; 12; 30) Piktogrammil on näidatud maksimaalne koormus kN, ploki režiimis; 31) Õige avamise asend; 32) Kasutatavate köite diameetrite vahemik; 33) Piktogrammil on näidatud maksimaalne koormus kN, köiehaaratsi režiimis.
4.2 - Jälgitavus (Joon. 2.3-2.4). Indikatsioonid: T1; T3; T8.
5) KONTROLLID.
Lisaks allpool toodud kontrollidele järgige üldjuhiseid (punkt 3).
Enne iga kasutamist veenduge, et: lukustusnukk - kui see on kasutusel - liigub ploki ja köiehaaratsi positsiooni vahel ilma kinni jäämata; nuki hambad on kõik olemas ja ei ole kulunud; ühendusklambrid töötavad õigesti ja sümmeetriliselt.
Iga kasutuskorra ajal: veenduge, et plokk ja köis ei toeta või hõõru vastu teravaid servasid või abrasiivseid materjale (joonis 6.3); veenduge, et köis on kukkumise minimaliseerimiseks pingul; veenduge, et ankru ja kasutaja vahele jääv köis ei ole lõtv.
6) KASUTUSJUHEND - UP ROLL / UP LOCK.
Up Roll on topelt-plokk, EN 12278 sertifikaadiga. Up Lock on topelt-plokk millel on lukustamise/edasiliikumise peatamise funktsioon, EN 12278 ja EN 567 sertifikaadiga. Kahe ploki kombineerimisel saab luua üles tõmbamise süsteeme, ka iselukustuvaid (joonis 3). Üles tõmbamise süsteemi loomiseks tohib kasutada ainult EN 362 ühendusklambreid, EN 567 köiehaaratseid - kui neid kasutatakse - ja EN 892 või EN 1891 köit mille diameeter on 8 kuni 11 mm (südamik + kaitsekest) või EN 564 abiköit diameetriga 8 mm.
6.1 - Up Lock kasutamine. Up Lock on kasutatav ploki režiimis või köiehaaratsi režiimis. Ühest režiimist teise liikumiseks suruge lihtsalt lukustusnukki (joonis 4.1-4.2). Ploki režiimis libiseb köis vabalt mõlemas suunas; ploki/köiehaaratsi režiimis libiseb köis ühes suunas ja lukustub teises.
7) UP YOU GO KASUTUSJUHEND.
Up You Go on iselukustuv eelkoostatud üles tõmbamise süsteem, mille saab seadistada mehaanilise toe 4:1 või 5:1 jaoks. Seade on kavandatud koorma või hädas oleva isiku tõstmiseks ja vabastamiseks.
7.1 - Kasutamine. 1) Kinnitage ülemine ühendusklamber EN 795 ankrupunktiga (joonis 3.1). 2) Pikendage tõmbesüsteem, vajadusel, et konksustada selle alumine ühendusklamber EN 361 kinnituspunktiga päästetava inimese rakmetel. 3) Liigutage Up Lock mudel ploki/köiehaaratsi asendisse (joonis 4.1-4.2). 4) Tõmmake tõsteköie vaba otsa, et tõsta ohver soovitud kõrgusele.
7.2 - Lukustusfunktsiooni välja lülitamine. Lukustusfunktsiooni välja lülitamiseks ja ploki režiimi aktiveerimiseks peate suruma Up Locki nukki; hoidke käes alati tugevalt seadmest välja tulevat köie poolt. Lukustusfunktsiooni uuesti aktiveerimiseks vajutage nukk uuesti sisse. **Tähelepanu!** Lukustusfunktsiooni välja lülitamine võib põhjustada päästja või koorma kukkumise, seetõttu tuleb alati tugevalt käes hoida seadmest välja tulevat köie otsa.
7.3 - Fix Pro. Up You Go tõstesüsteemid sisaldavad Fix Pro paigutusseadet ühendusklambrite jaoks. See aitab hoida plokki sisestatud ühendusklambrite õiget asendit. **Tähelepanu!** Fix Pro paigutusseadmed ei ole isikukaitsevahendid ja ei ole kavandatud kasutaja kaalu hoidmiseks. Skeemidel on näidatud nende õige paigutamine (joonis 8.1÷8.5). **Tähelepanu!** Valel paigaldamisel võivad olla tõsised tagajärjed; näidatust erinevad paigaldusmeetodid on keelatud.
8) SÜMBOLID.
Konsulteerige legendi üldises juhendis (punkt 16): F1; F2; F3; F9.

LATVIEŠU

Šī aprīkojuma lietošanas instrukcija ietver vispārīgo un īpašo instrukciju, un pirms aprīkojuma izmantošanas ir uzmanīgi jāizlasa abas šīs instrukcijas. **Uzmanību!** Šajā lapā ir iekļauta tikai īpaša instrukcija.
ĪPAŠA INSTRUKCIJA UP LOCK / UP ROLL / UP YOU GO.
Šajā piezīmē ir ietverta informācija, kas nepieciešama šāda(-u) ražojuma(-u) pareizai lietošanai: Up Roll trīsis; Up Lock trīša/virves skava; Up You Go pacelšanas sistēma.
1) IZMANTOŠANAS JOMA.
Šis ražojums ir individuālais aizsardzības līdzeklis (I.A.L.) pret kritieniem no augstuma; tā atbilst Regulai (ES) Nr. 2016/425. EN 567:2013 - Alpīnisma inventārs: virves skavas. EN 12278:2007 - Alpīnisma inventārs: trīši. Atļauts izmantot ar: ø 8÷11 mm (serde + apvalks) statisku vai zemas stiepes (EN 1891) vai dinamisko virvi (EN 892); ø 8 mm EN 564 palīgvirvi.
2) PAZIŅOTĀS IESTĀDES.
Skatiet paskaidrojumus vispārīgajā instrukcijā (9. sadaļa / D tabula): M4; N1.
3) NOMENKLATŪRA (att. 2.1÷2.3).
A) Augšējā savienojuma caurums. B) Kustīgā sānu plāksne. B) Fiksētā sānu plāksne. D) Ripa. E) Vārpsta. F) Papildu stiprinājuma caurums. G) Sānu plāksne rotācijas novēršanai / bloķēšanas tapa. H) Bloķēšanas mehānisms. I) Savienotājs. L) Virve / palīgvirve. M) Aizsargapvalks. N) Uzlīme ar marķējumu.
3.1 - Galvenie materiāli. Skatiet paskaidrojumus vispārīgajā instrukcijā (2.4. sadaļa): 2; 3 (ierīce) / 7 (virve / palīgvirve).
4) MARĶĒJUMS.
Skaitļi/burti bez atšifrējuma: skatiet paskaidrojumus vispārīgajā instrukcijā (5. sadaļa).
4.1 - Vispārīgi (att. 2.3÷2.4). Indikācijas: 1; 4; 6; 7; 11; 12; 30) Piktogrammā, kurā ir norādīta maksimālā slodze (kN) uz ierīci trīša režīmā; 31) Pareizais atvēršanas virziens; 32) Atļauto virvju diametru diapazons; 33) Piktogramma, kurā ir norādīta maksimālā slodze uz ierīci (kN) virves skavas režīmā.
4.2 - Izsekojamība (att. 2.3÷2.4). Indikācijas: T1; T3; T8.
5) PĀRBAUDES.
Papildus turpmāk uzskaitītajām pārbaudēm ievērojiet norādījumus vispārīgajā instrukcijā (3. sadaļa).
Pirms katras izmantošanas reizes, pārliecinieties, ka: bloķēšanas mehānisms - ja ir - kustās starp trīsi un virves skavu bez aizķeršanās; bloķēšanas mehānismam ir visi zobi un nav nolietojuma pazīmju; izmantotie savienotāji darbojas simetriski un atbilstošā veidā.
Katrā izmantošanas reizē: pārliecinieties par to, ka virve un trīsis nesaskaras ar un nerīvējas pret asām malām vai abrazīviem materiāliem (att. 6.3); pārliecinieties par to, ka virve ir nostiepta, lai samazinātu kritienu; pārliecinieties par to, ka virve starp enkuru un lietotāju ir nostiepta.
6) LIETOŠANAS INSTRUKCIJA - UP ROLL / UP LOCK.
Up Roll ir dubultais trīsis, kas ir sertificēts atbilstoši EN 12278. Up Lock ir dubultais trīsis ar bloķēšanas/kustības bloķēšanas funkciju, kas ir sertificēts saskaņā ar EN 12278 un EN 567 prasībām. Apvienojot abus trīšus ir iespējams izveidot pacelšanas sistēmu pat tad, ja abi trīši ir pašbloķējošies trīši (att. 3). Pacelšanas sistēmas izveidošanā ir atļauts izmantot tikai EN 362 savienotājus, EN 567 virves skavas - ja tiek izmantotas - un EN 892 vai EN 1891 virvi ar 8 līdz 11 mm diametru (serde + apvalks) vai EN 564 palīgvirvi ar 8 mm diametru.
6.1 - Up Lock izmantošana. Up Lock ir iespējams izmantot trīša vai virves skavas režīmā. Lai pārslēgtu ierīci no viena režīma citā nospiediet uz bloķēšanas mehānisma (att. 4.1-4.2). Trīša režīmā virve brīvi virzās abos virzienos; trīša/virves skavas režīmā virve virzās tikai vienā virzienā, bet kustība otrā virzienā tiek bloķēta.
7) UP YO GO LIETOŠANAS INSTRUKCIJA.
Up You Go ir pašbloķējošās pacelšanas sistēma, kas ir iepriekš aprīkota un paredzēta 4:1 vai 5:1 spēka attiecības nodrošināšanai. Ierīce ir paredzēta kravu vai cilvēku pacelšanai ārkārtas situācijās.
7.1 - Izmantošana. 1) Piestipriniet augšējo savienotāju pie enkura punkta, kas atbilst EN 795 (att. 3.1). 2) Ja nepieciešams, pagariniet pacelšanas sistēmu, piestiprinot apakšējo savienotāju pie glābjamās personas iekares stiprinājuma punkta, kas atbilst EN 361. 3) Pārslēdziet Up Lock modeli trīša/virves skavas pozīcijā (att. 4.1-4.2). 4) Pavelciet aiz pacelšanas virves gala, lai paceltu cietušo vēlamajā augstumā.
7.2 - Atbloķēšana. Lai atbloķētu ierīci un pārslēgtu to trīša režīmā, jums ir jānospiež Up Lock bloķēšanas mehānisms, stingri pieturot virvi, kas iznāk no ierīces. Lai ieslēgtu bloķēšanas funkciju, atkārtoti piespiediet bloķēšanas mehānismu. **Uzmanību!** Atbloķēšanas rezultātā cilvēks vai krava, kas tiek celta, var krist, tāpēc ir ļoti svarīgi stingri turēt virvi, kas iznāk no ierīces.
7.3 - Fix Pro. Up You Go ir aprīkota ar savienotājiem paredzēto Fix Pro pozicionēšanas ierīci. Pozicionēšanas ierīce ļauj trīšos ievietotajiem savienotājiem saglabāt pareizo pozīciju. **Uzmanību!** Fix Pro pozicionēšanas ierīces nav uzskatāmas par IAL (individuālo aizsarglīdzekli) un nav paredzētas lietotāja svara noturēšanai. Attēlos zemāk ir parādīts pareizais uzstādīšanas veids (att. 8.1-8.5). **Uzmanību!** Uzstādīšanas kļūdām var būt ļoti nopietnas sekas, tāpēc izmantot jebkuru citu izmantošanas metodi ir aizliegts.
8) SIMBOLI.
Skatiet paskaidrojumus vispārīgajā instrukcijā (16. sadaļa): F1; F2; F3; F9.

LIETUVIŲ

Šio prietaiso naudojimo instrukciją sudaro bendri ir specialūs nurodymai, abu juos reikia atidžiai perskaityti ir suprasti prieš naudojimą. **Dėmesio!** Šiame informaciniame lapelyje aprašytos tik konkrečios instrukcijos.
SPECIALIOS INSTRUKCIJOS UP LOCK / UP ROLL / UP YOU GO.
Šioje pastaboje yra reikiama informacija teisingai naudoti šį produktą: „Up Roll" skriemulys; „Up Lock" skriemulio / virvės spaustukas; „Up You Go" gabenimo sistema.
1) TAIKYMO SRITIS.
Šis produktas yra asmeninis apsaugos prietaisas (PPE) nuo kritimo iš aukščio; jis atitinka (ES) 2016/425 Reglamentą. EN 567:2013 - Alpinizmo įranga: virvės gnybtai. EN 12278:2007 - Alpinizmo įranga: skriemuliai. Turi būti naudojamas su: ø 8 ÷ 11 mm (šerdis + apvalkalas) statiniais arba žemo tempimo (EN 1891) arba dinaminiais (EN 892) lynais; ø 8 mm EN 564 priedų virvelės.
2) INFORMUOTOS INSTITUCIJOS.
Žiūrėkite legendą, pateiktą bendruosiuose nurodymuose (9 punktas / D lentelė): M4; N1.
3) NOMENKLATŪRA (pav. 2.1÷2.3).
A) Viršutinė jungties anga. B) Judanti šoninė plokštė. C) Pritvirtinta šoninė plokštė. D) Skriemulys. E) Velenas. F) Pagalbinė jungties anga. G) Šoninės plokštės apsaugos nuo sukimosi / blokavimo kaištis. H) Užrakinimas kumštelis. I) Jungtis. L) Virvė / aksesuaras. M) Apsauginė rankovė. N) Etiketė su žymėjimu.
3.1 - Pagrindinės medžiagos. Žiūrėkite bendrosiose instrukcijose pateiktą legendą (paragrafas 2.4): 2; 3 (prietaisas) / 7 (virvė / aksesuaras).
4) ŽENKLINIMAI.
Skaičiai / raidės be antraščių: žr. legendą, pateiktą bendrosiose instrukcijose (5 paragrafas).
4.1 - Bendra (pav. 2.3-2.4). Indikacijos: 1; 4; 6; 7; 11; 12; 30) piktograma, rodanti maksimalią prietaiso apkrovą (kN) skriemulio režimu; 31) teisinga atidarymo kryptis; 32) leistinų lynų skersmenų diapazonas; 33) Piktograma, rodanti maksimalią prietaiso apkrovą (kN), kai veikia virvės gnybtas.
4.2 - Atsekamumas (pav. 2.3-2.4). Indikacijos: T1; T3; T8.
5) PATIKRINIMAI.
Toliau išvardytiems patikrinimams laikykitės nurodymų, pateiktų bendrosiose instrukcijose (3 dalis).
Prieš kiekvieną naudojimą patikrinkite, ar: fiksavimo kumštelis, jei toks yra, juda neužsiblokavęs tarp skriemulio ir virvės spaustuko padėties; ar yra visi kumštelių dantys ir neturi jokių nusidėvėjimo požymių; naudojamos jungtys veikia tinkamai ir simetriškai.
Kiekvieno naudojimo metu įsitikinkite, kad skriemulys ir virvė nenukrypsta nuo aštrių briaunų ir šlifavimo medžiagų ir jų nenusitrins (6.3 pav.); įsitikinkite, kad virvė yra įtempta, kad sumažėtų kritimai; įsitikinkite, kad tarp inkaro ir naudotojo nėra virvės.
6) NAUDOJIMO INSTRUKCIJA „ROLL / UP" UŽRAKINIMAS.
„Up Roll" yra dvigubas skriemulys, sertifikuotas EN 12278. „Up Lock" yra dvigubas skriemulys su fiksavimo / progresinio fiksavimo funkcija, sertifikuota EN 12278 ir EN 567. Sujungus du skriemulius, galima nustatyti traukimo sistemas, netgi savaime užsifiksuojančias (3 pav.). Norėdami nustatyti traukimo sistemą, galite naudoti tik EN 362 jungtis, EN 567 virvių spaustukus (jei tokių yra) ir EN 892 arba EN 1891 virves, kurių skersmuo nuo 8 iki 11 mm (šerdis + apvalkalas), arba EN 564 priedų laidą su 8 mm skersmens.
6.1 - „Up Lock" veikimas. „Up Lock" gali būti naudojamas skriemulio režime arba virvės spaustuko režime. Norėdami pereiti iš vieno režimo į kitą, tiesiog paspauskite užrakto kumštelį, kad jį įjungtumėte (4.1-4.2 pav.). Skriemulio režime virvė gali laisvai slysti į abi puses; skriemulio / virvės spaustuko režimu virvė gali slysti tik viena kryptimi, o sugauta - kita.
7) ATSIŽVELKITE NAUDOJIMO INSTRUKCIJAS.
„Up You Go" yra savaime užsifiksuojanti iš anksto pritvirtinta traukimo sistema, kurią galima nustatyti norint gauti mechaninį pranašumą 4: 1 arba 5: 1. Įranga skirta pakelti ir išlaisvinti krovinį ar sunkumų patiriantį asmenį.
7.1 - Veikimas. 1) Viršutinę jungtį pritvirtinkite prie tvirtinimo taško, atitinkančio EN 795 (3.1 pav.). 2) Jei reikia, ištempkite gabenimo sistemą, kad jos apatinė jungtis būtų pritvirtinta prie EN 361 tvirtinimo taško, prie kurio reikia išgelbėti žmogų. 3) Perkelkite „Up Lock" modelio kumštelį į skriemulio / virvės spaustuko padėtį (4.1-4.2 pav.). 4) Norėdami pakelti auką į norimą aukštį, patraukite laisvą traukimo virvės pusę.
7.2 - Užrakto funkcijos išjungimas. Norėdami išjungti užrakinimo funkciją ir įjungti skriemulio režimą, turite stumti „Up Lock" kumštelį, visada tvirtai laikydami rankoje virvės, išeinančios iš įrenginio, šoną. Norėdami vėl įjungti fiksavimo funkciją, dar kartą paspauskite kumštelį. **Dėmesio!** Išjungę užrakinimo funkciją, išgelbėtas operatorius ar krovinys gali nukristi, todėl būtina ranka tvirtai laikyti ranka virvės, išeinančios iš įrenginio, pusę.
7.3 - „Fix Pro". „Up You Go" gabenimo sistemose yra jungčių padėties nustatymo įtaisas „Fix Pro". Jie padeda jungtims, įdėtoms į skriemulius, išlaikyti teisingą padėtį. **Dėmesio!** „Fix Pro" padėties nustatymo įtaisai nėra AAP (asmeninės apsaugos priemonės) ir nėra skirti išlaikyti vartotojo svorį. Diagramos parodo, kaip teisingai jas įdiegti (8.1 pav. - 8.5 pav.). **Dėmesio!** Įdiegimo klaida gali sukelti labai rimtų padarinių, draudžiamas bet koks diegimo būdas, išskyrus kaip nurodyta.
8) SIMBOLIAI.
Žiūrėkite bendrosiose instrukcijose pateiktą legendą (paragrafas 16): F1; F2; F3; F9.

БЪЛГАРСКИ

Инструкциите за употреба на това устройство се състоят от обща инструкция и от една специфична за него инструкция. И двете трябва да бъдат прочетени внимателно преди употреба. **Внимание!** Този лист съдържа само специфичната инструкция.
СПЕЦИФИЧНИ ИНСТРУКЦИИ UP LOCK / UP ROLL / UP YOU GO.
Този документ съдържа информацията, необходима за правилно използване на следния/те продукт/и: Макара за издърпване нагоре; Заключваща макара за издърпване/въжена скоба; Система за изтегляне Up You Go.
1) ОБЛАСТ НА ПРИЛОЖЕНИЕ.
Този продукт представлява лично предпазно средство (ЛПС) срещу падане от височина; то е в съответствие с Регламент (ЕС) 2016/425. EN 567:2013 - Оборудване за алпинизъм: скоби за въже. EN 12278:2007 - Оборудване за алпинизъм / макари. Да се използва с: ø 8÷11 мм (сърцевина + обвивка) статични или слабо разтегливи (EN 1891) или динамични (EN 892) въжета; ø 8 мм EN 564 спомагателни въжета.
2) НОТИФИЦИРАНИ ОРГАНИ.
За справка прегледайте легендата в общите инструкции (раздел 9 / таблица D): M4; N1.
3) НОМЕНКЛАТУРА (Фиг. 2.1÷2.3).
А) Горен отвор за свързване. Б) Подвижна странична пластина. С) Фиксирана странична пластина. D) Шайба. E) Шпиндел. F) Спомагателен отвор за свързване. G) Странична пластина против завъртане / блокиращ щифт. H) Заключващ зъбец. I) Конектор. L) Въже/ аксесоарни кабели. M) Защитен ръкав. N) Етикет с маркировка.
3.1 - Основни материали. За справка разгледайте легендата в общите инструкции (раздел 2.4): 2; 3 (устройство) / 7 (въже/аксесоарен кабел).
4) МАРКИРОВКА.
Числа/букви без надпис: за справка разгледайте легендата в общите инструкции (раздел 5). Числа/букви със звезда (*): обозначение, налично в зависимост от модела.
4.1 - Общо (Фиг. 2.3-2.4). Обозначения: 1; 4; 6; 7; 11; 12; 30) Пиктограма, указваща максималното натоварване на устройството (kN), докато е в режим на повдигане със скрипец; 31) Правилна посока на отваряне; 32) Обхват на допустимите диаметри на въжето; 33) Пиктограма, указваща максималното натоварване на устройството (kN), докато е в режим на въже-скоба.
4.2 - Проследяемост (Фиг. 2.3-2.4). Обозначения: T1; T3; T8.
5) ПРОВЕРКИ.
Освен описаните по-долу проверки, спазвайте посоченото в общите инструкции (раздел 3).
Преди всяка употреба проверете дали: заключващия зъбец - ако има такъв - се движи без проблем между ролката и положението на захвата на въжето; всички зъби на зъбеца са налични и не показват признаци на износване; използваните конектори работят правилно и симетрично.
По време на всяка употреба: уверете се, че макарата и въжето не се облягат или търкат на остри ръбове и абразивни материали (Фиг. 6.3); уверете се, че въжето е изпънато, за да се минимизират падания; уверете се, че няма хлабина на въжето между анкера и потребителя.
6) ИНСТРУКЦИИ ЗА УПОТРЕБА - UP ROLL / UP LOCK.
Up Roll е двойна макара, сертифицирана по EN 12278. Up Lock е двойна макара с функция за заключване/прогресивно улавяне, сертифицирана по EN 12278 и EN 567. Чрез комбиниране на две макари, възможно е да се изградят теглителни системи, дори самозаключващи се такива (Фиг. 3). За да създадете теглителна система, вие може да използвате само конектори EN 362, EN 567 скоби за въже, EN 567 - ако има такива - и въже EN 892 или EN 1891 с диаметър от 8 до 11 мм (сърцевина + обвивка) или кабел за аксесоар EN 564 с диаметър 8 мм.
6.1 - Функциониране на Up Lock. Up Lock може да се използва в режим на макара или в режим на скоба-въже. За да преминете от единия режим към другия, просто натиснете заключващия механизъм, за да го активирате (Фиг. 4.1-4.2). В режим на макара въжето се плъзга свободно в двете посоки; в режим макара / самохват въжето може да се плъзга само в едната посока, докато е блокирано в другата.
7) UP YOU GO - ИНСТРУКЦИИ ЗА УПОТРЕБА.
Up You Go е самозаключваща се предварително сглобена система за теглене, която може да бъде настроена за получаване на механично предимство от 4: 1 или 5: 1. Оборудването е проектирано да повдига и освобождава товар или човек в беда.
7.1 - Функциониране. 1) Закрепете горния конектор към точка на закрепване, отговаряща на EN 795 (Фиг. 3.1). 2) Удължете системата за теглене, ако е необходимо, като закачите долния конектор към точката на закрепване на EN 361 на сбруята на лицето, което трябва да бъде спасено. 3) Преместете зъбеца на модела Up Lock в положение на макара / въже-скоба (Фиг. 4.1-4.2). 4) Издърпайте свободната страна на теглещото въже, за да повдигнете жертвата на желаната височина.
7.2 - Отключване на блокиращата функция. За да деактивирате функцията за заключване и да включите режима на макарата, трябва да натиснете зъбеца на Up Lock, като винаги държите здраво в ръката си страната на въжето, която излиза от устройството. За да включите отново заключващата функция, натиснете отново зъбеца. **Внимание!** Деактивирането на заключващата функция може да причини спасения оператор или товара да падне, затова е важно да държите здраво с ръка страната на въжето, която излиза от устройството.
7.3 - Fix Pro. Системите за теглене Up You Go включват позициониращото устройство за конектори Fix Pro. Те помагат на конекторите, поставени в макарите, да поддържат правилната позиция. **Внимание!** Устройствата за позициониране Fix Pro не са ЛПС (лични предпазни средства) и не са проектирани да задържат теглото на потребителя. Диаграмите показват как да ги инсталирате правилно (Фиг. 8.1÷8.5). **Внимание!** Грешка в инсталацията може да има много сериозни последици, всеки метод на инсталиране, различен от показания, е забранен.
8) СИМВОЛИ.
За справка разгледайте легендата в общите инструкции (раздел 16): F1; F2; F3; F9.

HRVATSKI

Upute za uporabu ovog uređaja su sačinjene od općih uputa i specifikacija, a oboje moraju biti pozorno pročitani prije uporabe. **Pozornost!** Ovaj dokument sadrži samo specifikacije.
SPECIFIČNE UPUTE UP LOCK / UP ROLL / UP YOU GO.
Ova obavijest sadrži informacije potrebne za ispravnu uporabu sljedećeg/ih proizvoda: Kolotur Up Roll; kolotur / hvataljka za uže Up Lock; sustav za vuču Up You Go.
1) POLJE PRIMJENE.
Ovaj proizvod je uređaj za individualnu zaštitu (dispositivo di protezione individuale - D.P.I.) od pada s visine; sukladan je pravilniku (UE) 2016/425. EN 567:2013 - Planinarska oprema: hvataljke za uže. EN 12278:2007 - Planinarska oprema: koloturi. Za uporabu s: ø 8 ÷ 11 mm (jezgra + omotač) statičkom užadi ili užadi s malim rastezanjem (EN 1891) ili dinamičkoj (EN 892) užadi; ø 8 mm EN 564 dodatni kabeli.
2) NADLEŽNA TIJELA.
Pogledajte legendu u općim uputama (paragraf 9 / tablica D). M4; N1.
3) NOMENKLATURA (Sl. 2.1÷2.3).
A) Gornji otvor za spajanje. B) Pokretna bočna pločica. B) Fiksna bočna pločica. D) Kalem. E) Vreteno. F) Pomoćni otvor za spajanje. G) Zatik bočne ploče protiv rotiranja / za blokiranje. H) Friend. I) Sponka. L) Uže / pomoćna uzica. M) Zaštitni rukav. N) Etiketa s oznakom.
3.1 - Osnovni materijali. Pogledajte legendu u općim uputama (paragraf 2.4): 2; 3 (uređaj) / 7 (uže / pomoćne rebraste trake)
4) OZNAKA.
Brojevi/slova bez naslova: Pogledajte legendu u općim uputama (paragraf 5).
4.1 - Općenito (Sl. 2.3-2.4). Indikacije: 1; 4; 6; 7; 11; 12; 30) Piktogram koji prikazuje maksimalno opterećenje uređaja (kN) u načinu kolotura; 31) Ispravan smjer otvaranja; 32) Raspon dopuštenih promjera užadi; 33) Piktogram koji označava maksimalno opterećenje uređaja (kN) dok je u načinu hvataljke za uže
4.2 - Mogućnost praćenja (Sl. 2.3-2.4). Indikacije: T1; T3; T8.
5) KONTROLE.
Pored kontrola naznačenih u daljem tekstu, poštujte ono što je naznačeno u općim uputama (paragraf 3).
Prije svake uporabe provjerite je li se: friend - ako postoji - pomiče bez zaglavljivanja između kolotura i hvataljke za uže; zubi režnja su prisutni i ne pokazuju tragove istrošenosti; sponke koje se koriste rade ispravno i simetrično.
Tijekom svakog korištenja: provjerite da se kolotur i uže ne naslanjaju na ili taru uz oštre rubove i abrazivne materijale (slika 6.3); pazite da je uže napeto kako bi se što manje smanjio rizik od pada; pazite da uže između sidrišta i korisnika nije labavo.
6) UPUTE ZA KORIŠTENJE - UP ROLL / UP LOCK.
Up Roll je dvostruki kolotur, certificiran prema EN 12278. Up Lock je dvostruki kolotur sa funkcijom blokiranja/napredovanja, certificiran prema EN 12278 i EN 567. Kombinacijom dva kolotura moguće je postaviti sustave za vuču, pa čak i samoblokirajuće (slika 3). Za postavljanje sustava za vuču možete koristiti samo EN 362 sponke, EN 567 hvataljke za uže - ako postoje - i EN 892 ili EN 1891 uže s promjerom od 8 do 11 mm (jezgra + omotač) ili EN 564 pomoćne rebraste trake promjera od 8 mm.
6.1 - Rad s Up Lock. Up Lock se može koristiti u načinu kolotura ili u načinu hvataljke za uže. Da biste se prebacili iz jednog načina u drugi, jednostavno pritisnite friend da biste ga zaključali. U načinu kolotura uže može slobodno kliziti u oba smjera; u načinu kolotura / hvataljke za uže, uže može kliziti samo u jednom smjeru dok je uhvaćeno u drugom.
7) UPUTE ZA KORIŠTENJE SUSTAVA UP YOU GO.
Up You Go je samozaključavajući unaprijed montirani sustav za vuču koji se može postaviti tako da se dobije mehanička prednost od 4: 1 ili 5: 1. Oprema je dizajnirana za podizanje i oslobađanje tereta ili osobe u nevolji.
7.1 - Postupak. 1) Pričvrstite gornju sponku na sidrište u skladu s normom EN 795 (slika 3.1). 2) Po potrebi istegnite sustav za vuču, tako da se njegova donja sponka zakači na priključnu točku EN 361 penjačkog pojasa osobe koju treba spasiti. 3) Pomaknite režanj modela Up Lock u položaj kolotura / hvataljke za uže (slika 4.1-4.2). 4) Povucite slobodnu stranu užeta za vuču kako biste žrtvu podigli na željenu visinu.
7.2 - Isključivanje funkciju blokiranja. Da biste onemogućili funkciju blokiranja i uključili način kolotura, morate gurnuti režanj uređaja Up Lock, uvijek držeći čvrsto u ruci stranu užadi koja izlazi iz uređaja. Da biste ponovno uključili funkciju blokiranja, ponovno pritisnite režanj. **Pozornost!** Onemogućavanje funkcije blokiranja može uzrokovati da spašeni korisnik ili teret padnu, stoga je neophodno da čvrsto rukom držite stranu užeta koja izlazi iz uređaja.
7.3 - Fix Pro. Sustavi za vuču Up you Go uključuju uređaj za pozicioniranje Fix Pro za sponke. Pomažu da sponke umetnuti u koloture održavaju pravilan položaj. **Pozornost!** Uređaji za pozicioniranje Fix Pro-a nisu OZO (osobna zaštitna oprema) i nisu dizajnirani tako da drže težinu korisnika. Dijagrami pokazuju kako ih pravilno postaviti (slika 8.1 ÷ 8.5). **Pozornost!!** Pogreška instalacije može imati vrlo ozbiljne posljedice, bilo koja metoda instalacije različita od prikazane je zabranjena.
8) SIMBOLI.
Pogledajte legendu u općim uputama (paragraf 16): F1; F2; F3; F9.